入　札　案　件　概　要　書（工事）

<table>
<tr><td colspan="2">件　　名</td><td colspan="2">高座施設組合屋内温水プール駐車場等補修工事</td><td>契約番号</td><td>32</td></tr>
<tr><td colspan="2">工　　期</td><td colspan="4">令和　6　年　2　月　26　日～令和　6　年　5　月　31　日</td></tr>
<tr><td colspan="2">施工場所</td><td colspan="4">海老名市 本郷20番地の1</td></tr>
<tr><td colspan="2">予定価格</td><td colspan="3">金5,599,000円（税込）金5,090,000円（税抜）</td><td>契約金額500万円超となる場合、手持契約件数に加算されます。</td></tr>
<tr><td colspan="2">最低制限価格</td><td>なし</td><td colspan="3">※入札金額が予定価格の50%未満の場合は履行確認調査を行います。詳細は、高座清掃施設組合条件付一般競争入札等事務取扱要領及び入札告示を参照下さい。</td></tr>
<tr><td rowspan="6">参加条件</td><td>参加の地域要件</td><td colspan="2">第１区分</td><td colspan="2">地域要件は入札公告で確認してください。</td></tr>
<tr><td>指定工種</td><td colspan="4">010　土木一式</td></tr>
<tr><td>経営事項審査総合評点</td><td colspan="4">―　　点以上</td></tr>
<tr><td>配置技術者等</td><td colspan="4">現場代理人及び主任技術者は過去５年以内に同種同規模の
施工管理の経験を有すること。
〇過去の実績を確認できる書類の写しを、条件付一般競争入札参加資格確認申込書送付時に提出すること。</td></tr>
<tr><td>手持契約件数制限</td><td colspan="4">工事の手持ち件数が３件以内であること。
（入札参加申込締切日現在、高座清掃施設組合発注の入札案件に限る。）</td></tr>
<tr><td>その他の要件</td><td colspan="4"></td></tr>
<tr><td colspan="2">提出書類</td><td colspan="4">■入札時
〇入札時に記載する金額に相当する工事費積算内訳書
※入札当日、入札会場にて提出してください。</td></tr>
<tr><td colspan="2" rowspan="10">工事の概要</td><td colspan="4">・取壊し工</td></tr>
<tr><td colspan="4">・フェンス設置工</td></tr>
<tr><td colspan="4">・舗装工</td></tr>
<tr><td colspan="4">・区画線工</td></tr>
<tr><td colspan="4"></td></tr>
<tr><td colspan="4">詳細は、工事設計書及び発注仕様書を参照。</td></tr>
<tr><td colspan="4">※入札書、委任状は別添の様式を使用してください。</td></tr>
<tr><td colspan="4">※現地確認は可能ですので、希望の場合は電話連絡にて</td></tr>
<tr><td colspan="4">日程調整を行います。</td></tr>
</table>

条件付一般競争入札参加資格確認申込書

令和　　年　　月　　日

高座清掃施設組合
組合長　内野　優　　殿

認定番号	
所在地	
商号又は名称	
代表者職氏名	
担当者名	
電話番号	
e-mailアドレス	
ＦＡＸ番号	
使用印	

入札に参加したいので、次のとおり申込します。
なお、この参加申込書及び添付書類の全ての記載事項は、事実と相違ありません。

契約番号	32
件名	高座施設組合屋内温水プール駐車場等補修工事

（　高座清掃施設組合　総務課　契約担当
e-mail：keiyaku@kouzaseisou-kanagawa.jp
ＦＡＸ：　046-238-6010　）

※通信欄（二日以内に返信します。）

- ☐ 申込書を受け付けました。「条件付一般競争入札参加資格確認通知書」は、審査後電子メール又はFAXで送付します。
- ☐ 書類が不足しています。入札公告等を確認して再申請してください。
- ☐ ＿＿＿＿＿＿＿＿＿＿＿＿＿＿＿＿

組合の確認　**（記入不要）**		
地域	第1区分	
業種	010　土木一式	
評点		
その他	現場代理人及び主任技術者の過去5年以内同種同規模の施工管理実績	

契約番号	32

入　　札　　書

令　和　6　年　2　月　19　日

高座清掃施設組合
組合長　内野　優　殿

住　　所
商号又は名称
代表者職氏名　　印
代理人氏名　　印

高座清掃施設組合契約規則を堅く守り、次の金額で入札します。

件　　名	高座施設組合屋内温水プール駐車場等補修工事											
金　額(税抜)	千	百	十	億	千	百	十	万	千	百	十	円

(注) 1．金額は、消費税及び地方消費税額を除いた額を記入してください。
2．金額は、１つの枠に１字ずつアラビア数字で記入してください。
なお、金額の訂正したものは無効とします。
3．入札の際は、入札書を二つ折りにして入札箱に投函してください。
封筒は必要ありません。
4．落札にあたって、契約金額は、落札金額に消費税及び地方消費税額を加えた金額とします。なお、消費税率は、10%とします。

契約番号	32

委　　任　　状

令 和 6 年 2 月 19 日

高座清掃施設組合
組合長　内 野　優　殿

委任者　住　　所
商号又は名称
代表者職氏名　　印

件　　名　高座施設組合屋内温水プール駐車場等補修工事

今般私は、次の者を代理人と定め、上記の件に関する入札の一切の権限を委任します。

代理人氏名	被委任者印鑑

質　　問　　書

高座清掃施設組合契約担当　殿

　設計図書に関して、質疑がある場合は質疑内容を記載し、電子メール又はFAXで送信してください。

○ 送 信 日 時 ： 入札公告を確認してください。
○ 送　信　先 ： 高座清掃施設組合　総務課　契約担当
e-mail：keiyaku@kouzaseisou-kanagawa.jp
ＦＡＸ：046-238-6010
○ 回　　答 ： ホームページに順次掲載します。

認 定 番 号		電 話 番 号	
所　在　地		e-mailアドレス	
商号又は名称		ＦＡＸ番号	
代表者職氏名		担 当 者 名	

契 約 番 号	32
契 約 件 名	高座施設組合屋内温水プール駐車場等補修工事

質　　疑　　内　　容

工 事 特 記 仕 様 書

□工事件名　　高座施設組合屋内温水プール駐車場等補修工事
□工事場所　　海老名市本郷20番地の1
□工　　期　　令和6年2月26日から令和6年5月31日まで

1.工事の目的

本工事は、老朽化している高座施設組合屋内温水プール駐車場フェンスの交換補修、及び段差が発生している駐車場アスファルトの補修を行い、利用者の利便性を図る。施工においては、屋内温水プール利用者に影響が発生しないよう実施する。

2.工事における注意事項

(1).一般事項

① 工事受注者は、海老名市が定める「現場代理人及び主任(監理)技術者の適正な配置等について」に基づき各技術者を配置し、工事内容を十分理解した上で施工計画を立て、施工に際しての必要な手続きを終えた後、組合監督員の承認を得てから現場着手する。

② 工事受注者は、工事提出書類チェックリストに基づき、適宜必要な書類を組合に提出する。

③ 工事受注者は、工事履行報告書(様式指定)の書式に基づき、毎月末に監督員に工事の進捗を報告し、監督員の承認を得る。

④ 本工事箇所は、屋内温水プールの敷地を含むため、現場管理には特に細心の注意を払うとともに、施工する工種によっては、屋内温水プールの休館日に行う。

⑤ 本工事に際しては、事前に関係者へ十分な周知を図るとともに、当組合以外の企業等が管理している敷地及び施設に立ち入る場合には、相手方に身分を明らかにし、了解を得てから立ち入る。

⑥ 測量点及び境界点は、工事着手前に調査点検し、紛失している場合は必要に応じ復元を行うとともに存在するものは保存を行う。また、工事により影響が生じる恐れがある場合は、事前に関係者の了解を得るとともに、工事完了までに復元する。

⑦ 工事受注者は、請負金額500 万円以上の工事について、コリンズ(工事実績情報システ

ム）に基づき、組合監督員の確認を受けた上で、登録を行う。
なお、登録した後は発行される「登録内容確認書」の写しを、次のとおり組合監督員に提出する。
ア 受注時は、契約後、土曜日、日曜日、祝日等を除き10日以内。
イ 変更時は、変更があった日から、土曜日、日曜日、祝日等を除き10日以内。
ウ 完了時は、業務完了届提出後、土曜日、日曜日、祝日等を除き10日以内。
エ 訂正時は、適宜登録機関に登録申請を行う。
以上の期間については、組合閉庁日を除くものとする。

⑧ 工事受注者は、建設業法に基づき、下請契約をする場合は、下請契約金額にかかわらず、「施工体制台帳」、「施工体系図」を作成し、監督員に写しを提出すると共に、工事関係者及び公衆が見やすい場所に、施工体系図と下請けを含めたすべての建設業許可票、労災保険関係成立票を掲げる。

⑨ 施工については、騒音規制法及び振動規制法を遵守するとともに、工事前に所定の手続きを行うこと。また、使用する建設機械は、低騒音、低振動、排ガス規制に適合したものを使用する。

⑩ 工事受注者は、工事記録として下記の写真を撮影し、検査等で組合に報告する。なお、下記以外の基準については、写真管理基準（案）（国土交通省）による。

事 項	内 容
撮影すべき事柄	工事着工前、工事完成
	施工状況、安全管理、使用材料、品質管理、出来形管理、災害・事故記録、その他（公害、環境、補償等）
写し込むべきもの	写真撮影では、以下の項目のうち必要事項を記載した小黒板を文字が判読できるよう被写体とともに写しこむものとする。 ①工事名、②工種等、③年月日、④測点（位置）、⑤設計寸法、 ⑥実測寸法、⑦略図、⑧工事請負者、⑨立会者

⑪ この「工事特記仕様書」に記載する以外については、神奈川県土木工事共通仕様書に基づき、適正な履行を図るものとする

(2)．工事範囲及び計画高

① 工事範囲（構造物等の配置）とその高さ（丁張）を現地に表示し、組合監督員の立ち合いの上、承諾を得る。

(3). 土工

① 設計書の土工は、施工標準断面により算出したものであることから、設計と施工との乖離が生じた場合は、組合監督員との協議の上で施工する。

② 工事による残土は、組合敷地内で組合監督員が指定する場所に移動する。

③ 埋戻しの施工では、十分に転圧締固めを行い、施工後の不等沈下を防ぐ。

(4). 取り壊し工

① 取り壊しによって生じる建設廃材等は、組合監督員の承認後、建設廃材指定登録工場へ搬入して処理を委託し、搬入後は書面にて搬入報告を受ける。

② 既存フェンス等の取り壊し範囲については、組合監督員の立ち合いにより確定する。

(5). 舗装工

① 透水性舗装のフィルター層に用いる再生砂については、六価クロムの溶出がないことを確認できる材料を用いる。

② 各路盤の仕上がり高さについて、組合監督員の丁張り検査を受けること。

③ 舗装及び路盤は、組合監督員の立会検査後施工すること。

(6). 区画線工

① 施工にあたっては、組合監督員の立会により指示を受けてから施工する。

② 施工日及び施工による駐車場利用の切り替えは、屋内温水プールの休館日（月曜日）を基本とする。

(7). 付属施設工

① フェンスの施工位置については、組合監督員の指示を受け施工する。

(8). 安全及び現場管理

① 工事に伴い交通規制が必要となる場合については、海老名警察署の指示に従い許可を得ること。

② 交通整理員は、工事用車及び屋内温水プール利用者とその車両の誘導のため、適宜配置して安全管理に努める。

3. 完成引渡し

① 工事の完成引き渡しは、契約期間内に行う。

② 完成図書は、図書種別ごとにファイリングし、必要に応じ書類保存箱に納めて納品する。

4. 契約不適合責任

① 契約不適合責任期間は、工事請負契約約款に定める期間とする。

② 契約不適合責任点検工事受注者は、引渡しの日から1年以内（原則として引渡しの日から起算して11箇月経過し12 箇月経過する以前の期間）に、組合が行う契約不適合責任点検に立ち会うこと。なお、元請工事と下請工事の工種が異なる場合は、元請工事の工種の定めにより判断し、下請工事は元請工事と同様とする。

③ 契約不適合責任修補工事受注者は、契約不適合責任点検において、契約不適合責任があると認められたときは、速やかにその契約不適合責任補修を行い、契約不適合責任修補報告書（任意書式）を提出すること。

5. その他

(1). アスベストの使用制限

① 使用材料についてはノンアスベスト材料とし、アスベスト含有材料を使用しない。

(2). 個人情報

① 工事受注者は、個人情報を取り扱う事務を行う場合には、「個人情報の保護に関する法律」及び「高座清掃施設組合個人情報の保護に関する法律の施行に関する条例」を遵守する。

(3). ワンデーレスポンス

① 「ワンデーレスポンス」とは、所定の工期内に工事を完成させることを目的に、工事発注者と工事受注者が意思疎通を図り、工事現場において発生する諸問題に対し迅速な対応を実現するため、工事発注者が、工事受注者からの協議や質問への回答を、基本的に「その日のうち」に行うものである。但し「その日」が閉庁日の場合、また「その日のうち」の回答が困難な場合は、いつまでに回答が必要なのかを工事受注者と協議し、回答日を決める。

② 工事受注者は工事施工中において、問題が発生した場合及び計画工程と実施工程を比較照査し、差異が生じる恐れがある場合は、原因を明らかにするとともに、速やかに組合監督員へ書面にて報告する。

工事受注者は、設計図書及び本特記仕様書に定めのない疑義事項について、組合監督員との協議の上、工事を履行する。

以 上。

工　事　位　置　図

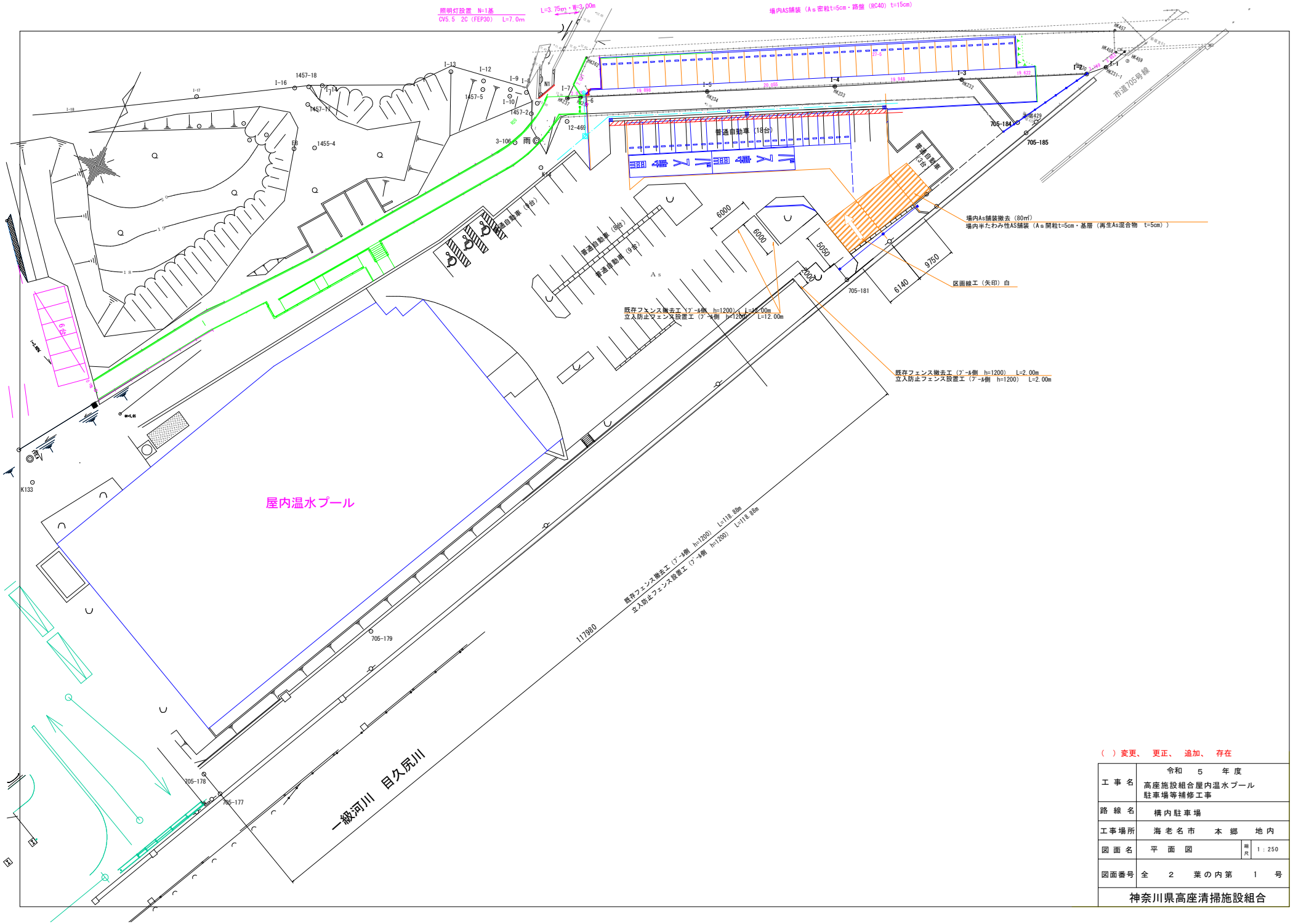

（ ）変更、 更正、 追加、 存在

工事名	令和 5 年度 高座施設組合屋内温水プール 駐車場等補修工事		
路線名	構内駐車場		
工事場所	海老名市 本郷 地内		
図面名	平面図	縮尺	1：250
図面番号	全 2 葉の内第 1 号		
神奈川県高座清掃施設組合			

構造図

立入防止柵設置工 S=1:20

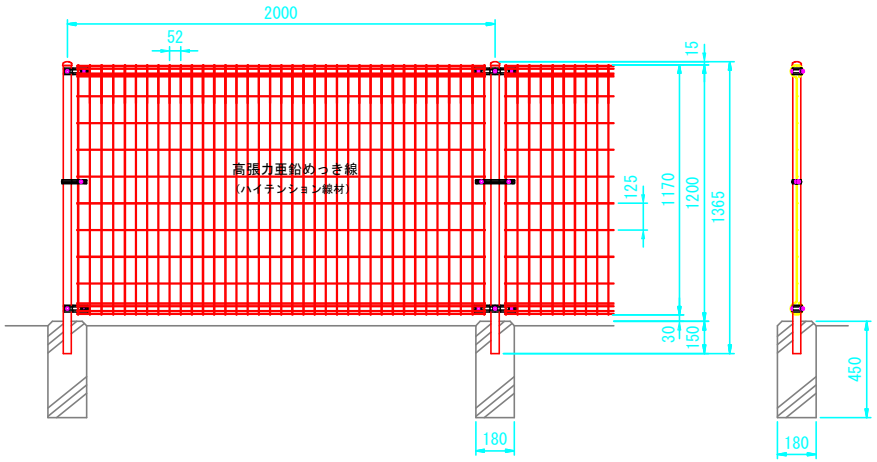

【 部材一覧表（参考）】

部番	部 材 名	形格（mm）	材 質	摘 要
1	支柱 #1200	φ38.1×t1.6	STK 400	静電粉体塗装 (下地 亜鉛・アルミ・マグネシウミ合金めっき)
2	支柱キャップ	t1.6	SPCC・K27	〃
3	本体 #1200	φ3.6	亜鉛めっき鉄線	流動浸漬塗装（下地亜鉛めっき）
4	固 定 金 具	t1.6	SGH・Z27	静電粉体塗装（下地亜鉛めっき）
5	固定金具端末用	〃	〃	〃
6	押 え 金 具	〃	〃	〃
7	中 間 金 具	〃	〃	〃
8	中間金具端末用	〃	〃	〃
9	角 根 ボ ル ト	M8×51	4.6相当	溶融亜鉛めっき
10	〃	M8×20	〃	〃
11	〃	M8×15	〃	〃
12	平 座 金	呼び径8	SPCC	〃
13	六角飾りナット	M8	4.6相当	〃

場内As舗装 S=1:20

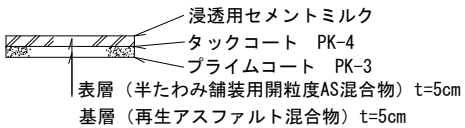

（ ）変更、 更正、 追加、 存在

工 事 名	令和 5 年 度 高座施設組合屋内温水プール 駐車場等補修工事		
路 線 名	構内駐車場		
工事場所	海老名市 本郷 地内		
図 面 名	構 造 図	縮尺	1：250
図面番号	全 2 葉の内第 2 号		
神奈川県高座清掃施設組合			

局　長	次　長	課　長	係　長	検　算	設 計 者

工　事　番　号		施　工　年　度	令和５年度
工　事　名　称	高座施設組合屋内温水プール駐車場等補修工事		
工　事　場　所	海老名市本郷20番地の１		
施　　工　　主	高座清掃施設組合	工事概要 １．取　壊　し　工　…　１式 １．フェンス設置工　…　１式 立入り防止柵設置　L＝132m １．舗　　装　　工　…　１式 半たわみ性アスファルト舗装　A＝80㎡ １．区　画　線　工　…　１式	
設　計　区　分			
路　　線　　名			
工　事　期　間	令和　　年　　月　　日 ～ 令和　　年　　月　　日		
工　事　日　数	日		
部　　課　　名	施設課		
積　算　担　当			
合　　計　　額			
工　事　価　格			
消費税相当額			

本　工　事　内　訳　書

工事区分	工　種	種　別	細　別	単位	数　量	単　価	金　額	摘　要
本工事費	公園工事							場所区分:補正なし
		取壊し工		式	1			A-　1号内訳書
		フェンス設置工		式	1			A-　2号内訳書
		舗装工		式	1			A-　3号内訳書
		区画線工		式	1			A-　4号内訳書
	直接工事費計							
	共通仮設費計							
		安全費		式	1			A-　5号内訳書
		共通仮設費		式	1			
	純工事費							
		現場管理費		式	1			
工事原価								
		一般管理費	(契約保証費含む)	式	1			発注者が金銭的保証を必要とする

本　工　事　内　訳　書

工事区分	工　種	種　別	細　別	単位	数　量	単　価	金　額	摘　要
		スクラップ料		式	1			A-　6号内訳書
工事価格								← 入札額
消費税相当額								
合計額								

A-　1号　　1式当たり　　内訳書

取壊し工

名　称	規　格	単 位	数　量	単　価	金　額	摘　要
舗装版破砕		㎡	80			C-　1号単価表
殻運搬		m3	8			C-　2号単価表
廃材処理料（北部地区）	無筋Co殻	m3	8			
立入り防止柵撤去	メッシュフェンスM0型　H＝1200、ブロック基礎、支柱間隔２ｍ	m	132			C-　3号単価表
殻運搬		m3	1.1			C-　7号単価表
廃材処理料（北部地区）	無筋Co（基礎ブロック）	m3	1.1			
計						

A-　2号　　1式当たり　　内訳書

フェンス設置工

名　　称	規　　格	単 位	数　　量	単　　価	金　　額	摘　　要
立入り防止柵工(人力建込)	メッシュフェンスM0型　H＝1200、ブロック基礎、支柱間隔２ｍ	m	132			C-　8号単価表
計						

A-　3号　　1式当たり　　内訳書

舗装工

名　称	規　格	単 位	数　量	単　価	金　額	摘　要
不陸整正		㎡	80			C-　12号単価表
基層（車道・路肩部）		㎡	80			C-　13号単価表
半たわみ性アスファルト舗装表層（車道・路肩部）		㎡	80			C-　14号単価表
セメントミルク浸透		㎡	80			C-　15号単価表
計						

A-　4号　　1式当たり　　内訳書

区画線工

名　称	規　格	単 位	数　量	単　価	金　額	摘　要
区画線工 溶融式(手動) 昼間 豪雪補正無	矢印・記号・文字15cm換算 制約無,排水性舗装でない,供用区間	m	6.25			C- 16号単価表
計						

A-　5号　　1式当たり　　内訳書

安全費

名　　称	規　　格	単 位	数　　量	単　　価	金　　額	摘　　要
交通誘導警備員Ｂ		人				
計						

A-　6号　　1式当たり　　内訳書

スクラップ料

名　　称	規　　格	単 位	数　　量	単　　価	金　　額	摘　　要
スクラップ料	H3	t	0.33			
計						

C-　1号　　1㎡当たり　　単価表

舗装版破砕

名　称	規　格	単 位	数　量	単　価	金　額	摘　要
舗装版破砕	舗装版種別:ｺﾝｸﾘｰﾄ舗装版 障害等の有無:無し 騒音振動対策:不要	㎡	1			
	舗装版厚:15cm以下					
計						

C-　2号　　1m3当たり　　単価表

殻運搬

名　称	規　格	単 位	数　量	単　価	金　額	摘　要
殻運搬	殻発生作業:舗装版破砕 積込工法区分:機械積込(小規模土工) DID区間の有無:有り	m3	1			
	運搬距離:8.0km以下					
計						

C-　3号　　100m当たり　　単価表

立入り防止柵撤去

メッシュフェンスM0型　H＝1200、ブロック基礎、支柱間隔２ｍ

名　称	規　格	単 位	数　量	単　価	金　額	摘　要
基礎ﾌﾞﾛｯｸ設置		個	51			C-　4号単価表
支柱設置(建込)		本	51			C-　5号単価表
金網(ﾌｪﾝｽ)設置(張立)		m	100			C-　6号単価表
計						
１ｍ当たり						

C-　4号　　100個当たり　　単価表

基礎ﾌﾞﾛｯｸ設置

名　称	規　格	単 位	数　量	単　価	金　額	摘　要
土木一般世話役		人				
普通作業員		人				
諸雑費		式	1			
計						
1個当たり						

C-　5号　　100本当たり　　単価表

支柱設置(建込)

名　称	規　格	単 位	数　量	単　価	金　額	摘　要
土木一般世話役		人				
普通作業員		人				
諸雑費		式	1			
計						
1本当たり						

C-　6号　　100m当たり　　単価表

金網(ﾌｪﾝｽ)設置(張立)

名　称	規　格	単 位	数　量	単　価	金　額	摘　要
土木一般世話役		人				
普通作業員		人				
諸雑費		式	1			
計						
１ｍ当たり						

C-　7号　　1m3当たり　　単価表

殻運搬

名　称	規　格	単 位	数　量	単　価	金　額	摘　要
殻運搬	殻発生作業:ｺﾝｸﾘｰﾄ(無筋)構造物とりこわし 積込工法区分:機械積込 DID区間の有無:有り	m3	1			
	運搬距離:8.0km以下					
計						

C-　8号　　100m当たり　　単価表

立入り防止柵工(人力建込)

メッシュフェンスM0型　H＝1200、ブロック基礎、支柱間隔２ｍ

名　称	規　格	単 位	数　量	単　価	金　額	摘　要
基礎ﾌﾞﾛｯｸ設置		個	51			C-　9号単価表
支柱設置(建込)		本	51			C-　10号単価表
金網(ﾌｪﾝｽ)設置(張立)		m	100			C-　11号単価表
計						
１ｍ当たり						

C-　9号　　100個当たり　　単価表

基礎ﾌﾞﾛｯｸ設置

名　称	規　格	単 位	数　量	単　価	金　額	摘　要
土木一般世話役		人				
普通作業員		人				
基礎ブロック		個	100			
諸雑費		式	1			
計						
1個当たり						

C-　10号　　100本当たり　　単価表

支柱設置(建込)

名　　称	規　　格	単　位	数　　量	単　　価	金　　額	摘　　要
土木一般世話役		人				
普通作業員		人				
諸雑費		式	1			
計						
１本当たり						

C-　11号　　100m当たり　　単価表

金網(ﾌｪﾝｽ)設置(張立)

名　　称	規　　格	単 位	数　　量	単　　価	金　　額	摘　　要
土木一般世話役		人				
普通作業員		人				
金　網		m	100			
諸雑費		式	1			
計						
１ｍ当たり						

C-　12号　　1㎡当たり　　単価表

不陸整正

名　　称	規　　格	単　位	数　　量	単　　価	金　　額	摘　　要
不陸整正	補足材料の有無:有り 補足材料平均厚さ:29mm以上34mm未満	㎡	1			
計						

C-　13号　　1㎡当たり　　単価表

基層（車道・路肩部）

名　　称	規　　格	単　位	数　　量	単　　価	金　　額	摘　　要
基層（車道・路肩部）	平均幅員:1.4m未満(1層当り平均仕上り厚50mm以下) 1層当り平均仕上り厚:実数入力 材料:各種(2.20以上2.30t/m3未満)	㎡	1			
	瀝青材料種類:ﾌﾟﾗｲﾑｺｰﾄ PK-3					
計						

C-　14号　　1㎡当たり　　単価表

半たわみ性アスファルト舗装表層（車道・路肩部）

名　　称	規　　格	単　位	数　　量	単　　価	金　　額	摘　　要
表層（車道・路肩部）	平均幅員:1.4m未満(1層当り平均仕上り厚50mm以下) 1層当り平均仕上り厚:実数入力 材料:開粒度ｱｽｺﾝ(13)	㎡	1			
	瀝青材料種類:ﾀｯｸｺｰﾄ PK-4					
計						

C-　15号　　1㎡当たり　　単価表

セメントミルク浸透

名　　称	規　　格	単 位	数　　量	単　　価	金　　額	摘　　要
セメントミルク浸透	施工厚さ:50㎜	㎡	1			
計						

C-　16号　　1,000m当たり　　単価表

区画線工 溶融式(手動) 昼間 豪雪補正無

矢印・記号・文字15cm換算 制約無,排水性舗装でない,供用区間

名　称	規　格	単 位	数　量	単　価	金　額	摘　要
区画線設置(溶融式) 昼間	豪雪無 矢印･記号･文字 制約無	m	1,200			
塗料		kg	684			
ｶﾞﾗｽﾋﾞｰｽﾞ		kg	30			
ﾌﾟﾗｲﾏｰ		kg	30			
軽 油	ﾊﾟﾄﾛｰﾙ給油	L	132			
諸雑費		式	1			
計						
１ｍ当たり						