入　札　案　件　概　要　書（工事）

件　　名	（仮称）地域交流温浴センター整備に伴う付替え道路工事		契約番号 22
履行場所	海老名市 本郷　地内		
工　　期	令和　7　年　11　月　25　日～令和　8　年　6　月　30　日		
予定価格	金　111,397,000　円（税込）　金　101,270,000　円（税抜） 契約金額500万円超となる場合、手持契約件数に加算されます。		
最低制限価格等	有り　※詳細は、高座清掃施設組合条件付一般競争入札等事務取扱要領及び入札告示を参照してください。 なお、本案件についてはスクラップ費を計上していることから、最低制限価格の算定については、算定基準に基づいて計算をした合計額からスクラップ費を除いた額を最低制限価格とします。		
参加条件	営業種目	010土木一式	○下請契約の請負代金の合計の額が５千万円（建築一式工事の場合は８千万円）以上となる場合には特定建設業の許可が必要です。 併せて、主任技術者に代えて監理技術者を配置すること。
	経営事項審査総合評点	650　点以上　※経審は最新の評価点で判断します。	
	参加の地域要件	第　4　区分	地域要件は入札公告で確認してください。
	配置技術者等	社として過去5年以内に官民問わず500㎡以上の宅地等の造成工事の施工実績を有し、配置技術者はその施工に関わる経験を有すること。	
	手持契約件数制限	契約（委託を含む）する手持件数が３件以内であること。 （入札参加申込締切日現在、高座清掃施設組合発注の入札案件に限る。）	
	その他の要件	過去5年間で受注した高座清掃施設組合発注の工事において、文書及び口頭で注意等の指導を受けたことがないこと。	
提出書類	◆条件付一般競争入札参加資格確認申込書送付時 ○経営事項審査結果通知書の写し ○建設業許可を確認できる書類 ○配置予定技術者調書 ○配置技術者の実績が確認できる書類 ○現場代理人及び主任（監理）技術者の３カ月以上の雇用を確認できる書類（原則として 健康保険被保険者証）の写し **※健康保険被保険者証の写しを提出する場合は、被保険者等記号・番号及び保険者番号（３箇所）にマスキング（黒塗り）をして提出してください。** ◆入札時 ○入札時に記載する金額に相当する工事費積算内訳書		
工事概要	（仮称）地域交流温浴センター建設工事に向けた基盤整備を図るため、 地盤の切下げ及び盛土、それに伴う擁壁及び地盤改良、法面の施工、幅員 6.0mの環境プラザ道路の付替え、その他排水施設等を整備するものである。 **※入札書、委任状は別添の様式を使用してください。**		

条件付一般競争入札参加資格確認申込書

令 和　　年　　月　　日

高 座 清 掃 施 設 組 合
組 合 長　内 野　　優　殿

認　定　番　号	
所　　在　　地	
商号又は名称	
代表者職氏名	
担　当　者　名	
電　話　番　号	
e-mailアドレス	
Ｆ Ａ Ｘ 番 号	

使　　用　　印	

入札に参加したいので、次のとおり申込します。
なお、この参加申込書及び添付書類の全ての記載事項は、事実と相違ありません。

契約番号　22

件　　名　（仮称）地域交流温浴センター整備に伴う付替え道路工事

（　高座清掃施設組合　総務課　契約担当
e-mail：keiyaku@kouzaseisou-kanagawa.jp
ＦＡＸ： 046-238-6010　）

※通信欄（二日以内に返信します。）

☐ 申込書を受け付けました。「条件付一般競争入札参加資格確認通知書」は、審査後電子メール又はFAXで送付します。

☐ 書類が不足しています。入札公告等を確認して再申請してください。

☐ ＿＿＿＿＿＿＿＿＿＿＿＿＿＿＿＿＿＿＿＿

組合の確認　**（記入不要）**		
地　　域	第4区分	
営業種目	010 土木一式	
経　　審	650　点以上	
そ の 他	経営事項審査結果通知書の写し 建設業許可 配置予定技術者調書 配置技術者の実績確認書類 雇用を確認できる書類	

契約番号	22

入　　札　　書

令 和 7 年 11 月 17 日

高座清掃施設組合
組合長　内 野　優　殿

住　　所
商号又は名称
代表者職氏名　　印
代 理 人 氏 名　　印

高座清掃施設組合契約規則を堅く守り、次の金額で入札します。

件　　名	（仮称）地域交流温浴センター整備に伴う付替え道路工事											
金　額(税抜)	千	百	十	億	千	百	十	万	千	百	十	円

（注）１　金額は、消費税及び地方消費税額を除いた額を記入してください。
２　金額は、１つの枠に１字ずつアラビア数字で記入してください。
なお、金額の訂正したものは無効とします。
３　入札の際は、入札書を二つ折りにして入札箱に投函してください。
封筒は必要ありません。
４　落札にあたって、契約金額は、落札金額に消費税及び地方消費税額を加えた金額とします。なお、消費税率は、10％とします。

契約番号	22

委　　任　　状

令 和 7 年 11 月 17 日

高座清掃施設組合
組合長　内 野　優　殿

委任者　住　　所

商号又は名称

代表者職氏名　　印

件　　名　（仮称）地域交流温浴センター整備に伴う付替え道路工事

今般私は、次の者を代理人と定め、上記の件に関する入札の一切の権限を委任します。

代理人氏名	被委任者印鑑

質　　問　　書

高座清掃施設組合　契約担当　殿

　設計図書に関して、質疑がある場合は質疑内容を記載し、電子メール又はFAXで送信してください。

○ 送 信 日 時 ： 入札公告を確認してください。
○ 送　信　先 ： 高座清掃施設組合　総務課　契約担当
e-mail：keiyaku@kouzaseisou-kanagawa.jp
ＦＡＸ：046-238-6010
○ 回　　答 ： ホームページに順次掲載します。

認 定 番 号		電 話 番 号	
所　在　地		e-mailアドレス	
商号又は名称		ＦＡＸ番号	
代表者職氏名		担 当 者 名	

契 約 番 号	22
契 約 件 名	（仮称）地域交流温浴センター整備に伴う付替え道路工事

質　　疑　　内　　容

工　事　位　置　図

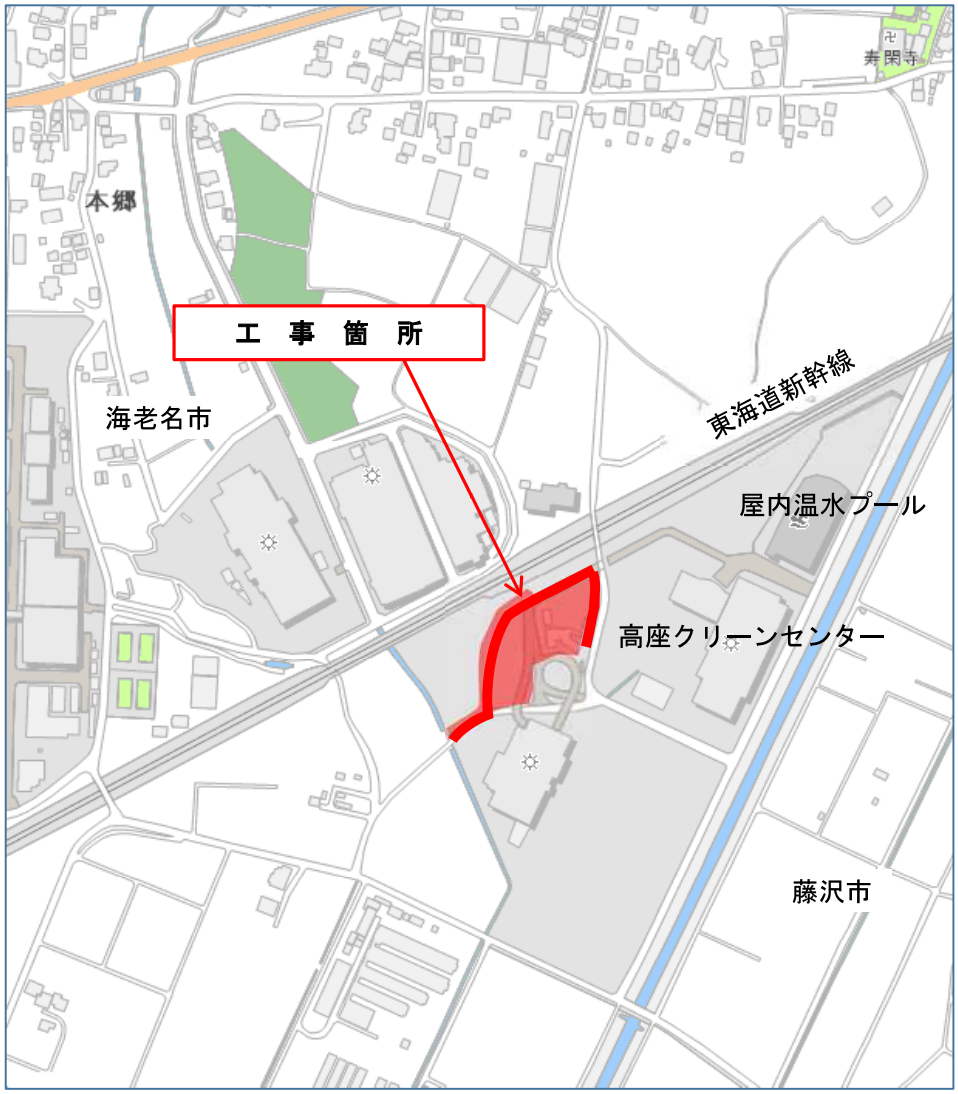

工　事　特　記　仕　様　書

□工事件名　　（仮称）地域交流温浴センター整備に伴う付替え道路工事
□工事場所　　海老名市本郷地内
□工　　期　　令和7年11月25日から令和8年6月30日まで

１.工事の目的

本工事は、従前の旧事務棟の敷地を拡大して、新たに整備する（仮称）地域交流温浴センターの敷地とすることから、現地盤からの切下げ及び盛土、海老名市道710号線（以下「市道710号線」という。）への擁壁の施工、盛土部に対する地盤改良と法面の施工を行うとともに、幅員6.0mの環境プラザ道路の付替え、その他排水施設等の施工を行うことで、令和8年度から着手する予定の（仮称）地域交流温浴センター建設工事に向けた基盤整備を図るものである。

２.工事における注意事項

１）一般事項

①工事受注者は、海老名市が定める「現場代理人及び主任（監理）技術者の適正な配置等について」に基づき各技術者を配置し、工事内容を十分理解した上で施工計画を立て、施工に際しての必要な手続きを終えた後、組合監督員の承認を得てから現場着手する。

②本工事完了後の令和8年7月（予定）には、（仮称）地域交流温浴センター建設工事が着手することから、工事受注者は工程管理に留意して、建設工事に影響が出ないよう努める。

③工事受注者は、工事提出書類チェックリスト（海老名市仕様）に基づき、適宜、必要な書類を組合に提出する。

④工事受注者は、工事履行報告書（様式指定）の書式に基づき、契約期間中の毎月末までの工事の進捗を翌月の 5 日までに組合監督員に報告し、組合監督員の承認を得る。ただし、工事完了した月は除く。

⑤本工事箇所は、施工中の第二清掃処理場等解体撤去工事の一部工事と競合することから、工事着手前に第二清掃処理場等解体撤去工事の解体工事受注者と協議の上で施工計画を作成するとともに、施工中においても定期的に解体工事受注者と協議を行い、工程管理を含め現場管理に注意を払いながら施工を行う。

⑥本工事に際しては、事前に関係機関へ十分な周知を図るとともに、現在の環境プラザへの道路の通行に支障を生じないような施工計画を立てて工事を行う。

⑦測量点及び境界点は、工事着手前に調査点検し、紛失している場合は必要に応じ復元を行うとともに存在するものは保存を行う。また、工事により影響が生じる恐れがある場合は、事前に関係者の了解を得るとともに、工事完了までに復元する。

⑧工事受注者は、請負金額500万円以上の工事について、コリンズ（工事実績情報システム）に基づき、組合監督員の確認を受けた上で、登録を行う。
なお、登録した後は発行される「登録内容確認書」の写しを、次のとおり組合監督員に提出する。

ア　受注時は、契約後、土曜日、日曜日、祝日等を除き 10 日以内。
イ　変更時は、変更があった日から、土曜日、日曜日、祝日等を除き 10 日以内。
ウ　完了時は、業務完了届提出後、土曜日、日曜日、祝日等を除き 10 日以内。
エ　訂正時は、適宜登録機関に登録申請を行う。
以上の期間については、組合閉庁日を除くものとする。

⑨工事受注者は、建設業法に基づき、下請契約をする場合は、下請契約金額にかかわらず、「施工体制台帳」、「施工体系図」を作成し、監督員に写しを提出すると共に、工事関係者及び公衆が見やすい場所に、施工体系図と下請けを含めたすべての建設業許可票、労災保険関係成立票を掲げる。

⑩施工については、騒音規制法及び振動規制法を遵守するとともに、工事前に所定の手続きを行う。また、使用する建設機械は、低騒音、低振動、排ガス規制に適合したものを使用する

⑪写真による工事記録
工事受注者は、工事記録として下記の写真を撮影し、検査等で組合に報告する。なお、下記以外の基準については、写真管理基準（案）（国土交通省）による。

事　項	内　　容
撮影すべき事柄	工事着工前、工事完成、
	施工状況、安全管理、使用材料、品質管理、出来形管理、災害・事故記録、その他（公害、環境、補償等）
写し込むべきもの	写真撮影では、以下の項目のうち必要事項を記載した小黒板を文字が判読できるよう被写体とともに写しこむものとする。 ①工事名、②工種等、③年月日、④測点（位置）、⑤設計寸法、⑥実測寸法、⑦略図、⑧工事請負者、⑨立会者

⑫この「工事特記仕様書」に記載する以外については、神奈川県土木工事共通仕様書に基づき、適正な履行を図るものとする。

⑬年度終了検査
工事受注者は、令和 7 年度終了の前までにその年度の出来形について、組合から年度終了検査を受けなければならない。また、年度終了検査の受検に際しては、事前に数量及び金額に関する出来高調書及びその出来高が判る資料を作成し、受検するものとする。
なお、令和 7 年度の出来高は、年度前払金を含め全体工事費の 3 割までとする。

⑭完了検査
工事受注者は、工期内に組合による完了検査を受けるものとする。なお、完了検査の前には、社内検査による検査を受けるとともに、「工事提出書類チェックリスト」に掲げられた中の完了検査に必要な書類を完了検査日の 1 週間前までに提出する。

２）第二清掃処理場等解体撤去工事の施工範囲
第二清掃処理場等解体撤去工事より市道 710 号線の北側では、次の構造物等の解体撤去を行う。
・搬出橋梁の上部工

・搬出橋梁の橋脚

なお、搬出橋梁の下部工（現地盤面から下部）については、解体撤去工事の対象に含んでいない。

３．施工における特記事項

１）土　　工

①本工事の盛土は、旧事務棟の盤下げ等により生じる掘削土を敷地内運搬により、付替え道路のための路体盛土として使用する。なお、路体盛土の際には、固化材（安定処理工）を混合し使用する。なお、設計では、セメント系固化材を計上している。

②路体盛土では、十分に転圧締固めを行い、施工後の不等沈下を防ぐ。

２）安定処理工

①固化材の選定

・工事受注者は、固化材を選定する場合は、あらかじめ組合監督員の承諾を得る。

②固化材の散布

・固化材を散布する土は、木片、金属類、布、プラスチック、ごみ、コンクリート塊及びアスファルト塊などの異物をあらかじめ除去してから散布を行う。
・固化材の散布の前は、現地盤の不陸整正及び必要に応じた仮排水施設を整える。
・固化材の散布は、人力または散布する機械により均等に行う。

③固化材の混合

・固化材の混合は、概ね混合厚 1.0ｍを目安に、混合する機械により固化材を混合させる。なお、工事受注者は、混合中に混合深さを確認するとともに、混合むらが生じた場合は、再混合を行う。

④粉塵対策

・工事受注者は、固化材の散布及び混合にあたり、固化材の粉塵対策を行う。

⑤固化材混合後の転圧

・固化材の混合が完了した後、表面のあら均しを行い、整形して締固めを行う。
・数日間の養生後は、振動ローラーなどの締固めの機械により締固めを行う。

⑥品質管理

・工事受注者は、施工後の品質管理試験として現場 CBR 試験を行う。CBR 試験の目安は 3%以上とする。

ａ　セメント系固化材を使用する場合

六価クロム溶出試験

・セメント系固化材を使用する場合は、あらかじめ「セメント及びセメント系固化材を使用した改良土の六価クロム溶出試験実施要領（案）」に基づき試験を実施し、基準値以下であることの確認を行う。なお、試験結果（計量証明書）は、組合監督員に提出する。
・六価クロム溶出試験により、基準値超となった場合は、固化材の再選定を行う。

ｂ　石灰系固化材を使用する場合

・セメントを含む石灰系固化材を使用する場合は、セメント系固化材と同様に六価ク

ロム溶出試験を実施する。
・粒状の石灰を用いる場合には、一回目の混合が終了した後、仮転圧して放置し、生石灰の消化を待ってから再び混合を行う。ただし、粉状の生石灰（0～5mm）を使用する場合は、一回の混合とする。
・生石灰の貯蔵量が 500 kgを越える場合は、消防法の適用を受けるため、必要な手続きを行う。

３）路体盛土工
①盛土工の施工において、一層の仕上り厚を 0.3m以下とし、平坦に十分な転圧締固めを行い、施工後の不等沈下を防ぐ。

②盛土面が傾斜のある現地盤と接する箇所においては、現地盤に対して原則高さ 0.5ｍ、幅１.0ｍと段切りを行った上で、盛土を行う。

③盛土材料に石が混入する場合には、その施工にあたって石が一ヶ所に集まらないようにする。

④締固め作業の実施では、適切な含水比の状態で施工する。

４）取り壊し工
①取り壊しによって生じる建設廃材等は、組合監督員の承認後、建設廃材指定登録工場へ搬入して処理を委託し、搬入後は書面にて搬入報告を受ける。

②既存の間知ブロック積擁壁の取り壊しでは、取壊し後の市道 710 号線や環境プラザ道路の通行に支障が生じないよう養生を行いながら施工をする。

５）法面工
①法面整形の施工にあたり、ゆるんだ転石、岩塊、樹木（根）等の取り除きを行い、法面と人工張芝との付着を良好にする。

②盛土部法面整形の施工では、法面の崩壊が起こらないように法面バケットを装着したバックホウで十分に締固めを行う。

③品質管理（締固め度の管理）のため、現場密度試験を行う。なお、試験を行う場所及び回数は、組合監督員と協議して定める。

④人工張芝には、分解性ネット付を使用し、適宜、目串の打ち込みを行う。

６）排水工
①L 型側溝で使用する切下げは、高さ 20mm用を使用する。また、使用する箇所は、道路右側はバス待避所、道路左側は温浴施設への通路との交差点部とし、切下げ部の前後にすり付け（高さ 100-20mm）を使用する。

②市道 710 号線に設置する自由勾配側溝の流末となる本郷幹線との接続高さは、現地にて監督員との協議により決定する。

７）擁壁工
①Ｈ鋼親杭横矢板擁壁に使用する鋼材は、あらかじめ錆止め材を塗布したものを使

用する。

②Ｈ形鋼と溝形鋼の接する箇所は、溶接により接合する。また、溶接部についても錆止め材を塗布する。

③壁の面積 3.0 ㎡辺りに対して 1 箇所の割合で水抜きパイプ（φ75）を設置する。また水抜きパイプを設置する壁背面には、流出防止材を設置する。

④上部現場打ち擁壁は、市道 710 号線の既存擁壁に差筋、間知積擁壁隔壁は既存の間知積ブロック擁壁に差筋をして剛結させる。

８）舗装工

①路盤の仕上がり高さについて、組合監督員の丁張り検査を受ける。

②舗装（仮復旧を除く）及び路盤は、組合監督員の立会検査後施工とする。

９）附属施設工

①ガードレールには、次図を参考に刻印などにより、種別、設置年月、道路管理者名などを表示する。

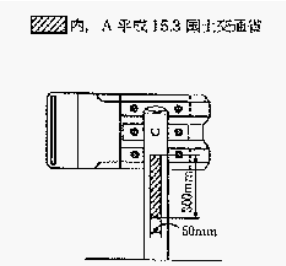

②工事に影響する既存の照明設備、掲示板は、本工事で移設するものを除き、組合監督員が指定する場所に納める。

③カーブミラーの移設箇所は、新幹線北側の本郷老人福祉センター寄りの路肩側とし、組合監督員との立会で移設箇所を決める。

④市道 710 号線の擁壁を整備する箇所には、市道に埋設してあるφ75 の水道本管からφ50 の引込管により敷地内に配管され、そこから新幹線こ線橋に向け敷地内にφ40 の給水管が本郷福祉老人センターに供給されている。これら水道管は、盤下げにより露出することから、擁壁の施工に伴い切り回しを行い計画地盤に埋設させる。なお、施工にあたっては、管轄する水道局を含め本郷福祉老人センター指定管理者と協議を行う。

10）区画線工

①環境プラザ道路側に停止線と止まれ、バス停車帯の表示を設置する。

②市道 710 号線側には、線形の見直しに伴う外側線、一定期間段差すり付け舗装となるところの注意表示のためのゼブラを設置する。

11）安全及び現場管理

①工事に伴い交通規制が必要となる市道 710 号線の施工については、海老名警察署

の指示に従い許可を得る。

②交通整理員は、市道 710 号線及び環境プラザ通路での施工において通行する車両の誘導のためと、市道 710 号線への工事用車両の出入りの誘導のため、適宜配置して安全管理に努める。

③工事用車両の通行ルートは、海老名市道 2152 号線の西側方面は通行せず、県道藤沢厚木の用田橋際からの通行とする。また、市道 710 号線の新幹線こ線橋から北側の通行も控える。

④市道 710 号線に全面通行止めの交通規制を掛ける場合は、事前に交通規制の予告板を掲示するとともに、地域に対して交通規制に対する周知を行う。更に、全面通行止めの交通規制を掛けている間は、用田橋際、海老名市道 2152 号線と市道 710 号線との交差点、藤沢市との行政界交差点に交通整理員を配置し、迂回の誘導を行う。

⑤第二清掃処理場等解体撤去工事による橋梁撤去工事に伴い、市道 710 号線（海老名市道 705 号線との交差点から寒川方面）が全面通行止めとなることから、本工事に伴う工事用車両の通行にも支障を来たすことになる。その場合、旧事務棟の敷地を利用した仮設通路等の迂回措置を検討する。ただ、第二清掃処理場等解体撤去工事による橋梁撤去工事の施工時期は、本工事の入札告示の時点では定まっていない。

３.完成引渡し

①工事の完成引き渡しは、契約期間内に行う。

②完成図書は、図書種別ごとにファイリングし、必要に応じ書類保存箱に納めて納品する。

４.契約不適合責任

①契約不適合責任期間は、工事請負契約約款に定める期間とする。

②契約不適合責任点検

工事受注者は、引渡しの日から 1 年以内（原則として引渡しの日から起算して 11 箇月経過し 12 箇月経過する以前の期間）に、組合が行う契約不適合責任点検に立ち会う。なお、元請工事と下請工事の工種が異なる場合は、元請工事の工種の定めにより判断し、下請工事は元請工事と同様とする。

③契約不適合責任修補

工事受注者は、契約不適合責任点検において、契約不適合責任があると認められたときは、速やかにその契約不適合責任補修を行い、契約不適合責任修補報告書（任意書式）を提出する。

５.その他

１）アスベストの使用制限

・使用材料についてはノンアスベスト材料とし、アスベスト含有材料を使用しない。

２）個人情報

・工事受注者は、個人情報を取り扱う事務を行う場合には、「個人情報の保護に関す

る法律」及び「高座清掃施設組合個人情報の保護に関する法律の施行に関する条例」を遵守する。

３）ワンデーレスポンス

①「ワンデーレスポンス」とは、所定の工期内に工事を完成させることを目的に、工事発注者と工事受注者が意思疎通を図り、工事現場において発生する諸問題に対し迅速な対応を実現するため、工事発注者が、工事受注者からの協議や質問への回答を、基本的に「その日のうち」に行うものである。
但し「その日」が閉庁日の場合、また「その日のうち」の回答が困難な場合は、いつまでに回答が必要なのかを工事受注者と協議し、回答日を決める。

②工事受注者は工事施工中において、問題が発生した場合及び計画工程と実施工程を比較照査し、差異が生じる恐れがある場合は、原因を明らかにするとともに、速やかに組合監督員へ書面にて報告する。

４）東海旅客鉄道株式会社との協議等

①本工事の施工箇所の一部は、東海道新幹線高架橋の近接箇所であり、この場所の工事着手には東海旅客鉄道株式会社の協議窓口と協議等を行う必要がある。

②協議等によっては、何らかの安全対策が必要となる場合がある。

５）各種手続きについて

（仮称）地域交流温浴センターの建設及び本工事に係る主な手続きの実施状況は、次のとおりである。

主な手続き	状　　況
①都市計画法開発許可	神奈川県に提出した「開発計画概要書」により開発許可不要の扱いとなっている。
②土壌汚染対策法に基づく形質変更届	神奈川県に提出した土壌汚染対策法第 4 条第 1 項及び県条例に基づく手続きを経て、同法第 4 条第 3 項の土壌汚染調査が不要であることを確認している。
③宅地造成及び特定盛土等規制法の扱い	神奈川県に提出した「盛土等計画概要書」により許可不要の扱いとなっている。
④埋蔵文化財に関する手続き	試掘調査により、文化財は確認されていない。ただ、文化財包蔵地に指定されていることから、工事中に文化財が確認された場合は、工事を停止して文化財の手続きを行う必要がある。

工事受注者は、設計図書及び本特記仕様書に定めのない疑義事項について、組合監督員との協議の上、工事を履行する。

以　　上。

施工条件明示書（土木工事共通）

１、工事概要

発注者	高座清掃施設組合	
工事件名	（仮称）地域交流温浴センター整備に伴う付替え道路工事	
工事場所	海老名市　　本郷　　地内	
工事目的	本工事は、新たに整備する（仮称）地域交流温浴センターの敷地を整備するため、現地盤からの切下げ及び盛土、海老名市道710号線へ擁壁の施工、盛土部に対する地盤改良と法面の施工を行うとともに、幅員6.0ｍの環境プラザ道路の付替え、その他排水施設等の施工を行うことで、令和8年度から着手する予定の（仮称）地域交流温浴センター建設工事に向けた基盤整備を図るものである。	
工事概要	工事延長L＝273.51m 1.土工　…1式　掘削V＝5415m3、盛土V=5413m3 2.取り壊し工　…1式 3.法面工　…1式　法面整形工A=544㎡、張芝工A=544㎡ 4.排水工　…1式　L型側溝Ｌ＝235m、L型集水桝N=24箇所 雨水管布設φ250L=109m、小型マンホール設置N=2基 5.擁壁工　…1式　Ｈ鋼親杭横矢板擁壁Ｌ＝36m（H鋼親杭N=19本） 6.舗装工　…1式　アスファルト舗装（t=5cm）A=755㎡、路盤工（t=20cm）A=609㎡ 7.附属施設工　…1式　ガードレール設置L=48m　8.区画線工　…1式	
契約工期	令和7年11月25 日　～　令和8年6月30日	
事業区分	☐ 補助金事業	☐ 国庫
		☐ 県費
	☑ 組合単独事業	
設計区分	☑ 単独積算	
	☐ 合算積算	工事
		工事

２、積算諸条件

主たる工種		道路改良
施工地域・施工場所区分		補正なし
契約保証の方法		発注者が金銭的補償を必要とする
一部施工パッケージ使用		☑ 有　☐ 無
使用歩掛及び単価等	☑ 土木工事標準積算基準書	適用年版：　令和　７年　７月
	☑ 諸経費率	適用年版：　令和　７年　７月
	☐ 下水道用設計標準歩掛表	適用年版：　令和　年　月
	☑ 土木工事資材等単価表	適用年版：　令和　７年　９月
	☑ 刊行物	適用年版：　令和　７年　９月
	☐ 特別調査	適用年版：　令和　年　月
	☐ 高座清掃施設組合見積単価等	適用年版：　令和　年　月
	☑ その他（見積）	適用年版：　令和　７年度
	☐ その他（　）	適用年版：　令和　年　月

３、施工条件

〔１〕 工程関係	1	他工事による当工事の着手、完了時期の制約について	☑ 無 ☐ 有	（他工事件名等） （工期、内容等）
	2	当工事における施工時期の制約について	☐ 無 ☑ 有	（他工事件名等） （施工時期等）	第二清掃処理場等解体撤去工事 工期：令和8年10月31日まで（予定） 制約：橋梁撤去時における市道710号線の全面通行止め、この施工時には別ルートでの工事用車両の搬入出を要する。
	3	施工時間について	☑ 昼間施工 ☐ 夜間施工（一部含む）	（その他特記事項）
	4	官公庁ほか関係機関との調整、協議について	☐ 無 ☑ 有	（関係機関名）	JR東海新幹線近接協議
	5	工事着手前に地上物件（家屋調査）、地下埋設物、埋蔵文化財の事前事後調査、又は、移設等の制約について	☐ 無 ☑ 有	（対象内容）	工事箇所の一部は、文化財包蔵地の指定を受けており、工事中に文化財等が確認した場合は、海老名市教育部教育総務課による確認後、必要な法令手続きを要する場合がある。
	※ただし、施工上必要となる地下埋設物調査については、施工計画書に明示し、必要な措置を講じる。また、書面により報告する。			
	6	設計工程上見込んでいる休日日数等作業不能日数について	☑ 無 ☐ 有	（詳細内容、作業不能日数等）
〔２〕 用地関係	1	工事用地等の未処理部分について（用地買収状況について）	☑ 無 ☐ 有	（用地未取得部分等） （取得予定年月日等）
	2	工事用仮設道路、資材置場等の用地の借用について	☑ 無 ☐ 有	（使用場所、期間、借用条件、復旧方法等） 工事に係る用地は、当組合所有地及び海老名市管理用地である。施工に直接掛かる用地以外であれば、組合との協議により、用地の使用は可能である。
	3	使用後の復旧条件	☐ 無 ☑ 有	（復旧内容等） 使用する場所により組合と協議して定める。

〔３〕 公害関係	1	公害防止のため、施工方法、建設機械、作業時間等の制限について	□ 無 ☑ 有	（建設機械と制限内容） 騒音規制法・振動規制法に係る機械等及び制限 （作業時間と制限内容） 騒音規制法・振動規制法による。
	2	水替期等の処理で特別な対策等の必要性について	☑ 無 □ 有	（対策内容）
〔４〕 安全対策関係	1	安全施設等の指定について（有害ガス及び酸素欠乏等の対策として換気設備の設置等の含む）	☑ 無 □ 有	（指定内容）
	2	鉄道、ガス、電気等の施設と近接する工事の施工方法、作業時間の制限	□ 無 ☑ 有	（対象内容） ☑ 鉄道 □ ガス □ 電気 □ 電話 ☑ 上水道 ☑ 下水道 □ その他（　　）
	3	交通誘導員の配置について	□ 無 ☑ 有	（１）交通誘導員の配置 ２名 （２）配置期間 110日間
〔５〕 工事用道路関係	1	一般道路を搬入路として使用する場合の制約について	□ 無 ☑ 有	（搬入経路・使用期間等の制限） 海老名市道710号線の新幹線こ線橋より北側は、工事用車両の通行を控える。 （搬入中・後の処置）
	2	仮設道路を設置する場合の制約について	□ 無 ☑ 有	（仮設道路に関する安全施設） 環境プラザへの一般車等の通行は確保する。 （工事後の措置、維持補修内容）
〔６〕 建設副産物関係	1	建設発生土の発生する場合について	☑ 無 □ 有	（建設発生土の処分先） 名称： 住所： 業者： 電話：
	2	建設副産物及び建設廃棄物が発生する場合について	□ 無 ☑ 有	（対象内容） ☑ コンクリート塊 ☑ アスファルト塊 ☑ 建設発生木材 ☑ 建設発生木材（伐木・除根材） ☑ 建設汚泥 ☑ 建設混合廃棄物 ☑ 金属くず □ その他（　　） ※建設廃材指定登録工場に限る。工場側の指示を遵守する。

〔７〕 工事支障物件	1	工事支障物件について （地下埋設物含む）	☐ 無 ☑ 有 （対象内容） ☐ 電柱 ☑ 上水道 ☐ 下水道 ☐ 電話 ☐ ガス管 ☐ 架空電線 ☑ 標識・看板 ☐ その他（　　）
〔８〕 薬液注入関係	1	薬液注入について	☑ 無 ☐ 有 （対象内容） 工法区分： 使用材料： 施工範囲、削孔数： 注入量： 施工管理基準等：
〔９〕 その他	1	工事現場発生品がある場合について	☑ 無 ☐ 有 （品名、数量等）
	2	支給材料及び貸与品がある場合について	☑ 無 ☐ 有 （品名、数量等）
	3	特殊・特定使用材料を使用する場合及び資材搬入等に制限がある場合	☑ 無 ☐ 有 （品名、数量、搬入制限等）
	4		
	5		
	6		

※明示されない施工条件、明示事項が不明確な場合は、契約書等の関連する条項に基づき甲・乙協議により決定する。

<table>
<tr><td>工　事　番　号</td><td>R7　温浴付替え道路</td><td>施　工　年　度</td><td>令和　7・8　年度</td></tr>
<tr><td>工　事　名　称</td><td colspan="3">（仮称）地域交流温浴センター整備に伴う付替え道路工事</td></tr>
<tr><td>工　事　場　所</td><td colspan="3">海老名市　本郷　地内</td></tr>
<tr><td>施　　工　　主</td><td colspan="2">高座清掃施設組合</td><td rowspan="12">工事概要
工事延長　L=273.51m
1.土工　…　1式
・掘削工　V=5415㎥
・盛土工　V=5413㎥
2.取り壊し工　…　1式
3.法面工　…　１式
・法面整形工　A=544㎡
・人工張芝工　A=544㎡
4.排水工　…　1式
・L型側溝工　L=235m（L型集水桝　N=24箇所）
・雨水管布設工（φ250）　L=109m（小型マンホール　N=2箇所）
5.擁壁工　…　1式
・H鋼親杭横矢板工　L=36m（H鋼親杭　N=19本）
6.舗装工　…　1式
・AS表層工（密粒・t=5cm）　A=755㎡
・路盤工（RC40・t=20cm）　A=609㎡
7.附属施設工　…　1式
・ガードレール設置工　L=48m
8.区画線工　…　1式</td></tr>
<tr><td>設　計　区　分</td><td colspan="2"></td></tr>
<tr><td>路　　線　　名</td><td colspan="2"></td></tr>
<tr><td>工　事　期　間</td><td colspan="2">令和　　年　　月　　日 ～ 令和　　年　　月　　日</td></tr>
<tr><td>工　事　日　数</td><td colspan="2">日</td></tr>
<tr><td>部　　課　　名</td><td colspan="2">施設課</td></tr>
<tr><td>積　算　担　当</td><td colspan="2"></td></tr>
<tr><td>合　　計　　額</td><td colspan="2"></td></tr>
<tr><td>工　事　価　格</td><td colspan="2"></td></tr>
<tr><td>消費税相当額</td><td colspan="2"></td></tr>
</table>

高座清掃施設組合

本　工　事　内　訳　書

工事区分	工　種	種　別	細　別	単位	数　量	単　価	金　額	摘　要
本工事費	道路改良工事					週休２日 週 単 位	労務費　1.02	
		土工		式	1			A-　1号内訳書
		取り壊し工		式	1			A-　2号内訳書
		法面工		式	1			A-　3号内訳書
		排水工		式	1			A-　4号内訳書
		擁壁工		式	1			A-　5号内訳書
		舗装工		式	1			A-　6号内訳書
		附属施設工		式	1			A-　7号内訳書
		区画線工		式	1			A-　8号内訳書
	直接工事費計							
	共通仮設費計							
		安全費		式	1			A-　9号内訳書
		現場環境改善費		式	1			

高座清掃施設組合

本　工　事　内　訳　書

工事区分	工　種	種　別	細　別	単位	数　量	単　価	金　額	摘　要
		共通仮設費		式	1			A-　10号内訳書
	純工事費							
		現場管理費		式	1			
工事原価								
		一般管理費	(契約保証費含む)	式	1			発注者が金銭的保証を必要とする
		スクラップ費		式	1			A-　11号内訳書
工事価格								
消費税相当額								
合計額								

高座清掃施設組合

A-　1号　　1式当たり　　内訳書

土工

名　称	規　格	単 位	数　量	単　価	金　額	摘　要
掘削	バックホウ0.8m3	m³	5,415			C-　1号単価表
床掘り		m³	118			C-　2号単価表
土砂等運搬		m³	5,457			C-　3号単価表
路体（築堤）盛土		m³	5,413			C-　4号単価表
安定処理		m²	2,213			C-　5号単価表
埋戻し	発生土	m³	77			C-　6号単価表
埋戻し	RC40、小規模	m³	10			C-　7号単価表
機械投入埋戻工（砂基礎用）	タンパ締固め	m³	53			D-　1号単価表
基面整正		m²	231			C-　8号単価表
計						

A-　2号　　1式当たり　　内訳書

取り壊し工

名　称	規　格	単 位	数　量	単　価	金　額	摘　要
舗装版切断		m	124			C-　9号単価表
舗装版破砕		m²	392			C-　10号単価表
構造物とりこわし工(機械施工) 昼間	鉄筋構造物 制約無,低騒音・低振動対策不要	m³	2.6			C-　11号単価表
構造物とりこわし工(機械施工) 昼間	無筋構造物 制約無,低騒音・低振動対策不要	m³	181			C-　12号単価表
積込（コンクリート殻）		m³	183			C-　13号単価表
殻運搬	AS殻	m³	19			C-　14号単価表
殻運搬	有筋Co殻	m³	2.6			C-　15号単価表
殻運搬	無筋Co殻	m³	181			C-　16号単価表
廃材処理料(北部地区)	ＡＳ殻	m³	19			
廃材処理料(北部地区)	有筋Ｃｏ殻	m³	2.6			
廃材処理料(北部地区)	無筋Ｃｏ殻	m³	181			
舗装版切断濁水処理工	東部地区	式	1			C-　17号単価表
ｶﾞｰﾄﾞﾚｰﾙ撤去工（Ｃｏ建込）	Gr-A･B･C-2B	m	38			C-　18号単価表

高座清掃施設組合

A-　2号　　1式当たり　　内訳書

取り壊し工

名　称	規　格	単 位	数　量	単　価	金　額	摘　要
ネットフェンス撤去工（ﾌﾟﾚｷｬｽﾄＣｏﾌﾞﾛｯｸ建込用）	門型 支柱間隔2m	m	67			C- 19号単価表
横断･転落防止柵撤去工（ﾌﾟﾚｷｬｽﾄＣｏﾌﾞﾛｯｸ建込用）	ﾋﾞｰﾑ式･ﾊﾟﾈﾙ式 支柱間隔2m	m	24			C- 20号単価表
支障木のﾁｪｰﾝｿｰ伐採	幹周20cm未満	本	31			C- 21号単価表
支障木のﾁｪｰﾝｿｰ伐採	幹周20cm以上30cm未満	本	7			C- 22号単価表
支障木の機械抜根	幹周20cm未満	本	31			C- 23号単価表
支障木の機械抜根	幹周20cm以上30cm未満	本	7			C- 24号単価表
支障木のﾁｪｰﾝｿｰ伐採	株立	本	32			C- 25号単価表
支障木の機械抜根	株立	本	32			C- 26号単価表
運搬（伐木除根）		m^3	18			C- 27号単価表
建設木くず(北部地区)	根	t	6.3			
計						

高座清掃施設組合

A-　3号　　1式当たり　　内訳書

法面工

名　称	規　格	単 位	数　量	単　価	金　額	摘　要
法面整形		㎡	544			C-　28号単価表
人工張芝	ネット付人工張芝	㎡	544			C-　29号単価表
U型側溝設置工（250×250×2000）	1000kg/個以下 制約無,基礎砕石施工する	m	49			C-　30号単価表
側溝止めコンクリート		箇所	1			B-　1号明細書
計						

A-　4号　　1式当たり　　内訳書

排水工

名　称	規　格	単 位	数　量	単　価	金　額	摘　要
プレキャストＬ形側溝（製品長０．６ｍ／個）	標準	m	186			C-　34号単価表
プレキャストＬ形側溝（製品長０．６ｍ／個）	切下げ20	m	47			C-　35号単価表
プレキャストＬ形側溝（製品長０．６ｍ／個）	すり付け100/20	m	2.4			C-　36号単価表
L型集水桝工	縁塊通常	箇所	19			B-　2号明細書
L型集水桝工	縁塊平20	箇所	5			B-　3号明細書
雨水取付管布設工		箇所	23			C-　42号単価表
支管取付工　（本管：鉄筋コンクリート管）	呼び径 150～400㎜（特殊接合剤）	箇所	2			D-　3号単価表
支管取付工　（本管：硬質塩化ビニル管）	呼び径 250～350㎜（接着剤）	箇所	20			D-　4号単価表
現場打ち集水桝（A）	400×400	箇所	1			B-　4号明細書
現場打ち集水桝（B）	400×400	箇所	3			B-　5号明細書
管（函）渠型側溝	遠心ボックスカルバートφ300	m	21			C-　43号単価表
雨水管布設工		式	1			B-　6号明細書
自由勾配側溝設置工（300×900×2000）　昼間	1000kg/個以下 制約無,Co基礎、基礎砕石	m	32			C-　45号単価表

A-　4号　　1式当たり　　内訳書

排水工

名　称	規　格	単 位	数　量	単　価	金　額	摘　要
蓋版設置工（300×500）昼間	40kg超え170kg/枚以下 制約無	枚	28			C-　46号単価表
ｸﾞﾚｰﾁﾝｸﾞ設置工　(300用)	40kg/枚以下 制約無	枚	2			C-　47号単価表
側溝止めコンクリート	自由勾配側溝、t=15cm	箇所	1			B-　20号明細書
計						

高座清掃施設組合

A-　5号　　1式当たり　　内訳書

擁壁工

名　称	規　格	単 位	数　量	単　価	金　額	摘　要
H鋼親杭横矢板擁壁工		式	1			B-　8号明細書
コンクリート壁工		式	1			B-　9号明細書
間知積擁壁隔壁		式	1			B-　10号明細書
上部現場打ち擁壁		式	1			B-　11号明細書
重力式擁壁工（A）	平均H=1.8m	m	5.4			B-　12号明細書
重力式擁壁工（B）	平均H=1.42m	m	5.4			B-　13号明細書
間知ブロック積工		式	1			B-　14号明細書
小型Co土留	H=0.5m	m	13			B-　15号明細書
計						

A-　6号　　1式当たり　　内訳書

舗装工

名　称	規　格	単 位	数　量	単　価	金　額	摘　要
表層（車道・路肩部）	再生密粒度（20）、t=5cm	㎡	755			C-　66号単価表
下層路盤（車道・路肩部）	RC40、t=20cm、1層仕上	㎡	735			C-　67号単価表
上層路盤（車道・路肩部）	RM40、t=10cm	㎡	126			C-　68号単価表
仮復旧舗装（車道・路肩部）	再生密粒、t=4cm	㎡	33			C-　69号単価表
すり付け舗装（車道・路肩部）	再生密粒、t=16cm	㎡	23			C-　70号単価表
計						

A-　7号　　1式当たり　　内訳書

附属施設工

名　称	規　格	単 位	数　量	単　価	金　額	摘　要
地先境界ブロック		m	32			C-　71号単価表
ｶﾞｰﾄﾞﾚｰﾙ設置工（Ｃｏ建込）	塗装品 Gr-B-2B､直線部	m	48			C-　72号単価表
既設マンホール嵩上げ		式	1			B-　16号明細書
マンホール蓋高さ調整		箇所	1			B-　17号明細書
転落防止柵基礎嵩上げ	H=192、W=300	m	6.6			B-　18号明細書
照明灯撤去工	構造物取付用	基	3			C-　73号単価表
照明灯撤去工（単柱式）	土中建込用	基	3			C-　74号単価表
照明灯設置工（構造物取付用）	ﾍﾞｰｽﾌﾟﾚｰﾄ式,手間のみ	基	3			C-　75号単価表
照明灯設置工（土中建込用）	支柱径φ60.5,手間のみ	基	3			C-　76号単価表
カーブミラー移設工	φ60.5～φ101.6	基	1			C-　77号単価表
掲示板移設工（路側式､複柱式）	手間のみ	基	2			C-　78号単価表
給水管切り回し工		式	1			B-　19号明細書
計						

高座清掃施設組合

A-　8号　　1式当たり　　内訳書

区画線工

名　称	規　格	単 位	数　量	単　価	金　額	摘　要
区画線工 溶融式(手動) 昼間 豪雪補正無	実線 15cm 制約無,排水性舗装でない,供用区間	m	36			C- 81号単価表
区画線工 溶融式(手動) 昼間 豪雪補正無	矢印・記号・文字15cm換算 制約無,排水性舗装でない,供用区間	m	59			C- 82号単価表
区画線工 溶融式(手動) 昼間 豪雪補正無	ｾﾞﾌﾞﾗ 15cm 黄色,排水性舗装でない	m	50			C- 83号単価表
計						

A-　9号　　1式当たり　　内訳書

安全費

名　称	規　格	単 位	数　量	単　価	金　額	摘　要
交通誘導警備員Ｂ		現場	1			C-　84号単価表
計						

高座清掃施設組合

A-　10号　　1式当たり　　内訳書

共通仮設費

名　　称	規　　格	単　位	数　　量	単　　価	金　　額	摘　　要
敷鉄板設置撤去工		㎡	111			C-　85号単価表
敷鉄板賃料		枚	12			C-　86号単価表
率 分		式	1			
計						

A-　11号　　1式当たり　　内訳書

スクラップ費

名　　称	規　　格	単　位	数　　量	単　　価	金　　額	摘　　要
鉄	H4	t	1.3			
計						

高座清掃施設組合

B-　1号　　1箇所当たり　　明細書

側溝止めコンクリート

名　称	規　格	単 位	数　量	単　価	金　額	摘　要
コンクリート	18-8	㎥	0.009			C-　31号単価表
型枠	均しコンクリート	㎡	0.12			C-　33号単価表
計						

高座清掃施設組合

B-　2号　　1箇所当たり　　明細書

L型集水桝工

縁塊通常

名　称	規　格	単 位	数　量	単　価	金　額	摘　要
L型集水桝300縁塊	500×220×600	組	1			
L形集水桝用グレーチング	普通目、300、T-25	枚	1			
コンクリート	高炉B　18-8	m^3	0.24			C-　37号単価表
型枠	小型構造物	m^2	2.8			C-　32号単価表
基礎砕石	RC40、t=100	m^2	0.64			C-　38号単価表
計						

B-　3号　　1箇所当たり　　明細書

L型集水桝工

縁塊平20

名　称	規　格	単 位	数　量	単　価	金　額	摘　要
L型集水桝300縁塊　平20	500×140×600	組	1			
L形集水桝用グレーチング	普通目、300、T-25	枚	1			
コンクリート	高炉B　18-8	m^3	0.24			C-　39号単価表
型枠	小型構造物	m^2	2.8			C-　40号単価表
基礎砕石	RC40、t=100	m^2	0.64			C-　41号単価表
計						

B-　4号　　1箇所当たり　　明細書

現場打ち集水桝（A）

400×400

名　称	規　格	単 位	数　量	単　価	金　額	摘　要
桝蓋グレーチング	400×400、T-25、ボルト固定、普通目	組	1			
コンクリート	高炉B　18-8	m^3	0.24			C-　37号単価表
型枠	小型構造物	m^2	2.8			C-　32号単価表
基礎砕石	RC40、t=100	m^2	0.64			C-　38号単価表
計						

高座清掃施設組合

B-　5号　　1箇所当たり　　明細書

現場打ち集水桝（B）

400×400

名　称	規　格	単 位	数　量	単　価	金　額	摘　要
桝蓋グレーチング	400×400、T-25、ボルト固定、普通目	組	1			
コンクリート	高炉B　18-8	m^3	0.34			C-　37号単価表
型枠	小型構造物	m^2	4.09			C-　32号単価表
基礎砕石	RC40、t=100	m^2	0.64			C-　38号単価表
計						

高座清掃施設組合

B-　6号　　1式当たり　　明細書

雨水管布設工

名　称	規　格	単 位	数　量	単　価	金　額	摘　要
下水道用ゴム輪形硬質塩化ビニル管	SRA・φ250×4000	本	27.4			
強化プラスチック複合管布設工	呼び径 250mm	m	109			D-　5号単価表
小型マンホール工		式	1			B-　7号明細書
計						

高座清掃施設組合

B-　7号　　1式当たり　　明細書

小型マンホール工

名　称	規　格	単 位	数　量	単　価	金　額	摘　要
小型マンホール（塩化ビニル製）		箇所	2			C-　44号単価表
計						

高座清掃施設組合

B-　8号　　1式当たり　　明細書

H鋼親杭横矢板擁壁工

名　称	規　格	単 位	数　量	単　価	金　額	摘　要
ｱｰｽｵｰｶﾞ工	350≦杭径≦500mm、掘削長≦20m、ﾓﾙﾀﾙﾌﾟﾗﾝﾄ使用	本	19			C-　48号単価表
土留板取付		㎡	111			C-　49号単価表
笠木取付	溝形鋼	m	36			C-　50号単価表
コンクリート土留板	500×120×1960、水抜きあり	枚	38			
コンクリート土留板	500×120×1960	枚	76			
溝形鋼(中形) SS400	5×100×50	t	0.34			
計						

高座清掃施設組合

B-　9号　　1式当たり　　明細書

コンクリート壁工

名　称	規　格	単 位	数　量	単　価	金　額	摘　要
コンクリート	高炉B　２４-12、ポンプ車打設	㎥	33.1			C-　51号単価表
型枠	鉄筋・無筋構造物	㎡	147.8			C-　52号単価表
円形型枠	内径175×4000	本	1.9			
鉄筋工	D16、一般構造物	t	0.99			C-　53号単価表
鉄筋工	D13、一般構造物	t	1.3			C-　54号単価表
吸出し防止材設置	合繊不織布 t=10mm 9.8kN/m	㎡	3.4			C-　55号単価表
硬質塩化ﾋﾞﾆﾙ管(一般管)	VP-75	m	13.3			
諸雑費		式	1			
計						

高座清掃施設組合

B-　10号　　1式当たり　　明細書

間知積擁壁隔壁

名　　称	規　　格	単　位	数　　量	単　　価	金　　額	摘　　要
コンクリート	高炉B　２４-12、ポンプ車打設	m^3	1.6			C-　51号単価表
鉄筋工	D16、一般構造物	t	0.06			C-　53号単価表
鉄筋工	D13、一般構造物	t	0.05			C-　54号単価表
型枠	鉄筋・無筋構造物	m^2	3.8			C-　52号単価表
基礎砕石	RC40、t=200	m^2	0.96			C-　56号単価表
計						

高座清掃施設組合

B-　11号　　1式当たり　　明細書

上部現場打ち擁壁

名　称	規　格	単 位	数　量	単　価	金　額	摘　要
コンクリート	高炉B　２４-12、ポンプ車打設	m^3	0.98			C-　51号単価表
鉄筋工	D13、一般構造物	t	0.06			C-　54号単価表
型枠	鉄筋・無筋構造物	m^2	4.4			C-　52号単価表
基礎砕石	RC40、t=200	m^2	0.44			C-　56号単価表
円形型枠	内径175×4000	本	0.2			
計						

B-　12号　　10m当たり　　明細書

重力式擁壁工（A）

平均H=1.8m

名　称	規　格	単 位	数　量	単　価	金　額	摘　要
コンクリート	高炉B　２４-12、ポンプ車打設	m^3	16			C-　51号単価表
型枠	鉄筋・無筋構造物	m^2	36.8			C-　52号単価表
基礎砕石	RC40、t=200	m^2	13.6			C-　56号単価表
円形型枠	内径175×4000	本	0.4			
鉄筋工	D13、一般構造物	t	0.01			C-　54号単価表
計						
１ｍ当たり						

高座清掃施設組合

B-　13号　　10m当たり　　明細書

重力式擁壁工（B）

平均H=1.42m

名　　称	規　　格	単　位	数　　量	単　　価	金　　額	摘　　要
コンクリート	高炉B　２４-12、ポンプ車打設	m^3	11.8			C-　51号単価表
型枠	鉄筋・無筋構造物	m^2	29			C-　52号単価表
目地材設置		m^2	1.1			C-　57号単価表
基礎砕石	RC40、t=200	m^2	12.4			C-　56号単価表
円形型枠	内径175×4000	本	0.4			
鉄筋工	D13、一般構造物	t	0.01			C-　54号単価表
計						
１ｍ当たり						

B-　14号　　1式当たり　　明細書

間知ブロック積工

名　　称	規　　格	単 位	数　　量	単　　価	金　　額	摘　　要
間知ブロック積	粗面、水抜き孔含む	㎡	65.1			C-　58号単価表
基礎コンクリート		m	21			C-　59号単価表
胴込・裏込コンクリート		㎥	19.5			C-　60号単価表
胴込・裏込材（砕石）		㎥	16.5			C-　61号単価表
吸出し防止材設置	合繊不織布 t=10mm 9.8kN/m	㎡	2			C-　55号単価表
天端コンクリート		m	21			C-　62号単価表
シールコンクリート		m	21			C-　65号単価表
計						

高座清掃施設組合

B-　15号　　10m当たり　　明細書

小型Co土留

H=0.5m

名　　称	規　　格	単　位	数　　量	単　　価	金　　額	摘　　要
コンクリート	高炉B　18-8	m^3	1.5			C-　37号単価表
型枠	小型構造物	m^2	10.3			C-　32号単価表
目地材設置		m^2	0.15			C-　57号単価表
基礎砕石	RC40、t=100	m^2	5			C-　38号単価表
計						
１ｍ当たり						

高座清掃施設組合

B-　16号　　1式当たり　　明細書

既設マンホール嵩上げ

名　　称	規　　格	単　位	数　　量	単　　価	金　　額	摘　　要
蓋(受枠とも)及び調整コンクリートブロック撤去据付工		組	4			D-　7号単価表
ブロック据付工	斜壁、直壁等又はスラブの作業	個	10			D-　8号単価表
調整リング	H=50	個	1			
調整リング	H=100	個	1			
斜壁	600×900×450	個	1			
斜壁	600×900×600	個	1			
直壁	900×600	個	2			
直壁	900×1800	個	4			
踊り場直壁		個	2			
計						

B-　17号　　1箇所当たり　　明細書

マンホール蓋高さ調整

名　　称	規　　格	単　位	数　　量	単　　価	金　　額	摘　　要
蓋(受枠とも)及び調整コンクリートブロック撤去据付工		組	4			D-　7号単価表
調整リング	H=50	個	1			
調整リング	H=100	個	2			
計						

高座清掃施設組合

B-　18号　　10m当たり　　明細書

転落防止柵基礎嵩上げ

H=192、W=300

名　称	規　格	単 位	数　量	単　価	金　額	摘　要
コンクリート	高炉B　18-8	㎥	0.58			C-　37号単価表
型枠	小型構造物	㎡	3.8			C-　32号単価表
計						
１ｍ当たり						

高座清掃施設組合

B-　19号　　1式当たり　　明細書

給水管切り回し工

名　　称	規　　格	単　位	数　　量	単　　価	金　　額	摘　　要
水道用鋼管布設(屋外配管)	塩化ﾋﾞﾆｰﾙﾗｲﾆﾝｸﾞ鋼管、内径50mm(2ｲﾝﾁ)	m	2.5			C-　79号単価表
水道用鋼管布設(屋外配管)	塩化ﾋﾞﾆｰﾙﾗｲﾆﾝｸﾞ鋼管、内径40mm(1･1/2ｲﾝﾁ)	m	37			C-　80号単価表
埋設用バルブ	50A	個	1			
埋設用バルブ	40A	個	1			
計						

高座清掃施設組合

B-　20号　　1箇所当たり　　明細書

側溝止めコンクリート

自由勾配側溝、t=15cm

名　称	規　格	単 位	数　量	単　価	金　額	摘　要
コンクリート	18-8	㎥	0.08			C-　87号単価表
型枠	均しコンクリート	㎡	1.11			C-　88号単価表
計						

高座清掃施設組合

C-　1号　　1㎥当たり　　単価表

掘削

バックホウ0.8m3

名　称	規　格	単　位	数　量	単　価	金　額	摘　要
掘削	土質:土砂 施工方法:片切掘削	㎥	1			
計						

高座清掃施設組合

C-　2号　　1㎥当たり　　単価表

床掘り

名　称	規　格	単 位	数　量	単　価	金　額	摘　要
床掘り	土質:土砂 施工方法:標準 土留方式の種類:無し	㎥	1			
	障害の有無:無し					
計						

高座清掃施設組合

C-　3号　　1㎥当たり　　単価表

土砂等運搬

名　称	規　格	単 位	数　量	単　価	金　額	摘　要
土砂等運搬	土砂等発生現場:標準 積込機種・規格:ﾊﾞｯｸﾎｳ山積1.4m3(平積1.0m3) 土質:土砂(岩塊・玉石混り土含む)	㎥	1			
	DID区間の有無:無し 運搬距離:0.3km以下					
計						

高座清掃施設組合

C-　4号　　1㎥当たり　　単価表

路体（築堤）盛土

名　称	規　格	単 位	数　量	単　価	金　額	摘　要
路体（築堤）盛土	施工幅員:4.0m以上 施工数量:20,000m3未満 障害の有無:無し	㎥	1			
計						

高座清掃施設組合

C-　5号　　1㎡当たり　　単価表

安定処理

名　称	規　格	単 位	数　量	単　価	金　額	摘　要
安定処理	使用機種:ﾊﾞｯｸﾎｳ 施工箇所:路床	㎡	1			
計						

高座清掃施設組合

C-　6号　　1㎥当たり　　単価表

埋戻し

発生土

名　称	規　格	単 位	数　量	単　価	金　額	摘　要
埋戻し	施工方法:最大埋戻幅1m未満	㎥	1			
計						

高座清掃施設組合

C-　7号　　1㎥当たり　　単価表

埋戻し

RC40、小規模

名　称	規　格	単 位	数　量	単　価	金　額	摘　要
埋戻し	施工方法:上記以外(小規模)	㎥	1			
再生ｸﾗｯｼｬｰﾗﾝ	RC-40	㎥	1.2			
計						

高座清掃施設組合

C-　8号　　1㎡当たり　　単価表

基面整正

名　称	規　格	単　位	数　量	単　価	金　額	摘　要
基面整正		㎡	1			
計						

高座清掃施設組合

C-　9号　　1m当たり　　単価表

舗装版切断

名　称	規　格	単　位	数　量	単　価	金　額	摘　要
舗装版切断	舗装版種別:ｱｽﾌｧﾙﾄ舗装版 ｱｽﾌｧﾙﾄ舗装版厚:15cm以下	m	1			
計						

高座清掃施設組合

C-　10号　　1㎡当たり　　単価表

舗装版破砕

名　　称	規　　格	単　位	数　　量	単　　価	金　　額	摘　　要
舗装版破砕	舗装版種別:ｱｽﾌｧﾙﾄ舗装版 障害等の有無:無し 騒音振動対策:不要	㎡	1			
	舗装版厚:15cm以下					
計						

高座清掃施設組合

C-　11号　　1㎥当たり　　単価表

構造物とりこわし工(機械施工) 昼間

鉄筋構造物 制約無,低騒音・低振動対策不要

名　　称	規　　格	単 位	数　　量	単　　価	金　　額	摘　　要
構造物とりこわし工 昼間	鉄筋構造物 機械施工 制約無 現場	㎥	1			
計						

高座清掃施設組合

C-　12号　　1㎥当たり　　単価表

構造物とりこわし工(機械施工) 昼間

無筋構造物 制約無,低騒音・低振動対策不要

名　称	規　格	単 位	数　量	単　価	金　額	摘　要
構造物とりこわし工 昼間	無筋構造物 機械施工 制約無 現場	㎥	1			
計						

高座清掃施設組合

C-　13号　　1㎥当たり　　単価表

積込（コンクリート殻）

名　　称	規　　格	単　位	数　　量	単　　価	金　　額	摘　　要
積込（コンクリート殻）		㎥	1			
計						

高座清掃施設組合

C-　14号　　1㎥当たり　　単価表

殻運搬

AS殻

名　称	規　格	単　位	数　量	単　価	金　額	摘　要
殻運搬	殻発生作業:舗装版破砕 積込工法区分:機械積込(小規模土工) DID区間の有無:有り	㎥	1			
	運搬距離:11.0km以下					
計						

高座清掃施設組合

C-　15号　　1㎥当たり　　単価表

殻運搬

有筋Co殻

名　称	規　格	単 位	数　量	単　価	金　額	摘　要
殻運搬	殻発生作業:ｺﾝｸﾘｰﾄ(鉄筋)構造物とりこわし 積込工法区分:機械積込 DID区間の有無:有り	㎥	1			
	運搬距離:10.9km以下					
計						

高座清掃施設組合

C-　16号　　1㎥当たり　　単価表

殻運搬

無筋Co殻

名　称	規　格	単 位	数　量	単　価	金　額	摘　要
殻運搬	殻発生作業:ｺﾝｸﾘｰﾄ(無筋)構造物とりこわし 積込工法区分:機械積込 DID区間の有無:有り	㎥	1			
	運搬距離:10.9km以下					
計						

高座清掃施設組合

C-　17号　　1式当たり　　単価表

舗装版切断濁水処理工

東部地区

名　　称	規　　格	単　位	数　　量	単　　価	金　　額	摘　　要
舗装版切断濁水運搬費	ﾀﾞﾝﾌﾟﾄﾗｯｸ	回	1			
舗装版切断濁水処分費(東部地区)	ｱｽﾌｧﾙﾄ舗装版	m^3	0.143			
計						

高座清掃施設組合

C-　18号　　1m当たり　　単価表

ｶﾞｰﾄﾞﾚｰﾙ撤去工（Ｃｏ建込）

Gr-A･B･C-2B

名　　称	規　　格	単　位	数　　量	単　　価	金　　額	摘　　要
ｶﾞｰﾄﾞﾚｰﾙ撤去工（Co建込）	Gr-A･B･C-2B 現場	m	1			
計						

高座清掃施設組合

C-　19号　　1m当たり　　単価表

ネットフェンス撤去工（ﾌﾟﾚｷｬｽﾄＣｏﾌﾞﾛｯｸ建込用）

門型 支柱間隔2m

名　称	規　格	単 位	数　量	単　価	金　額	摘　要
横断･転落防止柵撤去工（ﾌﾟﾚｷｬｽﾄＣｏﾌﾞﾛｯｸ建込用）	門型 現場	m	1			
計						

高座清掃施設組合

C-　20号　　1m当たり　　単価表

横断・転落防止柵撤去工（ﾌﾟﾚｷｬｽﾄＣｏﾌﾞﾛｯｸ建込用）

ﾋﾞｰﾑ式・ﾊﾟﾈﾙ式 支柱間隔2m

名　称	規　格	単 位	数　量	単　価	金　額	摘　要
横断・転落防止柵撤去工（ﾌﾟﾚｷｬｽﾄＣｏﾌﾞﾛｯｸ建込用）	ﾋﾞｰﾑ式・ﾊﾟﾈﾙ式 現場	m	1			
計						

高座清掃施設組合

C-　21号　　10本当たり　　単価表

支障木のﾁｪｰﾝｿｰ伐採

幹周20cm未満

名　称	規　格	単 位	数　量	単　価	金　額	摘　要
造園工		人				
普通作業員		人				
ﾁｪｰﾝｿｰ運転費（支障木の伐採・抜根）		日	0.09			F-　3号運転費
ﾄﾗｯｸ運転費（樹木整姿工）		台	0.05			F-　4号運転費
計						
１本当たり						

高座清掃施設組合

C-　22号　　10本当たり　　単価表

支障木のﾁｪｰﾝｿｰ伐採

幹周20cm以上30cm未満

名　称	規　格	単　位	数　量	単　価	金　額	摘　要
造園工		人				
普通作業員		人				
ﾁｪｰﾝｿｰ運転費（支障木の伐採・抜根）		日	0.12			F-　5号運転費
ﾄﾗｯｸ運転費（樹木整姿工）		台	0.15			F-　6号運転費
諸雑費		式	1			
計						
１本当たり						

高座清掃施設組合

C-　23号　　10本当たり　　単価表

支障木の機械抜根

幹周20cm未満

名　称	規　格	単 位	数　量	単　価	金　額	摘　要
普通作業員		人				
ﾁｪｰﾝｿｰ運転費（支障木の伐採・抜根）		日	0.01			F-　3号運転費
ﾄﾗｯｸ運転費　(ｸﾚｰﾝ装置付)		hr	0.09			F-　7号運転費
ﾄﾗｯｸ運転費（樹木整姿工）		台	0.03			F-　4号運転費
計						
１本当たり						

高座清掃施設組合

C-　24号　　10本当たり　　単価表

支障木の機械抜根

幹周20cm以上30cm未満

名　称	規　格	単　位	数　量	単　価	金　額	摘　要
普通作業員		人				
ﾁｪｰﾝｿｰ運転費（支障木の伐採・抜根）		日	0.04			F-　5号運転費
ﾄﾗｯｸ運転費　(ｸﾚｰﾝ装置付)		hr	0.27			F-　8号運転費
ﾄﾗｯｸ運転費（樹木整姿工）		台	0.1			F-　6号運転費
諸雑費		式	1			
計						
１本当たり						

高座清掃施設組合

C-　25号　　10本当たり　　単価表

支障木のﾁｪｰﾝｿｰ伐採

株立

名　称	規　格	単 位	数　量	単　価	金　額	摘　要
造園工		人				
普通作業員		人				
ﾁｪｰﾝｿｰ運転費（支障木の伐採・抜根）		日	0.09			F-　3号運転費
ﾄﾗｯｸ運転費（樹木整姿工）		台	0.05			F-　4号運転費
計						
１本当たり						

高座清掃施設組合

C-　26号　　10本当たり　　単価表

支障木の機械抜根

株立

名　称	規　格	単 位	数　量	単　価	金　額	摘　要
普通作業員		人				
ﾁｪｰﾝｿｰ運転費（支障木の伐採・抜根）		日	0.01			F-　3号運転費
ﾄﾗｯｸ運転費　(ｸﾚｰﾝ装置付)		hr	0.09			F-　7号運転費
ﾄﾗｯｸ運転費（樹木整姿工）		台	0.03			F-　4号運転費
計						
１本当たり						

高座清掃施設組合

C-　27号　　1㎥当たり　　単価表

運搬（伐木除根）

名　　称	規　　格	単　位	数　　量	単　　価	金　　額	摘　　要
運搬（伐木除根）	積込条件:機械施工 除根作業の有無:有り DID区間の有無:有り	㎥	1			
	運搬距離:10.0km以下					
計						

高座清掃施設組合

C-　28号　　1㎡当たり　　単価表

法面整形

名　　称	規　　格	単　位	数　　量	単　　価	金　　額	摘　　要
法面整形	整形箇所:盛土部 法面締固めの有無:有り 現場制約の有無:無し	㎡	1			
計						

高座清掃施設組合

C-　29号　　1㎡当たり　　単価表

人工張芝

ネット付人工張芝

名　　称	規　　格	単　位	数　　量	単　　価	金　　額	摘　　要
人工張芝		㎡	1			
計						

高座清掃施設組合

C-　30号　　10m当たり　　単価表

U型側溝設置工（250×250×2000）

1000kg/個以下 制約無,基礎砕石施工する

名　称	規　格	単 位	数　量	単　価	金　額	摘　要
U型側溝	250×250×2000	個	5			
再生ｸﾗｯｼｬｰﾗﾝ	RC-40	m^3	0.516			
排水構造物工 昼間 U型側溝	L2000 1000kg以下 制約無 現場	m	10			
コンクリート	18-8	m^3	0.17			C-　31号単価表
型枠	小型構造物	m^2	1			C-　32号単価表
計						
１ｍ当たり						

高座清掃施設組合

C-　31号　　1㎥当たり　　単価表

コンクリート

18-8

名　　称	規　　格	単　位	数　　量	単　　価	金　　額	摘　　要
コンクリート	構造物種別:小型構造物 打設工法:人力打設 ｺﾝｸﾘｰﾄ規格:24-12-25(20)(高炉)	㎥	1			
	養生工の種類:一般養生 現場内小運搬の有無:有り					
計						

高座清掃施設組合

C-　32号　　1㎡当たり　　単価表

型枠

小型構造物

名　称	規　格	単　位	数　量	単　価	金　額	摘　要
型枠	型枠の種類:一般型枠 構造物の種類:小型構造物	㎡	1			
計						

高座清掃施設組合

C-　33号　　1㎡当たり　　単価表

型枠

均しコンクリート

名　　称	規　　格	単　位	数　　量	単　　価	金　　額	摘　　要
型枠	型枠の種類:一般型枠 構造物の種類:均しｺﾝｸﾘｰﾄ	㎡	1			
計						

高座清掃施設組合

C-　34号　　1m当たり　　単価表

プレキャストＬ形側溝（製品長　０．６ｍ／個）

標準

名　　称	規　　格	単　位	数　　量	単　　価	金　　額	摘　　要
プレキャストＬ形側溝（製品長０．６ｍ／個）	作業区分:据付 基礎砕石の有無:有り	m	1			
コンクリート	18-8	m^3	0.05			C-　31号単価表
型枠	均しコンクリート	m^2	0.2			C-　33号単価表
計						

高座清掃施設組合

C-　35号　　1m当たり　　単価表

プレキャストＬ形側溝（製品長　０．６ｍ／個）

切下げ20

名　　称	規　　格	単　位	数　　量	単　　価	金　　額	摘　　要
プレキャストＬ形側溝（製品長０．６ｍ／個）	作業区分:据付 基礎砕石の有無:有り	m	1			
コンクリート	18-8	m^3	0.05			C-　31号単価表
型枠	均しコンクリート	m^2	0.2			C-　33号単価表
計						

高座清掃施設組合

C-　36号　　1m当たり　　単価表

プレキャストＬ形側溝（製品長　０．６ｍ／個）

すり付け100/20

名　　称	規　　格	単　位	数　　量	単　　価	金　　額	摘　　要
プレキャストＬ形側溝（製品長０．６ｍ／個）	作業区分:据付 基礎砕石の有無:有り	m	1			
コンクリート	18-8	m^3	0.05			C-　31号単価表
型枠	均しコンクリート	m^2	0.2			C-　33号単価表
計						

高座清掃施設組合

C-　37号　　1㎥当たり　　単価表

コンクリート

高炉B　18-8

名　　称	規　　格	単　位	数　　量	単　　価	金　　額	摘　　要
コンクリート	構造物種別:小型構造物 打設工法:人力打設 ｺﾝｸﾘｰﾄ規格:24-12-25(20)(高炉)	㎥	1			
	養生工の種類:一般養生 現場内小運搬の有無:無し					
計						

高座清掃施設組合

C-　38号　　1㎡当たり　　単価表

基礎砕石

RC40、t=100

名　　称	規　　格	単　位	数　　量	単　　価	金　　額	摘　　要
基礎砕石	砕石の厚さ:7.5cmを超え12.5cm以下	㎡	1			
計						

高座清掃施設組合

C-　39号　　1㎥当たり　　単価表

コンクリート

高炉B　18-8

名　　称	規　　格	単　位	数　　量	単　　価	金　　額	摘　　要
コンクリート	構造物種別:小型構造物 打設工法:人力打設 ｺﾝｸﾘｰﾄ規格:24-12-25(20)(高炉)	㎥	1			
	養生工の種類:一般養生 現場内小運搬の有無:無し					
計						

高座清掃施設組合

C-　40号　　1㎡当たり　　単価表

型枠

小型構造物

名　称	規　格	単　位	数　量	単　価	金　額	摘　要
型枠	型枠の種類:一般型枠 構造物の種類:小型構造物	㎡	1			
計						

高座清掃施設組合

C-　41号　　1㎡当たり　　単価表

基礎砕石

RC40、t=100

名　　称	規　　格	単　位	数　　量	単　　価	金　　額	摘　　要
基礎砕石	砕石の厚さ:7.5cmを超え12.5cm以下	㎡	1			
計						

高座清掃施設組合

C-　42号　　1箇所当たり　　単価表

雨水取付管布設工

名　　称	規　　格	単 位	数　　量	単　　価	金　　額	摘　　要
取付管布設工（硬質塩化ビニル管）	内径 150mm （ゴム輪受口）	m	2.52			D-　2号単価表
下水道用硬質塩化ﾋﾞﾆﾙ管 直管	VP管ﾌﾟﾚｰﾝｴﾝﾄﾞ φ150,L=4m	本	0.63			
下水道用硬質塩化ﾋﾞﾆﾙ管 曲管	自在曲管(45° 又60°)φ150	本	1			
計						

高座清掃施設組合

C-　43号　　1m当たり　　単価表

管（函）渠型側溝

遠心ボックスカルバートφ300

名　　称	規　　格	単　位	数　　量	単　　価	金　　額	摘　　要
管（函）渠型側溝	作業区分:据付 内径又は内空幅(mm):200mm以上300mm以下 基礎砕石の有無:有り	m	1			
計						

高座清掃施設組合

C-　44号　　1箇所当たり　　単価表

小型マンホール（塩化ビニル製）

名　　称	規　　格	単　位	数　　量	単　　価	金　　額	摘　　要
蓋材料費	鋳鉄製防護蓋、T-25、袋穴式	組	1			
小型マンホール工(塩化ビニル製) (起点、中間形式)	径300㎜ 深2ｍ以下	箇所	1			D-　6号単価表
計						

高座清掃施設組合

C-　45号　　10m当たり　　単価表

自由勾配側溝設置工（300×900×2000）　昼間

1000kg/個以下 制約無,Co基礎、基礎砕石

名　　称	規　　格	単 位	数　　量	単　　価	金　　額	摘　　要
自由勾配側溝	300×900×2000	個	5			
再生ｸﾗｯｼｬｰﾗﾝ	RC-40	m^3	0.78			
生ｺﾝｸﾘｰﾄ(高炉ｾﾒﾝﾄ)	18-8-25(20),W/C指定無し	m^3	0.456			
排水構造物工 昼間 自由勾配側溝	L2000 1000kg以下 制約無	m	10			
計						
１ｍ当たり						

高座清掃施設組合

C-　46号　　1枚当たり　　単価表

蓋版設置工（300×500）昼間

40kg超え170kg/枚以下 制約無

名　　称	規　　格	単 位	数　　量	単　　価	金　　額	摘　　要
蓋版（300×500）	40kg超え170kg/枚以下	枚	1			
排水構造物工 昼間 蓋版	Co･鋼製 40超170kg/枚以下 制約無	枚	1			
計						

高座清掃施設組合

C-　47号　　1枚当たり　　単価表

ｸﾞﾚｰﾁﾝｸﾞ設置工　(300用)

40kg/枚以下 制約無

名　　称	規　　格	単 位	数　　量	単　　価	金　　額	摘　　要
グレーチング（自由勾配側溝用）	300用、L=1000、T-25、普通目	枚	1			
排水構造物工 昼間 蓋版	Co･鋼製 40kg/枚以下 制約無 現場	枚	1			
計						

高座清掃施設組合

C-　48号　　10本当たり　　単価表

ｱｰｽｵｰｶﾞ工

350≦杭径≦500㎜、掘削長≦20m、ﾓﾙﾀﾙﾌﾟﾗﾝﾄ使用

名　称	規　格	単　位	数　量	単　価	金　額	摘　要
土木一般世話役		人				
とび工		人				
特殊作業員		人				
普通作業員		人				
ﾓﾙﾀﾙ	配合1：3	m^3	17.44			
H形鋼(広幅) SS400	300×300	t	10.06			
ｸﾛｰﾗ式ｱｰｽｵｰｶﾞ運転費 単軸式 直結3点支持式		日	2			F-　10号運転費
ｸﾛｰﾗｸﾚｰﾝ運転費(油圧駆動式ｳｲﾝﾁ)	ﾗﾁｽｼﾞﾌﾞ型 、排出ｶﾞｽ対策型(第2次基準値)	日	1			F-　11号運転費
諸雑費		式	1			
計						
１本当たり						

高座清掃施設組合

C-　49号　　1㎡当たり　　単価表

土留板取付

名　　称	規　　格	単　位	数　　量	単　　価	金　　額	摘　　要
土留板取付	設置高さ:4m以下	㎡	1			
計						

高座清掃施設組合

C-　50号　　1m当たり　　単価表

笠木取付

溝形鋼

名　　称	規　　格	単　位	数　　量	単　　価	金　　額	摘　　要
笠木取付	設置高さ:4m以下	m	1			
計						

高座清掃施設組合

C-　51号　　1㎥当たり　　単価表

コンクリート

高炉B　２４-12、ポンプ車打設

名　称	規　格	単　位	数　量	単　価	金　額	摘　要
コンクリート	構造物種別:無筋・鉄筋構造物 打設工法:ｺﾝｸﾘｰﾄﾎﾟﾝﾌﾟ車打設 ｺﾝｸﾘｰﾄ規格:24-12-25(20)(高炉)	㎥	1			
	設計日打設量:10m3以上100m3未満 養生工の種類:一般養生 圧送管延長距離区分:延長無し					
計						

高座清掃施設組合

C-　52号　　1㎡当たり　　単価表

型枠

鉄筋・無筋構造物

名　称	規　格	単　位	数　量	単　価	金　額	摘　要
型枠	型枠の種類:一般型枠 構造物の種類:鉄筋・無筋構造物	㎡	1			
計						

高座清掃施設組合

C-　53号　　1ｔ当たり　　単価表

鉄筋工

D16、一般構造物

名　　称	規　　格	単 位	数　　量	単　　価	金　　額	摘　　要
鉄筋ｺﾝｸﾘｰﾄ用棒鋼	SD295 D16	t	1.03			
鉄筋工 加工･組立共	一般構造物 現場	t	1			
計						

高座清掃施設組合

C-　54号　　1ｔ当たり　　単価表

鉄筋工

D13、一般構造物

名　　称	規　　格	単 位	数　　量	単　　価	金　　額	摘　　要
鉄筋ｺﾝｸﾘｰﾄ用棒鋼	SD295 D13	t	1.03			
鉄筋工 加工･組立共	一般構造物 現場	t	1			
計						

高座清掃施設組合

C-　55号　　1㎡当たり　　単価表

吸出し防止材設置

合繊不織布 t=10mm 9.8kN/m

名　称	規　格	単 位	数　量	単　価	金　額	摘　要
吸出し防止材（全面）設置		㎡	1			
計						

高座清掃施設組合

C-　56号　　1㎡当たり　　単価表

基礎砕石

RC40、t=200

名　　称	規　　格	単　位	数　　量	単　　価	金　　額	摘　　要
基礎砕石	砕石の厚さ:17.5cmを超え20.0cm以下	㎡	1			
計						

高座清掃施設組合

C-　57号　　100㎡当たり　　単価表

目地材設置

名　　称	規　　格	単　位	数　　量	単　　価	金　　額	摘　　要
型わく工		人				
ｺﾞﾑ発泡体目地板	厚 10㎜	㎡	109			
諸雑費		式	1			
計						
1㎡当たり						

高座清掃施設組合

C-　58号　　1㎡当たり　　単価表

間知ブロック積

粗面、水抜き孔含む

名　　称	規　　格	単　位	数　　量	単　　価	金　　額	摘　　要
間知ブロック積	鉄筋規格:不要	㎡	1			
計						

高座清掃施設組合

C-　59号　　10m当たり　　単価表

基礎コンクリート

名　　称	規　　格	単 位	数　　量	単　　価	金　　額	摘　　要
コンクリート	高炉B　２４-12、ポンプ車打設	m^3	2.5			C-　51号単価表
基礎砕石	RC40、t=200	m^2	9.5			C-　56号単価表
計						
１ｍ当たり						

高座清掃施設組合

C-　60号　　1㎥当たり　　単価表

胴込・裏込コンクリート

名　　称	規　　格	単　位	数　　量	単　　価	金　　額	摘　　要
胴込・裏込コンクリート	ﾌﾞﾛｯｸの種類:間知ﾌﾞﾛｯｸ・緑化ﾌﾞﾛｯｸ 生ｺﾝｸﾘｰﾄ規格:18-8-25(高炉)	㎥	1			
計						

高座清掃施設組合

C-　61号　　1㎥当たり　　単価表

胴込・裏込材（砕石）

名　　称	規　　格	単　位	数　　量	単　　価	金　　額	摘　　要
胴込・裏込材（砕石）	ﾌﾞﾛｯｸの種類:間知･平･連節･緑化ﾌﾞﾛｯｸ 胴込･裏込材規格:再生砕石 RC-40	㎥	1			
計						

高座清掃施設組合

C-　62号　　10m当たり　　単価表

天端コンクリート

名　　称	規　　格	単　位	数　　量	単　　価	金　　額	摘　　要
コンクリート	高炉B　18-8、バックホウ（クレーン機能付き）	m^3	0.76			C-　63号単価表
型枠	均し型枠	m^2	2			C-　64号単価表
計						
１ｍ当たり						

高座清掃施設組合

C-　63号　　1㎥当たり　　単価表

コンクリート

高炉B　18-8、バックホウ（クレーン機能付き）

名　　称	規　　格	単　位	数　　量	単　　価	金　　額	摘　　要
コンクリート	構造物種別:無筋・鉄筋構造物 打設工法:ﾊﾞｯｸﾎｳ(ｸﾚｰﾝ機能付)打設 ｺﾝｸﾘｰﾄ規格:24-12-25(20)(高炉)	㎥	1			
	養生工の種類:一般養生					
計						

高座清掃施設組合

C-　64号　　1㎡当たり　　単価表

型枠

均し型枠

名　　称	規　　格	単　位	数　　量	単　　価	金　　額	摘　　要
型枠	型枠の種類:一般型枠 構造物の種類:均しｺﾝｸﾘｰﾄ	㎡	1			
計						

高座清掃施設組合

C-　65号　　10m当たり　　単価表

シールコンクリート

名　　称	規　　格	単　位	数　　量	単　　価	金　　額	摘　　要
コンクリート	高炉B　18-8、バックホウ（クレーン機能付き）	m^3	0.5			C-　63号単価表
計						
１ｍ当たり						

高座清掃施設組合

C-　66号　　1㎡当たり　　単価表

表層（車道・路肩部）

再生密粒度（20）、t=5cm

名　称	規　格	単　位	数　量	単　価	金　額	摘　要
表層（車道・路肩部）	平均幅員:3.0m超 1層当り平均仕上り厚:実数入力 材料:密粒度ｱｽｺﾝ(20)	㎡	1			
	瀝青材料種類:ﾌﾟﾗｲﾑｺｰﾄ PK-3					
計						

高座清掃施設組合

C-　67号　　1㎡当たり　　単価表

下層路盤（車道・路肩部）

RC40、t=20cm、1層仕上

名　　称	規　　格	単　位	数　　量	単　　価	金　　額	摘　　要
下層路盤（車道・路肩部）	全仕上り厚:実数入力 施工区分:1層施工	㎡	1			
計						

高座清掃施設組合

C-　68号　　1㎡当たり　　単価表

上層路盤（車道・路肩部）

RM40、t=10cm

名　　称	規　　格	単　位	数　　量	単　　価	金　　額	摘　　要
上層路盤（車道・路肩部）	材料:再生粒度調整砕石 RM-40 全仕上り厚:実数入力 施工区分:1層施工	㎡	1			
計						

高座清掃施設組合

C-　69号　　1㎡当たり　　単価表

仮復旧舗装（車道・路肩部）

再生密粒、t=4cm

名　　称	規　　格	単　位	数　　量	単　　価	金　　額	摘　　要
表層（車道・路肩部）	平均幅員:1.4m未満(1層当り平均仕上り厚50mm以下) 1層当り平均仕上り厚:実数入力 材料:密粒度ｱｽｺﾝ(20)	㎡	1			
	瀝青材料種類:無し					
計						

高座清掃施設組合

C-　70号　　1㎡当たり　　単価表

すり付け舗装（車道・路肩部）

再生密粒、t=16cm

名　称	規　格	単 位	数　量	単　価	金　額	摘　要
表層（車道・路肩部）	平均幅員:1.4m未満(1層当り平均仕上り厚50mmを超え70mm以下) 1層当り平均仕上り厚:実数入力 材料:密粒度ｱｽｺﾝ(20)	㎡	1			
	瀝青材料種類:ﾌﾟﾗｲﾑｺｰﾄ PK-3					
計						

高座清掃施設組合

C-　71号　　1m当たり　　単価表

地先境界ブロック

名　　称	規　　格	単　位	数　　量	単　　価	金　　額	摘　　要
地先境界ブロック	作業区分:設置 ﾌﾞﾛｯｸ規格:A種(材料固定、120×120×600) 基礎砕石規格:再生ｸﾗｯｼｬﾗﾝ RC-40	m	1			
	均し基礎ｺﾝｸﾘｰﾄ規格:18-8-25(高炉) 養生工の有無:無し					
計						

高座清掃施設組合

C-　72号　　1m当たり　　単価表

ｶﾞｰﾄﾞﾚｰﾙ設置工（Ｃｏ建込）

塗装品 Gr-B-2B､直線部

名　　称	規　　格	単 位	数　　量	単　　価	金　　額	摘　　要
ｶﾞｰﾄﾞﾚｰﾙ設置工（Co建込）	塗装品 Gr-B-2B 現場	m	1			
計						

高座清掃施設組合

C-　73号　　1基当たり　　単価表

照明灯撤去工

構造物取付用

名　　称	規　　格	単　位	数　　量	単　　価	金　　額	摘　　要
視線誘導標(ｽﾉｰﾎﾟｰﾙ併用型含む)撤去	構造物取付用 現場	本	1			
計						

高座清掃施設組合

C-　74号　　1基当たり　　単価表

照明灯撤去工（単柱式）

土中建込用

名　　称	規　　格	単　位	数　　量	単　　価	金　　額	摘　　要
視線誘導標(ｽﾉｰﾎﾟｰﾙ併用型含む)撤去	土中建込用 現場	本	1			
計						

高座清掃施設組合

C-　75号　　1基当たり　　単価表

照明灯設置工（構造物取付用）

ﾍﾞｰｽﾌﾟﾚｰﾄ式, 手間のみ

名　　称	規　　格	単　位	数　　量	単　　価	金　　額	摘　　要
視線誘導標設置（構造物取付用）	両面φ100以下 ﾍﾞｰｽﾌﾟﾚｰﾄ式 現場	本	1			
計						

高座清掃施設組合

C-　76号　　1基当たり　　単価表

照明灯設置工（土中建込用）

支柱径φ60.5,手間のみ

名　　称	規　　格	単　位	数　　量	単　　価	金　　額	摘　　要
視線誘導標設置（土中建込用）	両面φ100以下 支柱φ60.5 現場	本	1			
計						

高座清掃施設組合

C-　77号　　1基当たり　　単価表

カーブミラー移設工

φ60.5～φ101.6

名　　称	規　　格	単　位	数　　量	単　　価	金　　額	摘　　要
標識柱・基礎撤去（路側式）	単柱式，φ60.5～φ101.6 現場	基	1			
計						

高座清掃施設組合

C-　78号　　1基当たり　　単価表

掲示板移設工（路側式、複柱式）

手間のみ

名　　称	規　　格	単　位	数　　量	単　　価	金　　額	摘　　要
標識柱･基礎設置（路側式）	複柱式φ60.5（ﾒｯｷ品）現場	基	1			
計						

高座清掃施設組合

C-　79号　　100ｍ当たり　　単価表

水道用鋼管布設(屋外配管)

塩化ﾋﾞﾆｰﾙﾗｲﾆﾝｸﾞ鋼管、内径50㎜(2ｲﾝﾁ)

名　称	規　格	単 位	数　量	単　価	金　額	摘　要
配管工		人				
塩化ﾋﾞﾆｰﾙﾗｲﾆﾝｸﾞ鋼管	内径50㎜	m	105			
継手材料費		式	1			
諸雑費		式	1			
計						
１ｍ当たり						

高座清掃施設組合

C-　80号　　100ｍ当たり　　単価表

水道用鋼管布設(屋外配管)

塩化ﾋﾞﾆｰﾙﾗｲﾆﾝｸﾞ鋼管、内径40㎜(1・1/2ｲﾝﾁ)

名　称	規　格	単 位	数　量	単　価	金　額	摘　要
配管工		人				
塩化ﾋﾞﾆｰﾙﾗｲﾆﾝｸﾞ鋼管	内径40㎜	m	105			
継手材料費		式	1			
諸雑費		式	1			
計						
１ｍ当たり						

高座清掃施設組合

C- 81号　　1,000m当たり　　単価表

区画線工 溶融式(手動) 昼間 豪雪補正無

実線 15cm 制約無,排水性舗装でない,供用区間

名　称	規　格	単 位	数　量	単　価	金　額	摘　要
区画線設置(溶融式) 昼間	豪雪無 実線15cm 制約無 現場	m	1,000			
ﾄﾗﾌｨｯｸﾍﾟｲﾝﾄ 溶融型	3種1号 ﾋﾞｰｽﾞ15～18 白	kg	570			
ｶﾞﾗｽﾋﾞｰｽﾞ	0.106～0.850mm	kg	25			
接着用ﾌﾟﾗｲﾏｰ	区画線用	kg	25			
軽 油	ﾊﾟﾄﾛｰﾙ給油	ℓ	40			
諸雑費		式	1			
計						
１ｍ当たり						

高座清掃施設組合

C-　82号　　1,000m当たり　　単価表

区画線工 溶融式(手動) 昼間 豪雪補正無

矢印・記号・文字15cm換算 制約無,排水性舗装でない,供用区間

名　　称	規　　格	単 位	数　　量	単　　価	金　　額	摘　　要
区画線設置(溶融式) 昼間	豪雪無 矢印･記号･文字 制約無 現場	m	1,000			
ﾄﾗﾌｨｯｸﾍﾟｲﾝﾄ 溶融型	3種1号 ﾋﾞｰｽﾞ15～18 白	kg	570			
ｶﾞﾗｽﾋﾞｰｽﾞ	0.106～0.850mm	kg	25			
接着用ﾌﾟﾗｲﾏｰ	区画線用	kg	25			
軽 油	ﾊﾟﾄﾛｰﾙ給油	ℓ	100			
諸雑費		式	1			
計						
１ｍ当たり						

高座清掃施設組合

C- 83号　　1,000m当たり　　単価表

区画線工 溶融式(手動) 昼間 豪雪補正無

ｾﾞﾌﾞﾗ 15cm 黄色,排水性舗装でない

名　称	規　格	単 位	数　量	単　価	金　額	摘　要
区画線設置(溶融式) 昼間	豪雪無 ｾﾞﾌﾞﾗ15cm 制約無	m	1,000			
ﾄﾗﾌｨｯｸﾍﾟｲﾝﾄ 溶融型	3種1号 ﾋﾞｰｽﾞ15～18 黄 鉛･ﾌﾘｰ	kg	570			
ｶﾞﾗｽﾋﾞｰｽﾞ	0.106～0.850mm	kg	25			
接着用ﾌﾟﾗｲﾏｰ	区画線用	kg	25			
軽 油	ﾊﾟﾄﾛｰﾙ給油	ℓ	47			
諸雑費		式	1			
計						
１ｍ当たり						

高座清掃施設組合

C-　84号　　1現場当たり　　単価表

交通誘導警備員Ｂ

名　　称	規　　格	単　位	数　　量	単　　価	金　　額	摘　　要
交通誘導警備員Ｂ		人日				
計						

高座清掃施設組合

C-　85号　　100㎡当たり　　単価表

敷鉄板設置撤去工

名　称	規　格	単 位	数　量	単　価	金　額	摘　要
＜設 置＞						
土木一般世話役		人				
とび工		人				
普通作業員		人				
ﾊﾞｯｸﾎｳ(ｸﾛｰﾗ型)運転費 標準型･超低騒音型	ｸﾚｰﾝ機能付 排出ｶﾞｽ	日	0.152			F-　12号運転費
＜撤 去＞						
土木一般世話役		人				
とび工		人				
普通作業員		人				
ﾊﾞｯｸﾎｳ(ｸﾛｰﾗ型)運転費 標準型･超低騒音型	ｸﾚｰﾝ機能付 排出ｶﾞｽ	日	0.143			F-　12号運転費
諸雑費		式	1			
計						
１㎡当たり						

高座清掃施設組合

C-　86号　　1枚当たり　　単価表

敷鉄板賃料

名　　称	規　　格	単　位	数　　量	単　　価	金　　額	摘　　要
敷鉄板賃料	1,524×6,096	枚･日	3,000			
整備費		枚	1			
計						

高座清掃施設組合

C-　87号　　1㎥当たり　　単価表

コンクリート

18-8

名　　称	規　　格	単　位	数　　量	単　　価	金　　額	摘　　要
コンクリート	構造物種別:小型構造物 打設工法:人力打設 ｺﾝｸﾘｰﾄ規格:24-12-25(20)(高炉)	㎥	1			
	養生工の種類:一般養生 現場内小運搬の有無:有り					
計						

高座清掃施設組合

C-　88号　　1㎡当たり　　単価表

型枠

均しコンクリート

名　　称	規　　格	単　位	数　　量	単　　価	金　　額	摘　　要
型枠	型枠の種類:一般型枠 構造物の種類:均しｺﾝｸﾘｰﾄ	㎡	1			
計						

高座清掃施設組合

D-　1号　　100㎥当たり　　単価表

機械投入埋戻工（砂基礎用）

タンパ締固め

名称	規格	単位	数量	単価	金額	摘要
普通作業員		人				
再生砂	RC-10	㎥	126			
バックホウ運転費	排ｶﾞｽ対策型(1次基準)	hr	6.9			F-　1号運転費
タンパ運転費		日	3			F-　2号運転費
諸雑費		式	1			
計						
1㎥当たり						

高座清掃施設組合

D-　2号　　1m当たり　　単価表

取付管布設工（硬質塩化ビニル管）

内径 150㎜ （ゴム輪受口）

名　称	規　格	単 位	数　量	単　価	金　額	摘　要
土木一般世話役		人				
特殊作業員		人				
普通作業員		人				
諸雑費		式	1			
計						

高座清掃施設組合

D-　3号　　1箇所当たり　　単価表

支管取付工　（本管：鉄筋コンクリート管）

呼び径 150～400㎜（特殊接合剤）

名　称	規　格	単 位	数　量	単　価	金　額	摘　要
下水道用硬質塩化ﾋﾞﾆﾙ管 支管	ﾋｭｰﾑ管用90°ｿｹｯﾄφ150(A90SHR)	本	1			
特殊作業員		人				
普通作業員		人				
諸雑費		式	1			
計						

高座清掃施設組合

D-　4号　　1箇所当たり　　単価表

支管取付工　（本管：硬質塩化ビニル管）

呼び径 250～350㎜（接着剤）

名　称	規　格	単 位	数　量	単　価	金　額	摘　要
下水道用硬質塩化ﾋﾞﾆﾙ管 支管	塩ﾋﾞ本管用90°ｿｹｯﾄφ150	本	1			
特殊作業員		人				
普通作業員		人				
諸雑費		式	1			
計						

高座清掃施設組合

D-　5号　　10m当たり　　単価表

強化プラスチック複合管布設工

呼び径 250mm

名　称	規　格	単 位	数　量	単　価	金　額	摘　要
土木一般世話役		人				
特殊作業員		人				
普通作業員		人				
バックホウ運転費（クレーン機能付 1.7t吊）	排ｶﾞｽ対策型(2次基準)	日	0.23			F-　9号運転費
諸雑費		式	1			
計						
１ｍ当たり						

高座清掃施設組合

D-　6号　　1箇所当たり　　単価表

小型マンホール工(塩化ビニル製)（起点、中間形式）

径300㎜ 深2ｍ以下

名　称	規　格	単 位	数　量	単　価	金　額	摘　要
小型ﾏﾝﾎｰﾙ工(塩化ﾋﾞﾆﾙ製)（起点、中間形式）	径300㎜ 深2ｍ以下 本管径250㎜	箇所	1			
計						

高座清掃施設組合

D-　7号　　1組当たり　　単価表

蓋(受枠とも)及び調整コンクリートブロック撤去据付工

名　称	規　格	単 位	数　量	単　価	金　額	摘　要
土木一般世話役		人				
特殊作業員		人				
普通作業員		人				
ﾄﾗｯｸｸﾚｰﾝ(油圧伸縮ｼﾞﾌﾞ型)賃料	4.9ｔ吊	日				
諸雑費		式	1			
計						

高座清掃施設組合

D-　8号　　1個当たり　　単価表

ブロック据付工

斜壁、直壁等又はスラブの作業

名　称	規　格	単　位	数　量	単　価	金　額	摘　要
土木一般世話役		人				
特殊作業員		人				
普通作業員		人				
ﾄﾗｯｸｸﾚｰﾝ(油圧伸縮ｼﾞﾌﾞ型)賃料	4.9ｔ吊	日				
諸雑費		式	1			
計						

高座清掃施設組合

数　量　集　計　表

工事件名：（仮称）地域交流温浴センター整備に伴う付替え道路工事

工　種	規　格	算　式	数　量	
工事延長		プラザ道路　R710排水　R710擁壁 166.896 ＋ 51.42 ＋ 55.192	273.51	m
（土　工）				
掘削工	ﾊﾞｯｸﾎｳ0.8m3	計算1 ＝ 573.00 m3		
		旧事務棟敷地 ＝ 4786.30 m3		
		取付管 5.65 × 9.95 ＝ 56.22 m3		
		計 5415.52 m3	5415.5	m3
		※ 旧事務棟からの掘削土量		
		盛土総量 切土から盛土へ 床掘分 発生土埋戻分		
		5455.55 － 573.0 － （ 117.97 － 77.94 ） － 56.22		
		＝ 4786.30 m3		
		計算1 計算2		
床掘工		91.28 ＋ 26.69 ＝ 117.97 m3	118.0	m3
		擁壁		
土砂運搬工	敷地内	5415.50 ＋ 41.60	5457.1	m3
		雨水管控除		
路体盛土		計算1 5455.55 － 0.60 × 0.667 × 104.80	5413.6	m3
安定処理工			2213.5	㎡

工　種	規　格	算　式											数　量	
埋め戻し工	発生土	計算1									＝	43.83	m3	
		計算2									＝	9.63	m3	
		取付管	2.46	×	9.95						＝	24.48	m3	
		計										77.94	m3	77.9 m3
砕石埋戻	RC40	計算2												10.9 m3
砂基礎	雨水管φ250	φ250	3.44	×	104.80	÷	10.00				＝	36.05	m3	
		φ150	2.98	×	57.92	÷	10.00				＝	17.26	m3	
		計										53.31	m3	53.3 m3
基面整正		U字溝250	0.43	×	49.64						＝	21.35	㎡	
		自由勾配側溝	0.65	×	32.0						＝	20.80	㎡	
		L型側溝	0.50	×(	186.1	＋	47.4	＋	2.4	)	＝	117.95		
		横断暗渠	0.52	×	21.6						＝	11.23	㎡	
		L型集水桝	0.60	×	0.70	×(	19	＋	5	)	＝	10.08	㎡	
		現場打ち集水桝	0.80	×	0.80	×(	1	＋	3	)	＝	2.56	㎡	
		Co擁壁A	1.36	×	5.40						＝	7.34	㎡	
		Co擁壁B	1.25	×	5.40						＝	6.75	㎡	
		間知積	0.95	×	21.00						＝	19.95	㎡	
		小型土留	0.50	×	13.30						＝	6.65	㎡	
		地先	0.22	×	32.90						＝	7.24	㎡	
		計										231.90	㎡	231.9 ㎡

工　種	規　格	算　式	数　量	
（取り壊し工）				
		プ道路L型　プ横断　R710交差　R710擁壁		
舗装版切断工	t=15cmまで	25.98 ＋ 10.27 ＋ 40.62 ＋ 48.00	124.9	m
舗装版破砕工	t=15cm以下			
		付替え部 ＝ 138.45 ㎡		
		駐車場出入り ＝ 29.88 ㎡		
		R710擁壁 48.4 × 0.5 ＝ 24.20 ㎡		
		R710排水 50.05 × 1.00 ＝ 50.05 ㎡		
		R710交差部 126.0 ＋ 23.81 ＝ 149.81 ㎡		
		計 392.39 ㎡	392.4	㎡
CO構造物取壊工	有筋	二次製品		
		L型側 1.83 ÷ 0.6 × 65 ＝ 198.25 kg		
		歩車ブロ 3.00 ÷ 0.6 × 66 ＝ 330.00 kg		
		U字溝 20.75 ÷ 0.6 × 79 ＝ 2732.08 kg		
		計 3260.33 kg		
		二次 3260.33 ÷ 2500 kg/㎥ ＝ 1.30 m3		
		擁壁 5.80 × 0.15 × 1.5 ＝ 1.31 m3		
		計 2.61 m3	2.6	m3
	無筋	間知積 3.58m 16.92 × 12.50 ÷ 10 ＝ 21.15 m3		
		2.01m 10.51 × 11.90 ÷ 10 ＝ 12.51 m3		

工　種	規　格	算　式	数　量	
		2.14m　11.01 × 21.60 ÷ 10 = 23.78 m3		
		3.41m　19.51 × 57.80 ÷ 10 = 112.77 m3		
		小計　103.80 170.21 m3		
		擁壁1　0.70m　0.34 × 5.80 = 1.97 m3		
		擁壁3　0.95m　0.51 × 5.10 = 2.60 m3		
		擁壁5　1.30m　0.78 × 2.50 = 1.95 m3		
		擁壁6　1.67m　1.14 × 1.80 = 2.05 m3		
		小計　15.20 8.57 m3		
		Coたたき　103.80 × 0.47 × 0.05 = 2.44 m3		
		小計　2.44 m3		
		計　181.22 m3	181.2	m3
As塊処分		392.4 × 0.05	19.6	m3
CO有筋処分			2.6	m3
CO無筋処分			181.2	m3
舗装切断濁水発生量		0.023 × 0.05 × 124.9	0.143	m3
既存ガードレール撤去			38.0	m
		駐車場　旧事務棟		
ネットフェンス撤去	H=1500	45.80 ＋ 22.00	67.8	m

工　種	規　格	算　式	数　量	
		駐車場		
メッシュフェンス撤去	H=1200	24.00	24.0	m
既存樹木伐採	幹周20cm未満		31	本
	幹周20～30cm		7	本
既存樹木伐採	株立		32.0	本
樹木処分量	重量	4.60 ＋ 1.69	6.30	t
	体積	3.07 ＋ 15.34	18.4	m3
(法面工)				
法面整形工			544.0	㎡
張芝工	野芝		544.0	㎡
法尻排水工	U240		49.6	m
側溝止めコンクリート			1	箇所
		Co 0.24 × 0.24 × 0.15 ＝ 0.009 m3		
		型枠 0.24 × 0.24 × 2 ＝ 0.12 ㎡		

工　種	規　格	算　式													数　量	
（排水工）																
L型側溝	300・標準	R	57.73	＋	45.98							＝	103.71	m		
			22.5	×	2	×	3.14	×	68	÷	360	＝	26.69	m		
		控除	0.6	×	9	+	32.0	＋	1.20			＝	−38.60	m		
		小計											91.80	m		
		L	36.74	＋	42.25							＝	78.99	m		
			17.50	×	2	×	3.14	×	68	÷	360	=	20.76	m		
		控除	0.60	×	7	+	19.0	＋	1.20			＝	−24.40	m		
		小計											75.35	m		
		巻込みR	8.00	×	3.14	×	74	÷	360	＋	1.52	＝	6.68	m		
		巻込みL	16.00	×	3.14	×	93	÷	360	−	0.72	＝	12.26	m		
		計											186.09	m	186.1	m
L型側溝	300・切下げ20	R	32.0	−	0.6	×	4					＝	29.60	m		
		L	19.0	−	0.6	×	2					＝	17.80	m		
		計											47.40	m	47.4	m
L型側溝	300・100/20	R	0.6	×	2							＝	1.20	m		
		L	0.6	×	2							＝	1.20	m		
		計											2.40	m	2.4	m

工　　種	規　　格	算　　式	数　量	
L型集水桝	縁塊通常	13 ＋ 11 － 5	19	箇所
	縁塊平20		5	箇所
雨水取付管	塩ビφ150		23	箇所
支管取付工	本管ヒューム管		2	箇所
	本管塩ビ管		20	箇所
現場打ち集水桝（A）	400×400、H=600		1	箇所
現場打ち集水桝（B）	400×400、H=900		3	箇所
横断暗渠側溝	遠心BOXφ300	12.45 ＋ 4.36 ＋ 4.80	21.6	m
雨水管管体延長	塩ビφ250	40.00 ＋ 21.61 ＋ 42.21 ＋ 5.70	109.5	m
	φ250×4000	10.0 ＋ 5.4 ＋ 10.6 ＋ 1.4	27.4	本
小型マンホール			2	箇所
自由勾配側溝	300×900		32.0	m

工　　種	規　　格	算　　式	数　量	
コンクリート蓋	300用、L=500	（　32.0　÷　2.00　－　2　）×　2	28	枚
グレーチング	300用、L=995		2	枚
側溝止めコンクリート	自由勾配、t=15cm		1	箇所
		Co　1.045　×　0.50　×　0.15　＝　0.078　m3		
		型枠　1.045　×（　0.50　＋　0.15　×　2　）＋　0.90　×　0.30		
		＝　1.11　㎡		
（擁壁工）				
H鋼親杭横矢板擁壁	H鋼親杭		19.0	本
土留板	φ75水抜き有	114　÷　3	38	枚
土留板	水抜きなし	114　－　38	76	枚
土留板取付		114　×　1.96　×　0.5	111.7	㎡
笠木取付	溝形鋼		36.0	m
コンクリート壁工			1.0	式
間知積擁壁隔壁			1.0	式

工　種	規　格	算　式	数　量	
上部現場打ち擁壁			1.0	式
重力式擁壁	(A)		5.4	m
重力式擁壁	(B)		5.4	m
間知ブロック積擁壁	面積		65.1	㎡
	延長		21.0	m
胴込裏込コンクリート	18-8	(3.1 ＋ 6.2)/ 10 × 21.0	19.5	m3
裏込砕石	RC40	7.86 ÷ 10 × 21.0	16.5	m3
水抜き孔		65.1 ÷ 3	22	箇所
吸出し防止材		0.30 × 0.30 × 22.0	2.0	㎡
小型Co土留			13.3	m
(舗装工)				
〔アスファルト舗装〕				
AS表層工	再生密粒･t=5cm	本線 ＝ 614.53 ㎡		

工　種	規　格	算　式	数　量	
		巻込み 1.21 ＋ 13.61 CAD求積 ＝ 14.82 ㎡		
		R710 7.00 × 18.00 ＝ 126.00 ㎡		
		計 755.35 ㎡	755.4	㎡
路盤工	RC40・t=20cm	本線 ＝ 594.93 ㎡		
		巻込み ＝ 14.82 ㎡		
		計 609.75 ㎡	609.8	㎡
上層路盤工（R710）	RM40・t=10cm	126.00 ㎡	126.0	㎡
下層路盤工（R710）	RC40・t=20cm	126.00 ㎡	126.0	㎡
仮復旧	再生密粒・t=4cm	自由勾配 28.94 × 0.30 ＝ 8.68 ㎡		
		R710擁壁 ＝ 25.24 ㎡		
		計 33.92 ㎡	33.9	㎡
すり付け舗装	再生密粒、t=16cm	11.31 ＋ 12.50 ＝ 23.81 ㎡	23.8	㎡
		すり付け高 0.31 ÷ 2 ＝ 0.16 m		
（附属施設工）				
地先境界工	120×120×600		32.9	m
ガードレール設置工	Gr-B-2B	47.5 ＋ 1.1	48.6	m

工　種	規　格	算　式	数　量	
メッシュフェンス設置	H=1200		24.0	m
マンホール嵩上げ	1号人孔		2.0	箇所
マンホール蓋高さ調整	H=240嵩上げ		1.0	箇所
転落防止柵基礎嵩上げ	W＝300、H＝192		6.6	m
		単位数量　Co　0.192 × 0.30 × 10.0 ＝ 0.58 m3/10m		
		型枠　0.192 × 2 × 10.0 ＝ 3.84 ㎡/10m		
照明灯撤去	構造物取付		3.0	基
	単柱式		3.0	基
照明灯移設	構造物取付		3.0	基
	単柱式		3.0	基
カーブミラー移設			1.0	基
掲示板移設			2.0	基
給水管切り回し	VLP50A引込		2.5	m

工　種	規　格	算　式	数　量	
	VLP40A本郷荘給水		37.0	m
（区画線工）				
外側線（実線）	白、巾15cm	R710外側 18.00 × 2	36.0	m
文字・記号・矢印	白、巾15cm換算	内訳: 止まれ ＝ 18.64 m		
		停止線 ＝ 6.00 m		
		バス停車帯 6.00 ＋ 5.27 ＋ 7.40 ＋ 7.50		
		+ 9.00 ＝ 35.17 m		
		計 59.81 m	59.8	m
	すり付け注意表示			
	黄、巾15cm換算	内訳: ゼブラ 2.5 × 10 × 2 = 50.00 m	50.0	m
（仮設費）				
		幅 長さ 種数		
敷鉄板	親杭施工時	1.52 × 6.09 × 12 ＝ 111.1 ㎡	111.1	㎡
（スクラップ費）				
鉄		ガードレール 15.5 × 38.0 ＝ 589.00 kg		
		ネットフェンス 10.3 × 67.8 ＝ 698.34 kg		
		計 1287.34 kg	1.3	t

名　　称	規　　格	算　　式	数　量	
溝形鋼	100×50×5×7.5	18.00 × 2.00 × 9.36 kg/m = 336.96 kg	0.34	t
型枠		壁 (4.868 ＋ 1.858)/ 2 × 36.744 = 123.57		
		側面 1.852 × 0.20 = 0.37		
		笠 0.65 × 36.744 = 23.88		
		計 147.82	147.8	㎡
円形型枠	φ175×4,000	0.40 × 19 ÷ 4.0	1.9	本
吸出し防止材	t=10mm	0.30 × 0.30 × 38	3.4	㎡
水抜きパイプ	φ75	0.35 × 38	13.3	m

土　量　数　量　計　算　書　（1）

測点	距離	切土（C1）			床掘（C2）			盛土（B1）			発生土埋戻（B2）					
		断面積	平均断面積	土　量	断面積	平均断面積	土　量	断面積	平均断面積	土　量	断面積	平均断面積	土　量	断面積	平均断面積	土　量
		m^2	m^2	m^3	m^2	m^2	m^3	m^2	m^2	m^3	m^2	m^2	m^3	m^2	m^2	m^3
	プラザ道路															
No.2	10.000	0.00			0.45	0.23	2.30				0.19	0.10	1.00			
No.3	10.000	32.14	16.07	160.70	3.28	1.87	18.70				1.23	0.71	7.10			
No.4	10.000	14.22	23.18	231.80	0.41	1.85	18.50	65.44	32.72	327.20	0.24	0.74	7.40			
No.5	10.000	10.93	12.58	125.80		0.21	2.10	115.67	90.56	905.60		0.12	1.20			
No.6	10.000		5.47	54.70	0.39	0.20	2.00	112.63	114.15	1141.50	0.22	0.11	1.10			
No.7	10.000				0.37	0.38	3.80	115.01	113.82	1138.20	0.21	0.22	2.20			
No.8	10.000				0.37	0.37	3.70	73.77	94.39	943.90	0.21	0.21	2.10			
No.9	10.000				0.37	0.37	3.70	52.77	63.27	632.70	0.21	0.21	2.10			
No.10	10.000				0.42	0.40	4.00	9.67	31.22	312.20	0.22	0.22	2.20			
No.11	10.916				0.88	0.65	7.10	0.26	4.97	54.25	0.51	0.37	4.04			
	市道710号線															
2-BP	31.110				0.87	0.44	13.69				0.46	0.23	7.16			
2-SP1	7.086				1.00	0.94	6.66				0.55	0.51	3.61			
2-EC1	7.086				0.41	0.71	5.03				0.19	0.37	2.62			
計	146.198			573.00			91.28			5455.55			43.83			0

高座清掃施設組合

土　量　数　量　計　算　書（２）

測点	距離	切土（C1）			床掘（C2）			盛土（B1）			発生土埋戻（B2）			砕石埋戻（R）		
		断面積	平均断面積	土　量	断面積	平均断面積	土　量	断面積	平均断面積	土　量	断面積	平均断面積	土　量	断面積	平均断面積	土　量
		m^2	m^2	m^3	m^2	m^2	m^3	m^2	m^2	m^3	m^2	m^2	m^3	m^2	m^2	m^3
	市道710号線															
No.1	8.250				0.24	0.12	0.99				0.14	0.07	0.58	0.12	0.06	0.50
BC2	1.765				0.32	0.28	0.49				0.19	0.17	0.30	0.11	0.12	0.21
SP2	7.380				0.15	0.24	1.77				0.09	0.14	1.03	0.11	0.11	0.81
EC2	7.380				0.23	0.19	1.40				0.14	0.12	0.89	0.17	0.14	1.03
No.2	3.475				0.36	0.30	1.04				0.22	0.18	0.63	0.25	0.21	0.73
No.3	20.000				1.73	1.05	21.00				0.40	0.31	6.20	0.51	0.38	7.60
計	48.250			0.00			26.69			0.00			9.63			10.88

高座清掃施設組合

安　定　処　理　範　囲　求　積

測点	距離	層	幅	平均幅	面　積	備　考
No.4	10.00m	1	18.896m			
No.5	10.00m	1	15.481m	17.19m	171.90㎡	
No.6	10.00m	1	14.469m	14.98m	149.80㎡	
No.7	10.00m	1	14.852m	14.66m	146.60㎡	
No.8	10.00m	1	15.290m	15.07m	150.70㎡	
No.9	10.00m	1	14.624m	14.96m	149.60㎡	
No.4	10.00m	2	19.032m			
No.5	10.00m	2	13.677m	16.35m	163.50㎡	
No.6	10.00m	2	12.665m	13.17m	131.70㎡	
No.7	10.00m	2	13.048m	12.86m	128.60㎡	
No.8	10.00m	2	13.029m	13.04m	130.40㎡	
No.4	10.00m	3	18.998m			
No.5	10.00m	3	11.873m	15.44m	154.40㎡	
No.6	10.00m	3	10.281m	11.08m	110.80㎡	
No.7	10.00m	3	11.050m	10.67m	106.70㎡	
路床	74.12m		7.000m	7.00m	518.84㎡	
計					2213.54㎡	

高座清掃施設組合

間 知 積 擁 壁 取 壊 工

単位：10m当たり

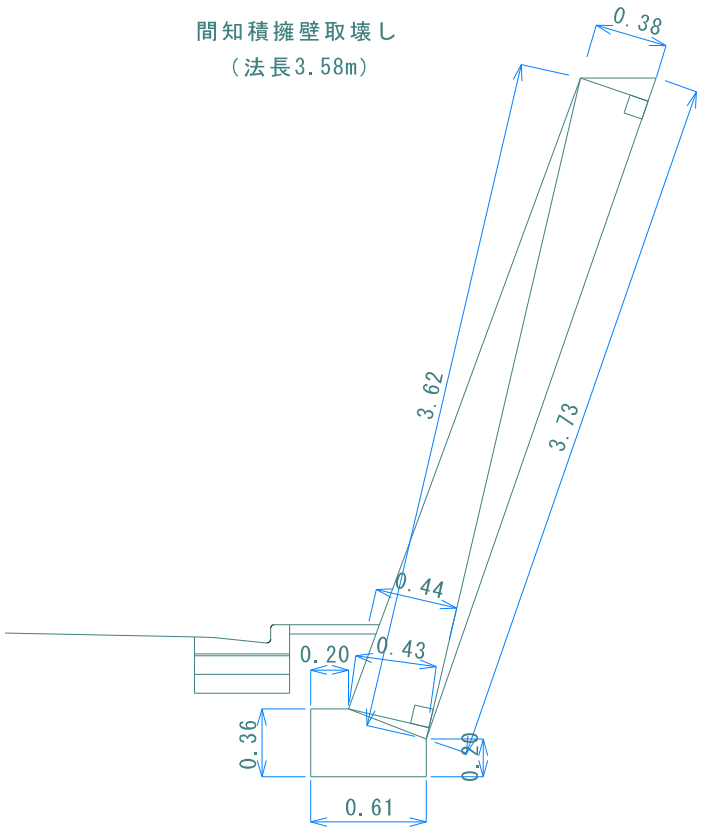

工種	計　算　式	数量
無筋コンクリート		
取壊し		
基礎コンクリート	((0.36 ＋ 0.20)/ 2 × 0.41	
	＋ 0.36 × 0.20) × 10.00	1.87 m3
間知ブロック	(3.73 × 0.38 / 2 ＋ 3.62	
	× 0.44 / 2) × 10.00	15.05 m3
計		16.92 m3

高座清掃施設組合

間 知 積 擁 壁 取 壊 工

単位：10m当たり

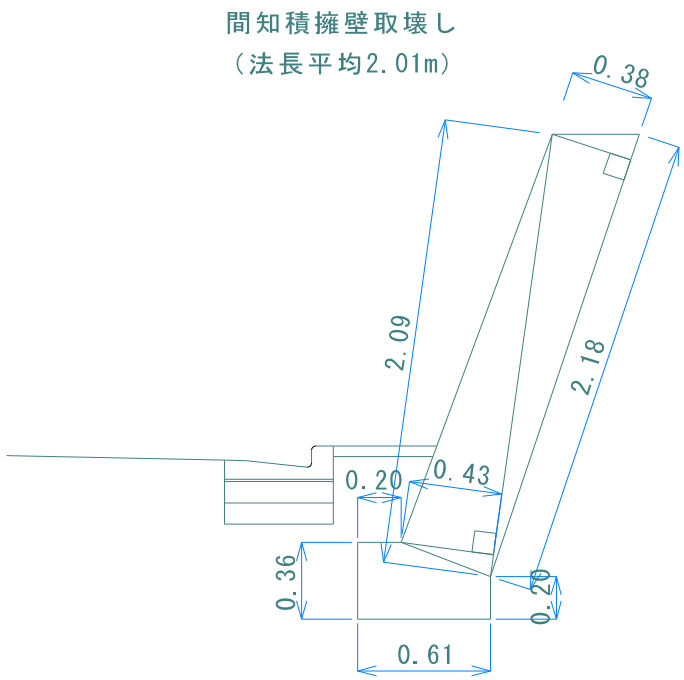

工種	計　算　式	数量
無筋コンクリート		
取壊し		
基礎コンクリート	((0.36 ＋ 0.20)/ 2 × 0.41	
	＋ 0.36 × 0.20) × 10.00	1.87 m3
間知ブロック	(2.18 × 0.38 / 2 ＋ 2.09	
	× 0.43 / 2) × 10.00	8.64 m3
計		10.51 m3

高座清掃施設組合

間 知 積 擁 壁 取 壊 工

単位：10m当たり

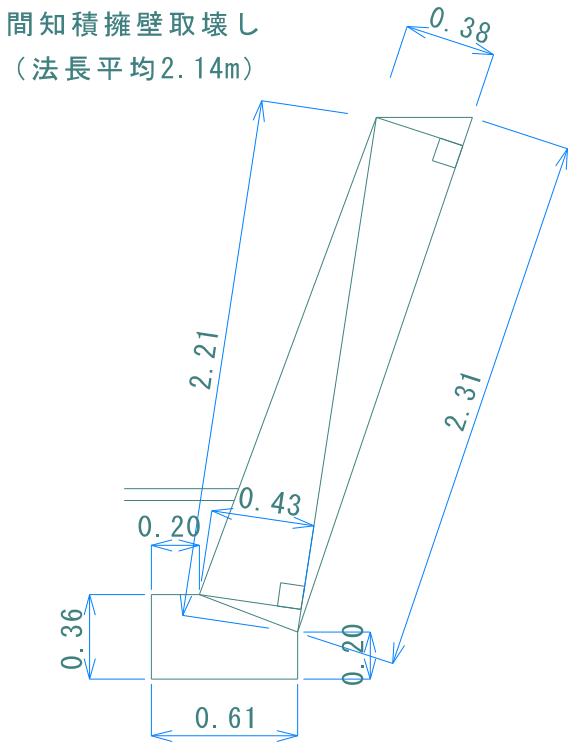

工種	計　算　式	数量
無筋コンクリート		
取壊し		
基礎コンクリート	((0.36 ＋ 0.20)/ 2 × 0.41	
	＋ 0.36 × 0.20) × 10.00	1.87 m3
間知ブロック	(2.31 × 0.38 / 2 ＋ 2.21	
	× 0.43 / 2) × 10.00	9.14 m3
計		11.01 m3

高座清掃施設組合

間 知 積 擁 壁 取 壊 工

単位：10m当たり

旧事務棟側間知積擁壁
（法長3.41m）

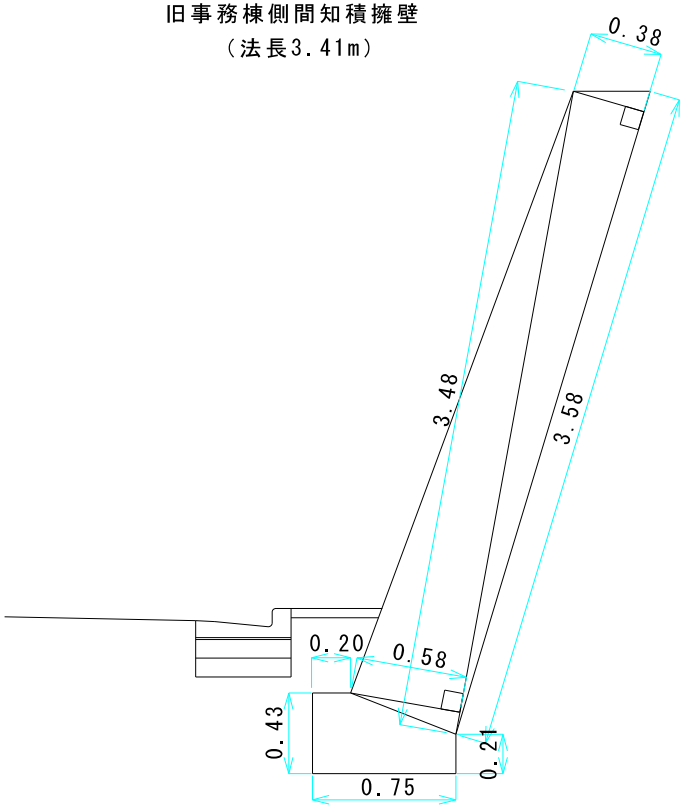

工種	計　算　式	数量
無筋コンクリート		
取壊し		
基礎コンクリート	((0.43 ＋ 0.21)/ 2 × 0.55	
	＋ 0.43 × 0.20) × 10.00	2.62 m3
間知ブロック	(3.48 × 0.58 / 2 ＋ 3.58	
	× 0.38 / 2) × 10.00	16.89 m3
計		19.51 m3

高座清掃施設組合

伐　採　樹　木　集　計　表　（1）　幹立

路線名：　環境プラザ付替え道路

対象樹木	樹高（m）	胸高直径（ｃｍ）	幹周（cm）	幹　周　（ｃｍ）					重量
				20未満	20以上～30未満	30以上～60未満	60以上～90未満	90以上～120未満	（ｔ）
ケヤキ	5.0	35	27.5		4本				1.876
ケヤキ	5.0	20	15.7	4本					0.612
ケヤキ	5.0	7	5.5	1本					0.019
スギ	5.0	23	18.1	1本					0.202
ヒノキ	5.0	34	26.7		2本				0.884
エノキ	2.0	4	3.1	19本					0.038
アセビ	2.0	2	1.6	2本					0.002
ムクノキ	5.0	35	27.5		1本				0.469
エゴノキ	5.0	25	19.6	2本					0.478
ツバキ	2.0	8	6.3	2本					0.020
計				31本	7本	0本	0本	0本	4.60 t

体積量　3.07m3

《　樹木重量計算　》

重量W　＝　kπ（d/2）^{2}Hw（1+p）

k：樹幹形状係数（0.5）

d：胸高直径m

H：樹高m

w：樹幹単位体積重量（1.5t/m3）

高座清掃施設組合

伐　採　樹　木　集　計　表　（２）株立

工事件名：　環境プラザ付替え道路

対象樹木	株数	樹高（m）	長さ（m）	巾（m）	面積（㎡）	体積（m3）
アベリア	株- 23	1.5	0.6	13.8	8.28㎡	12.42m3
ドウダン	株- 9	0.9	0.6	5.4	3.24㎡	2.92m3
					0.00㎡	0.00m3
					0.00㎡	0.00m3
					0.00㎡	0.00m3
					0.00㎡	0.00m3
					0.00㎡	0.00m3
					0.00㎡	0.00m3
					0.00㎡	0.00m3
					0.00㎡	0.00m3
					0.00㎡	0.00m3
					0.00㎡	0.00m3
					0.00㎡	0.00m3
					0.00㎡	0.00m3
					0.00㎡	0.00m3
					0.00㎡	0.00m3
					0.00㎡	0.00m3
					0.00㎡	0.00m3
					0.00㎡	0.00m3
					0.00㎡	0.00m3
計	32				11.52㎡	15.34m3

《　樹木重量計算　》

15.34m3　×　1.1ｔ/m3　×　0.1

=　1.69 t

高座清掃施設組合

法 面 工 面 積 計 算 書

傾斜角 = 29 度

No	高さ(m)	法長(m)	平均法長(m)	延長(m)	面積(㎡)	No	高さ(m)	法長(m)	平均法長(m)	延長(m)	面積(㎡)
	0.000	0.000									
4	3.927	8.100	4.05	28.234	114.35						
5	3.989	8.228	8.16	10.870	88.70						
6	3.735	7.704	7.97	10.100	80.50						
7	3.948	8.143	7.92	10.029	79.43						
8	2.820	5.817	6.98	10.010	69.87						
9	2.154	4.443	5.13	10.049	51.55						
10	1.271	2.622	3.53	11.300	39.89						
11	0.457	0.943	1.78	11.067	19.70						
						計				101.659	543.99

高座清掃施設組合

小　型　マ　ン　ホ　ー　ル　材　料　計　算　表

路線番号	マンホールNo	マンホール深さ	インバート部 250×300 H=285								フリーインバート	フリーインバート用支管	立上り部 φ300	台座	内蓋	防護蓋 H=150	90°支管
			起点	0°	15°	30°	45°	60°	75°	90°							
		m	個	個	個	個	個	個	個	個	個	個	m	個	個	組	個
プラザ道路	No.1										1	1		1		1	
	No.2										1	1		1		1	
計	2箇所										2	2		2		2	

1　号　マ　ン　ホ　ー　ル　材　料　計　算　表

路線番号	マンホールNo	マンホール深さ	調整リング			斜壁			直壁						踊り場直壁	管取付壁	底版
			50	100	150	300	450	600	300	600	900	1200	1500	1800	600	1200	
		m	個	個	個	個	個	個	個	個	個	個	個	個	個	個	個
敷地内	A嵩上げ	6.431m	1				1			1				2	1	既設	既設
	B嵩上げ	6.640m		1				1		1				2	1	既設	既設
計	2箇所		1	1			1	1		2				4	2	0	0

高座清掃施設組合

取　付　管　計　算　表

区　間			左右	取　付　管				支　管	
				管径	延長	箇所	延長計	塩ビ用	ヒューム管用
既設	～	既設	右	150	2.49	2	4.98		2
既設	～	No.1	右	150	2.48	4	9.92	4	
			左	150	2.49	3	7.47	3	
			左	150	2.91	1	2.91	1	
No.1	～	No.2	右	150	3.94	1	3.94	1	
			右	150	3.89	1	3.89	1	
			左	150	0.59	1	0.59	1	
			左	150	3.36	1	3.36	1	
No.2	～	集水桝	右	150	1.25	4	5.00	4	
			右	150	0.90	1	0.90		
			左	150	3.74	4	14.96	4	
計						23箇所	57.92m	20個	2個
						平均	2.52m		
						土工発生延長	9.95m		

高座清掃施設組合

取 付 管 土 工 断 面

単位:m3/10m

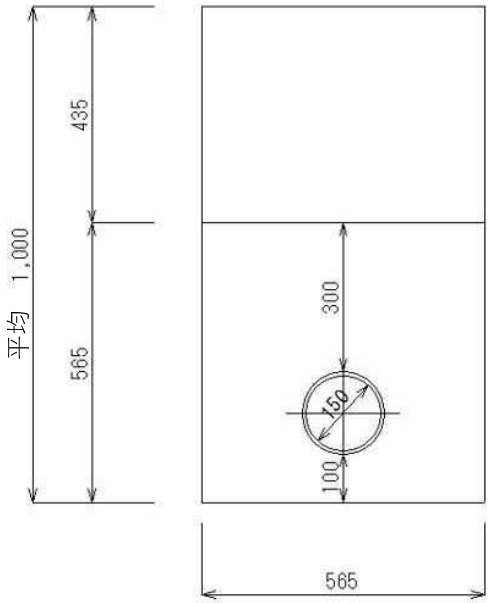

工種	計 算 式	数量
掘削	0.565 × 1.00 × 10.00	5.65 m3
砂基礎	((0.565 × 0.565)− 0.165 ^2 ×	
	3.14 ÷ 4)× 10.00	2.98 m3
埋戻(発生土)	0.565 × 0.435 × 10.00	2.46 m3

高座清掃施設組合

H 鋼 親 杭 横 矢 板 計 算 書

No	削孔長 (m)	排土量 (㎥)	H鋼長 (m)	H鋼重量 (kg)	モルタル高さ (m)	モルタル量 (㎥)	横矢板枚数 (枚)
①	10.937	2.15	12.0		7.425	1.37	9
②	11.010	2.16	12.0		7.426	1.37	9
③	11.083	2.18	12.0		7.425	1.37	9
④	11.156	2.19	12.0		7.371	1.36	9
⑤	11.283	2.21	12.0		7.500	1.38	8
⑥	11.512	2.26	12.0		7.868	1.45	8
⑦	11.742	2.30	12.0		8.100	1.49	7
⑧	10.971	2.15	11.0		7.369	1.36	7
⑨	11.200	2.20	11.0		7.600	1.40	6
⑩	11.412	2.24	11.0		7.877	1.45	6
⑪	11.583	2.27	11.0		7.877	1.45	6
⑫	11.755	2.31	11.0		8.050	1.48	5
⑬	10.426	2.05	9.5		6.877	1.27	5
⑭	10.597	2.08	9.5		6.881	1.27	5
⑮	10.764	2.11	9.5		7.050	1.30	4
⑯	10.919	2.14	9.5		7.393	1.36	4
⑰	11.075	2.17	9.5		7.393	1.36	4
⑱	11.230	2.20	9.5		7.550	1.39	3
⑲	11.385	2.23	9.5	×93.0kg/m	8.050	1.48	
計	212.040	41.60	205.5	19111.50	143.082	26.36	114
平均	11.160			1005.87kg	7.531		
				1.006 t			

横矢板面積= 111.72㎡

・排土量
=0.50×0.50×3.14/4×削孔長

・モルタル量
=（0.50×0.50×3.14/4-0.012）
×モルタル高さ
※H鋼断面積＝118.56c㎡＝0.012

高座清掃施設組合

コンクリート壁材料計算

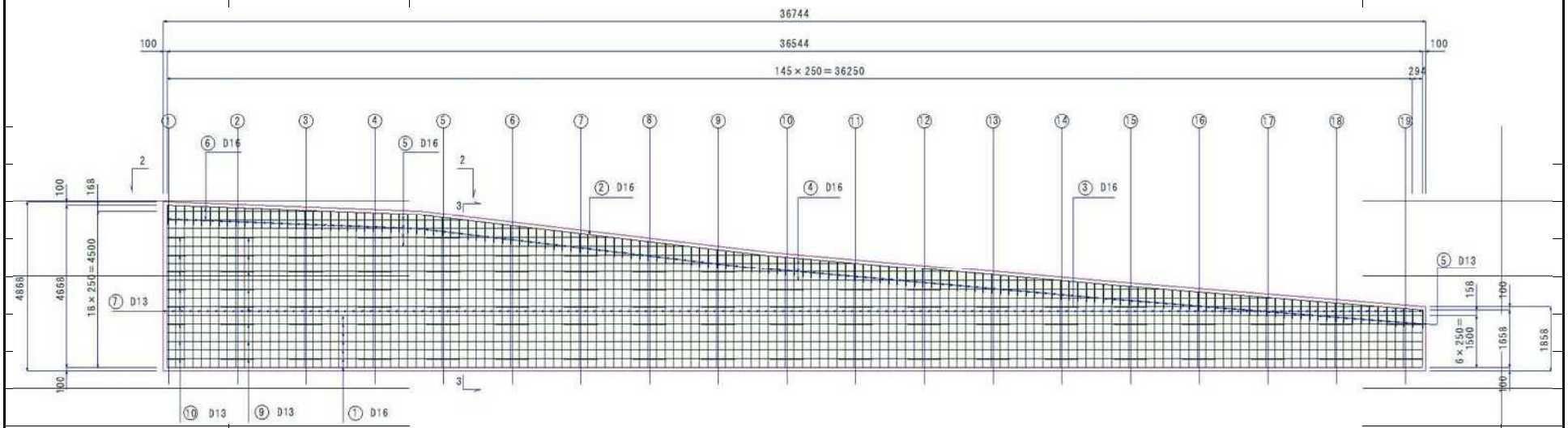

名　　称	規　　格	算　　式	数　量	
コンクリート	C-24N-12B	壁　(　4.868　＋　1.858　)/　2　×　36.744　×　0.20　＝　24.71		
		笠　0.65　×　0.65　-(　0.65　×　0.20　＋　0.20　×　0.30　)		
		×　36.744　＝　8.54		
		控除　0.18　×　0.18　×　3.14　÷　4　×　0.40　×　19.00		
		＝　0.19		
		計　33.06	33.1	m3
鉄筋	D16	988.00　kg	0.99	t
	D13	1257.00　kg	1.3	t

間 知 ブ ロ ッ ク 積 面 積 計 算 書

傾斜角 = 70 度

No	高さ(m)	法長(m)	平均法長(m)	延長(m)	面積(㎡)	No	高さ(m)	法長(m)	平均法長(m)	延長(m)	面積(㎡)
1	3.300	3.510									
2	3.340	3.550	3.53	15.00	52.95						
3	0.450	0.480	2.02	6.00	12.12						
						計				21	65.07
						平均	2.91		3.1		

高座清掃施設組合

間　知　積　擁　壁　基　礎

単位：10m当たり

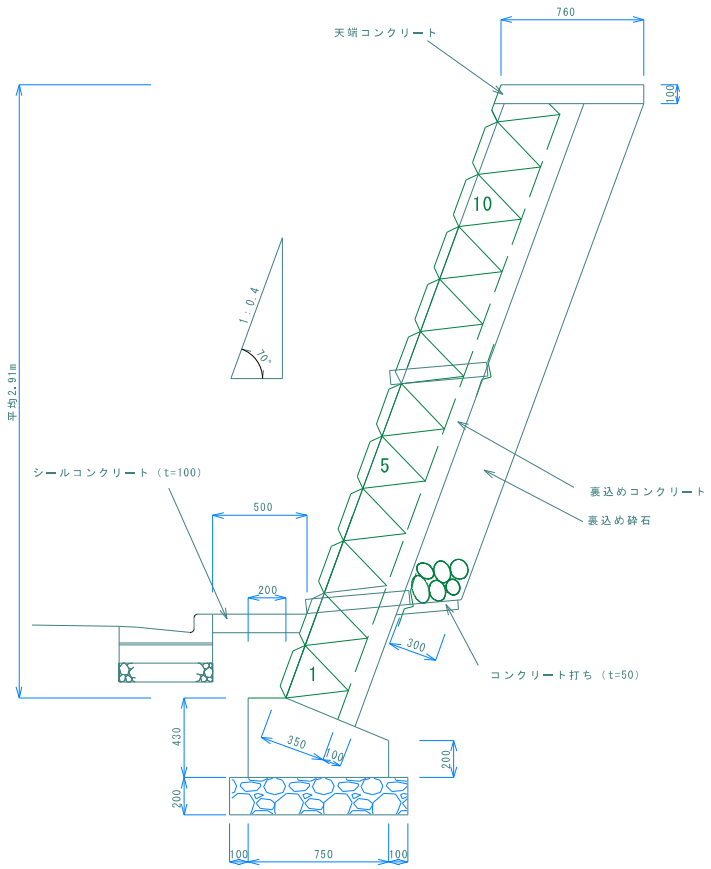

工種	計　算　式								数量
基礎コンクリート	((	0.43	＋	0.2	)/	2	×	0.55	
18-8	＋	0.43	×	0.2	)×	10			2.59 m3
砕石基礎									
RC40、t=20cm		0.95	×	10.00					9.50 ㎡
裏込めコンクリート	3.10	×	10.00	×	0.10				3.10 m3
18-8									
胴込めコンクリート	3.10	×	10.00	×	0.20				6.20 m3
18-8									
裏込め砕石	(	3.1	－	0.48	)×	0.3	×	10	7.86 m3
RC40									
天端コンクリート	0.76	×	0.10	×	10.00				0.76 m3
18-8									
天端コンクリート型枠	0.10	×	2.00	×	10.00				2.00 ㎡
シールコンクリート	0.50	×	0.10	×	10.00				0.50 m3
18-8									

高座清掃施設組合

間 知 積 擁 壁 隔 壁

単位:1式

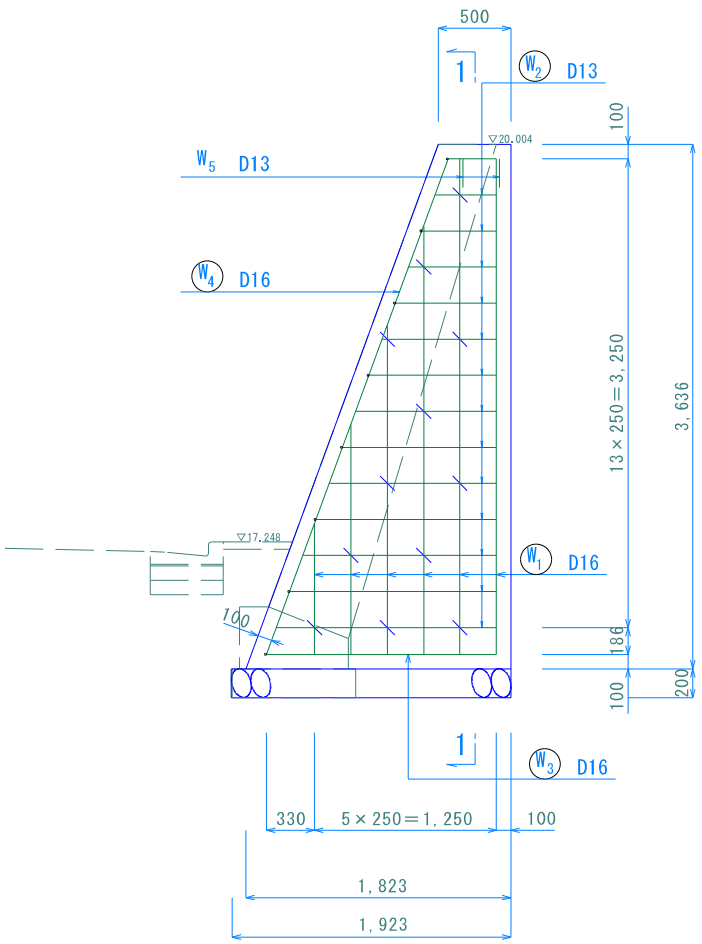

工種	計 算 式	数量
コンクリート	(0.50 ＋ 1.823)/ 2 × 3.636	
C-24N-12B	× 0.40	1.69 m3
鉄筋		
D16	64 kg ÷ 1000	0.06 t
D13	48 kg ÷ 1000	0.05 t
型枠	(0.50 ＋ 1.823)/ 2 × 3.636	
	＋ 3.869 × 0.40 － 1.96	3.81 ㎡
砕石基礎		
RC40、t=20cm	1.923 × 0.50	0.96 ㎡

高座清掃施設組合

上 部 現 場 打 ち 擁 壁

単位:1式

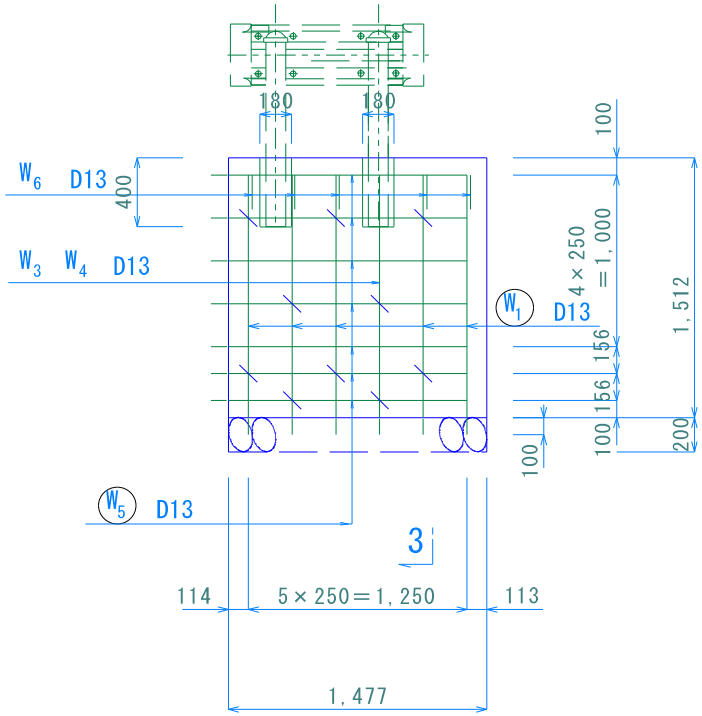

工種	計 算 式								数量
コンクリート	1.477	×	1.512	×	0.45	−	0.18	×	
C-24N-12B	0.18	×	3.14	÷	4	×	0.4	×	
	2								0.98 m3
鉄筋									
D13		55	kg	÷	1000				0.06 t
型枠	1.477	×	1.512	×	2				4.47 ㎡
円形型枠	0.4	×	2	÷	4				0.20 本
砕石基礎									
RC40、t=20cm		1.477	×	0.30					0.44 ㎡

高座清掃施設組合

面　積　計　算　書（アスファルト舗装）

路線名：環境プラザ道路

測　点	距　離	路盤工			AS表層								
		幅　員	平均幅員	面　積	幅　員	平均幅員	面　積	幅　員	平均幅員	面　積	幅　員	平均幅員	面　積
No.1 ＋ 14.618		0.50			2.50								
No.2 ＋ 0.000	5.382	0.50	0.50	2.69	2.50	2.50	13.46						
No.2 ＋ 4.417	4.417	0.50	0.50	2.21	2.50	2.50	11.04						
No.2 ＋ 4.417	0.000	3.00			3.00								
No.2 15.600	11.183	3.00	3.00	33.55	3.00	3.00	33.55						
No.2 15.600	0.000	5.00			5.00								
No.3	4.400	5.00	5.00	22.00	5.00	5.00	22.00						
No.4	20.000	5.00	5.00	100.00	5.00	5.00	100.00						
No.5	20.000	5.00	5.00	100.00	5.00	5.00	100.00						
No.6	20.000	5.00	5.00	100.00	5.00	5.00	100.00						
No.7	20.000	5.00	5.00	100.00	5.00	5.00	100.00						
No.8	20.000	5.00	5.00	100.00	5.00	5.00	100.00						
No.8 ＋ 6.896	6.896	5.00	5.00	34.48	5.00	5.00	34.48						
計	132.278			594.93			614.53			0.0			0.0

面　積　計　算　書（仮復旧舗装）

路線名：市道710号線

測　点	距　離	AS表層											
		幅　員	平均幅員	面　積	幅　員	平均幅員	面　積	幅　員	平均幅員	面　積	幅　員	平均幅員	面　積
No.0 ＋ 11.700		1.40	1.40										
No.1	8.300	0.30	0.85	7.06									
No.1 ＋ 1.765	1.765	0.30	0.30	0.53									
No.1 ＋ 9.145	7.380	0.30	0.30	2.21									
No.1 ＋ 16.525	7.380	0.30	0.30	2.21									
No.2	3.475	0.56	0.43	1.49									
No.3	20.000	0.57	0.57	11.40									
No.3 ＋ 0.600	0.600	0.57	0.57	0.34									
計	48.900			25.24			0.0			0.0			0.0

（仮称）地域交流温浴センター整備に伴う付替え道路工事　平面図

縮尺1/250

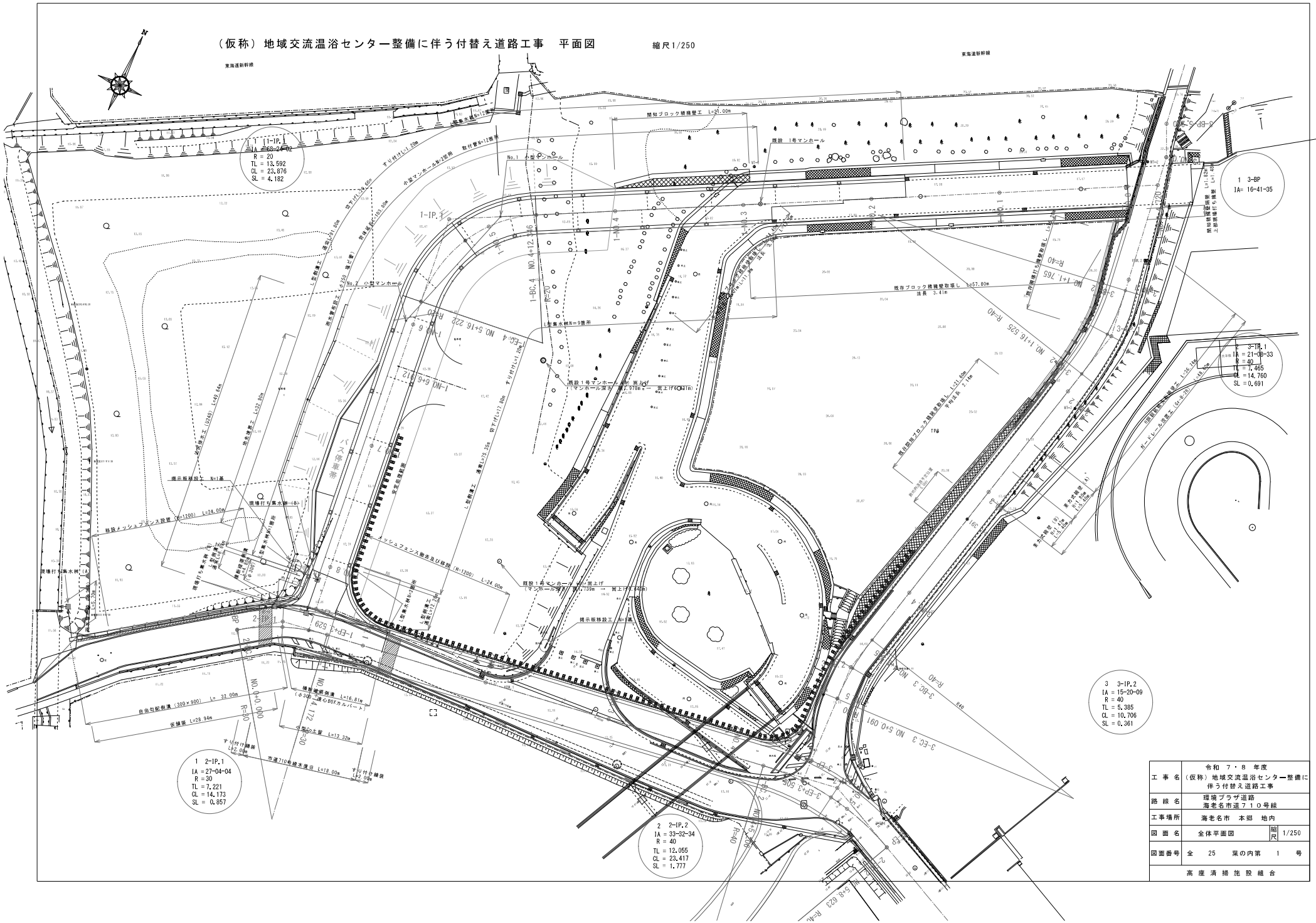

工事名	令和 7・8 年度 （仮称）地域交流温浴センター整備に伴う付替え道路工事		
路線名	環境プラザ道路 海老名市道７１０号線		
工事場所	海老名市　本郷　地内		
図面名	全体平面図	縮尺	1/250
図面番号	全　25　葉の内第　1　号		
高座清掃施設組合			

（仮称）地域交流温浴センター整備に伴う付替え道路整備工事

縦段図（環境プラザ道路）　縮尺　縦　S=1：100
縮尺　横　S=1：250

海老名市　本郷　地内

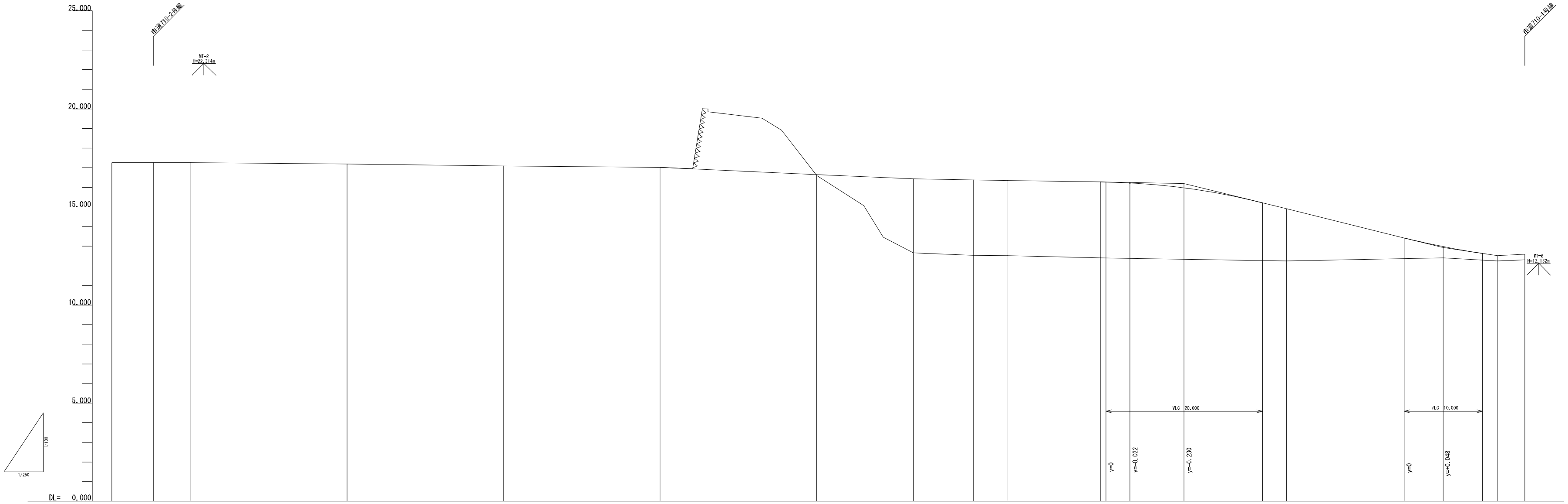

測点名	勾配	盛土高	切土高	計画高	地盤高	追加距離	単距離	平面線形曲率図
1-NO.0 -10.020					17.257	-10.020	0.000	
1-NO.0 -4.720					17.254	-4.720	5.300	
1-NO.0					17.254	0.000	4.720	
1-NO.1					17.190	20.000	20.000	
1-NO.2					17.086	40.000	20.000	
1-NO.3	17.015			17.015	17.015	60.000	20.000	
	i=1.799% L=32.346							
1-NO.4		0.048		16.655	16.607	80.000	20.000	
1-BC.4	16.433	3.770		16.433	12.663	92.346	12.346	
1-NO.5		3.839		16.381	12.542	100.000	7.654	
1-SP.4	i=0.674% L=34.566	3.825		16.353	12.528	104.284	4.284	IP.4 IA=68-24-02 R =20.000 TL=13.592 CL=23.876 SL= 4.182
1-EC.4 / 1-NO.5 +16.912		3.859		16.272 / 16.267	12.413	116.222 / 116.912	11.938 / 0.690	
1-NO.6		3.841		16.225	12.384	120.000	3.088	
1-NO.6 +6.912	16.200			15.970		126.912	6.912	
	i=9.877% L=33.088							
1-NO.6 +16.912				15.213		136.912	10.000	
1-NO.7		2.657		14.908	12.251	140.000	3.0880	
1-NO.7 +15.000				13.428		155.000	15.000	
1-NO.8	12.934	0.578		12.982	12.404	160.000	5.000	
	i=6.0% L=6.896							
1-NO.8 +5.000				12.634		165.000	5.000	
1-EP	12.520	0.272		12.520	12.248	166.896	1.896	
1-EP+3.529		0.285		12.591	12.306	170.425	3.529	

工事名	令和　7・8　年度 （仮称）地域交流温浴センター整備に伴う付替え道路工事
路線名	環境プラザ道路
工事場所	海老名市　本郷　地内
図面名	道路縦断図　縮尺　縦1/100　横1/250
図面番号	全　25　葉の内第　2　号
高座清掃施設組合	

環境プラザ道路・盛土　標準横断面図

縮尺　1/50

NO. 6断面

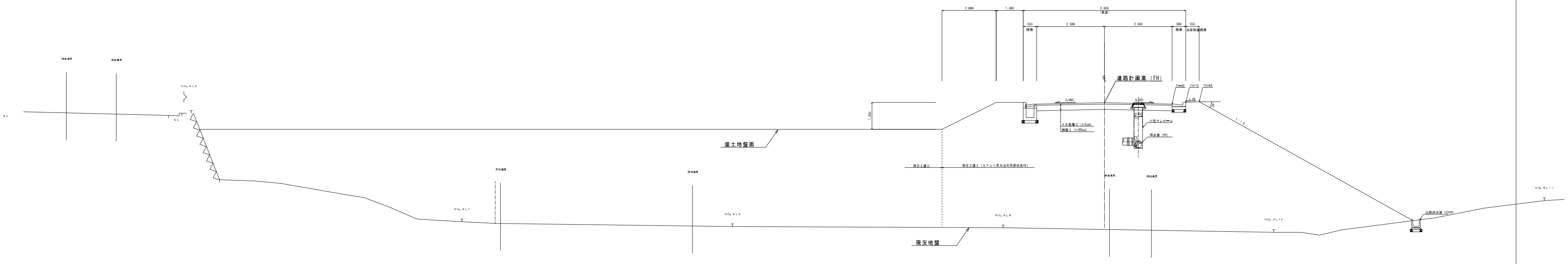

工 事 名	令和　7・8　年度 （仮称）地域交流温浴センター整備に伴う付替え道路工事		
路 線 名	環境プラザ道路		
工事場所	海老名市　本郷　地内		
図 面 名	道路・盛土標準横断図	縮尺	1/50
図面番号	全　25　葉の内第　3　号		
高 座 清 掃 施 設 組 合			

NO. 2

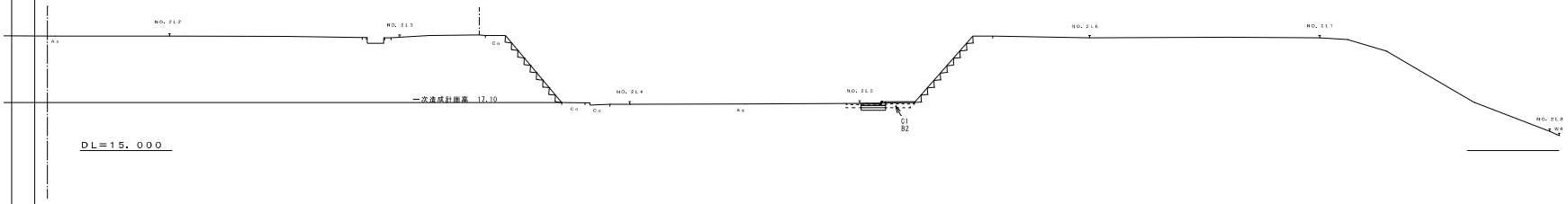

種　別	記号	断 面 積
床掘	C2	0.45㎡
埋戻	B2	0.19㎡

NO. 3

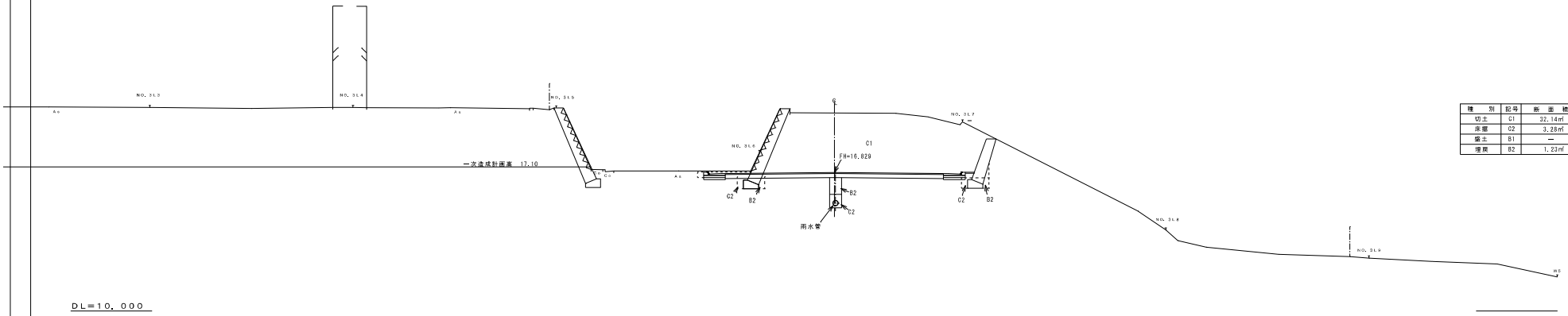

種　別	記号	断 面 積
切土	C1	32.14㎡
床掘	C2	3.28㎡
盛土	B1	—
埋戻	B2	1.23㎡

NO. 4

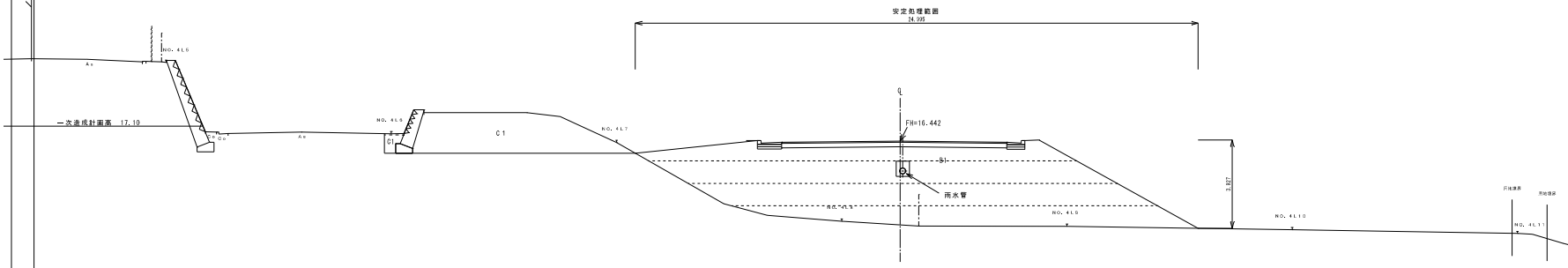

種　別	記号	断 面 積
切土	C1	14.22㎡
床掘	C2	0.41㎡
盛土	B1	65.44㎡
埋戻	B2	0.24㎡

工 事 名	令和 7・8 年度 （仮称）地域交流温浴センター整備に伴う付替え道路工事		
路 線 名	環境プラザ道路		
工事場所	海老名市　本郷　地内		
図 面 名	造成横断図（1）	縮尺	1/100
図面番号	全 25 葉の内第 4 号		
神奈川県高座清掃施設組合			

NO. 5

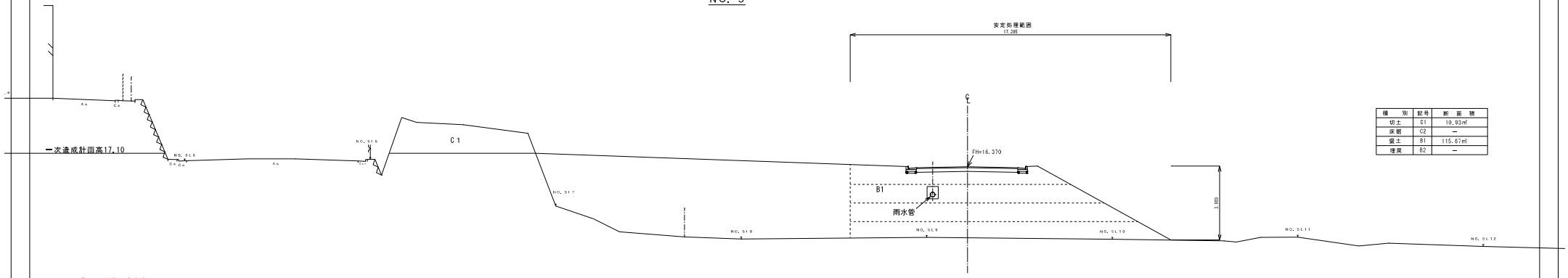

種　別	記号	断　面　積
切土	C1	10.93㎡
床組	C2	—
盛土	B1	115.67㎡
埋戻	B2	—

DL＝10．000

NO. 6

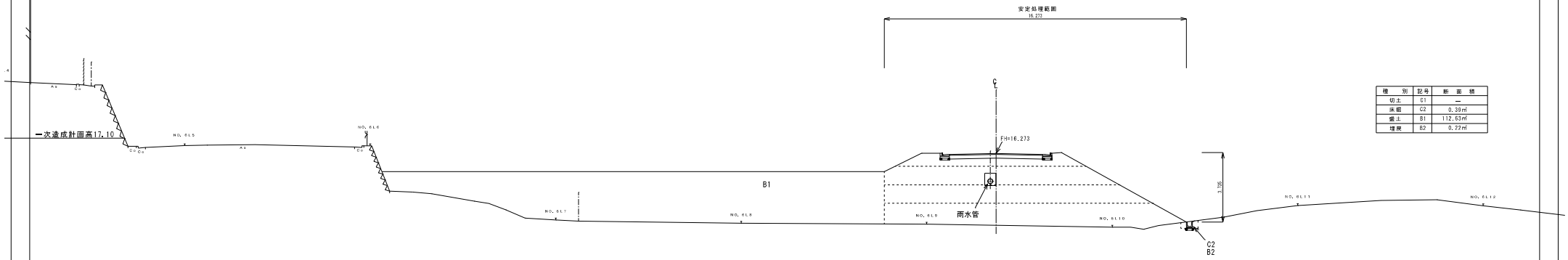

種　別	記号	断　面　積
切土	C1	—
床組	C2	0.39㎡
盛土	B1	112.63㎡
埋戻	B2	0.22㎡

DL＝8．000

NO. 7

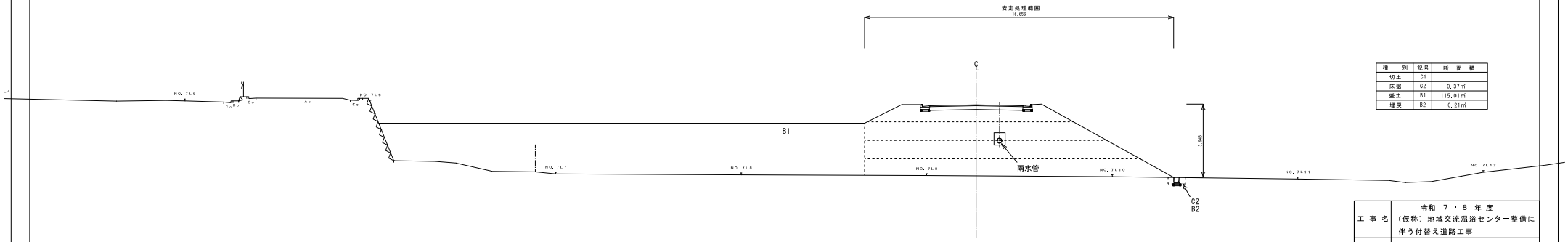

種　別	記号	断　面　積
切土	C1	—
床組	C2	0.37㎡
盛土	B1	115.01㎡
埋戻	B2	0.21㎡

DL＝8．000

工事名	令和 7・8 年度 （仮称）地域交流温浴センター整備に伴う付替え道路工事		
路線名	環境プラザ道路		
工事場所	海老名市　本郷　地内		
図面名	造成横断図（2）	縮尺	1/100
図面番号	全 25 葉の内第 5 号		
神奈川県高座清掃施設組合			

NO. 8

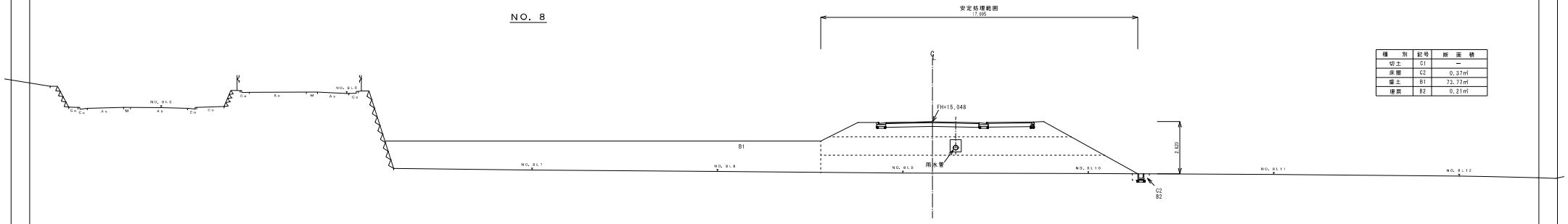

種　別	記号	断　面　積
切土	C1	—
床掘	C2	0.37㎡
盛土	B1	73.77㎡
埋戻	B2	0.21㎡

DL=8.000

NO. 9

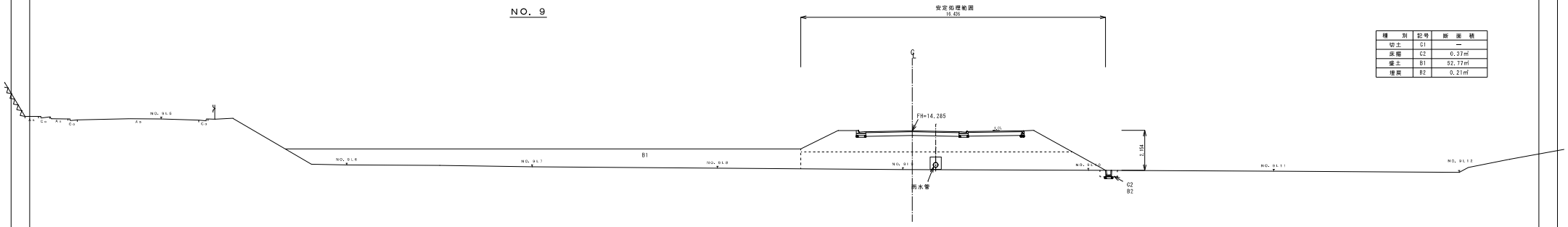

種　別	記号	断　面　積
切土	C1	—
床掘	C2	0.37㎡
盛土	B1	52.77㎡
埋戻	B2	0.21㎡

DL=8.000

NO. 10

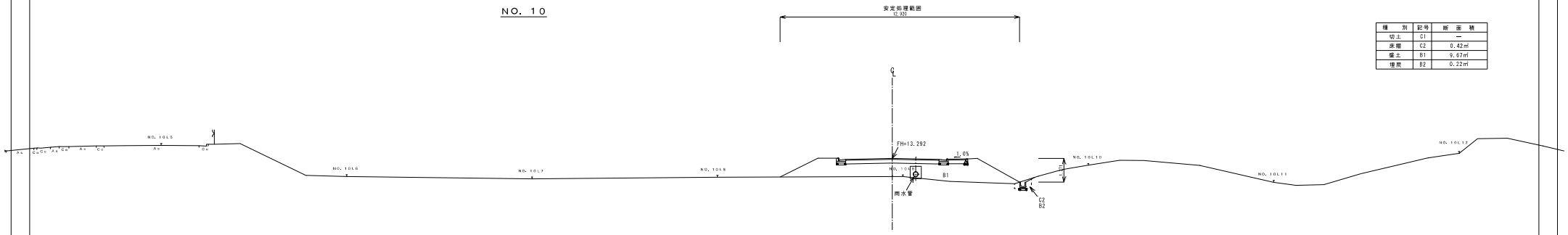

種　別	記号	断　面　積
切土	C1	—
床掘	C2	0.42㎡
盛土	B1	9.67㎡
埋戻	B2	0.22㎡

DL=8.000

NO. 11

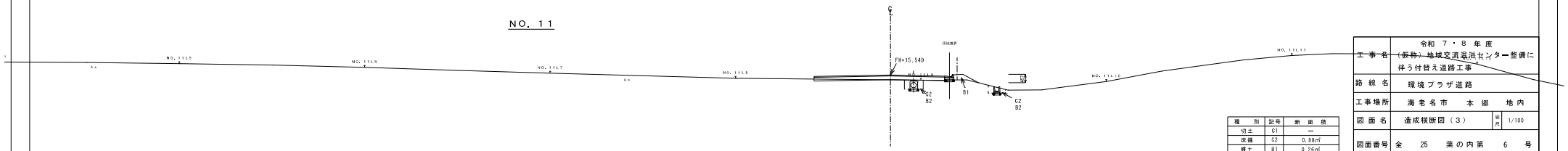

種　別	記号	断　面　積
切土	C1	—
床掘	C2	0.88㎡
盛土	B1	0.26㎡
埋戻	B2	0.51㎡

DL=8.000

工事名	令和 7・8 年度 （仮称）地域交流広場センター整備に伴う付替え道路工事
路線名	環境プラザ道路
工事場所	海老名市　本郷　地内
図面名	造成横断図（3）　縮尺 1/100
図面番号	全 25 葉の内第 6 号

神奈川県高座清掃施設組合

横断図（環境プラザ道路）（1/5）

縮尺　1/100（A3 1/200）

1-NO.2

GH=17.086
FH=17.086

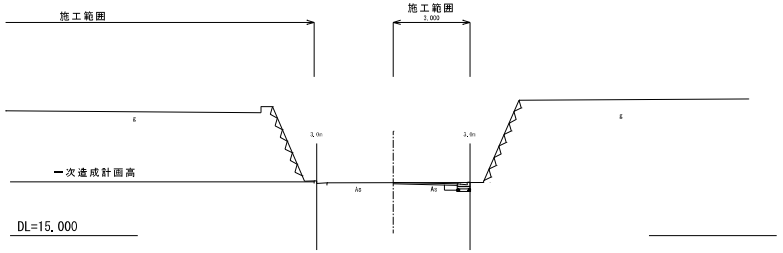

1-NO.1

GH=17.190
FH=17.190

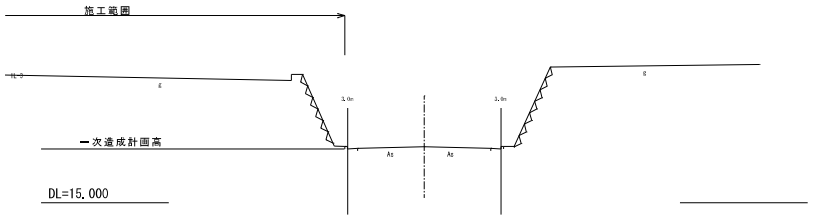

1-NO.0

GH=17.254
FH=17.254

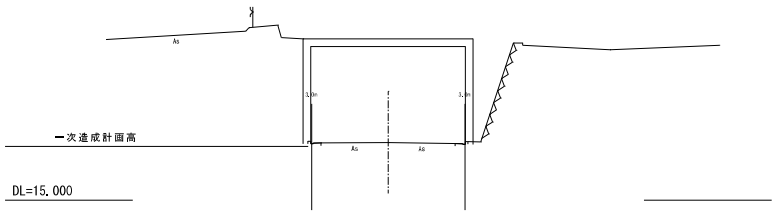

工事名	令和　7・8　年度 （仮称）地域交流温浴センター整備に伴う付替え道路工事		
路線名	環境プラザ道路		
工事場所	海老名市　本郷　地内		
図面名	道路横断図（1）	縮尺	1/100
図面番号	全　25　　業の内第　7　号		
高座清掃施設組合			

横断図（環境プラザ道路）(2/5)

縮尺　1/100 (A3 1/200)

1-BC.4

GH=12.663
FH=16.433

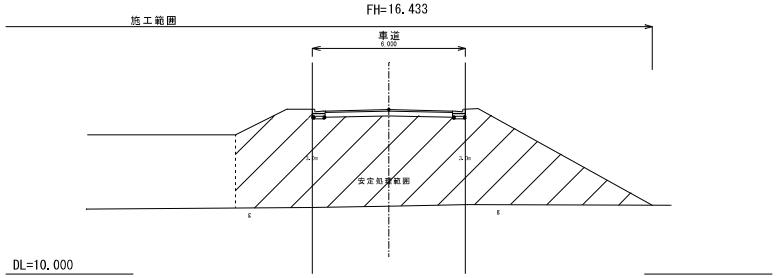

1-NO.4

GH=16.607
FH=16.655

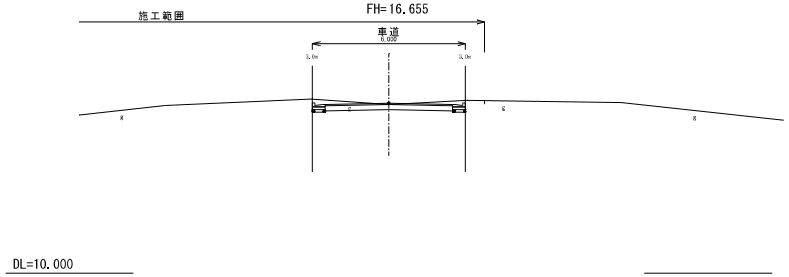

1-NO.3

GH=17.015
FH=17.015

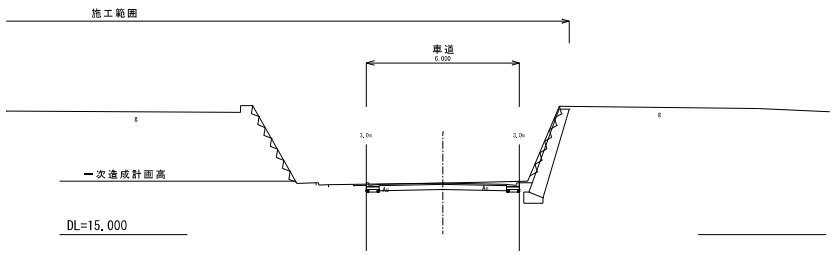

工事名	令和 7・8 年度 （仮称）地域交流温浴センター整備に伴う付替え道路工事		
路線名	環境プラザ道路		
工事場所	海老名市　本郷　地内		
図面名	道路横断図（2）	縮尺	1/100
図面番号	全 25　葉の内第 8 号		
高座清掃施設組合			

横断図（環境プラザ道路）（3/5）

縮尺　1/100（A3 1/200）

1-EC.4

GH=12.413
FH=16.272

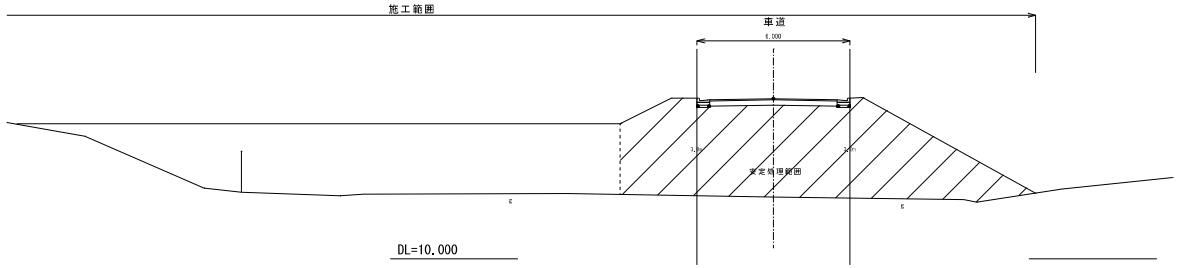

1-SP.4

GH=12.528
FH=16.353

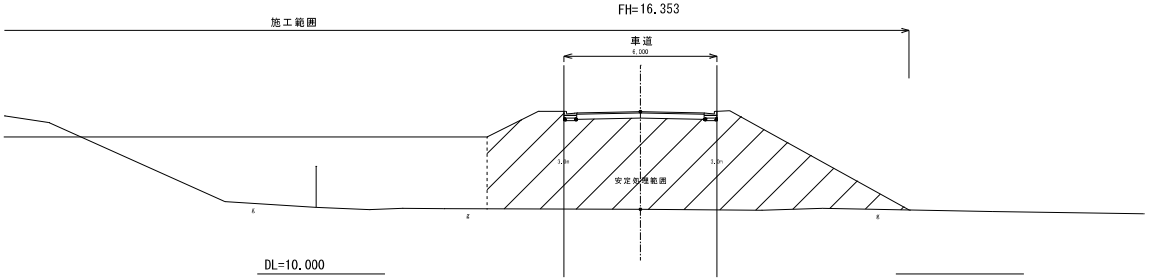

1-NO.5

GH=12.542
FH=16.381

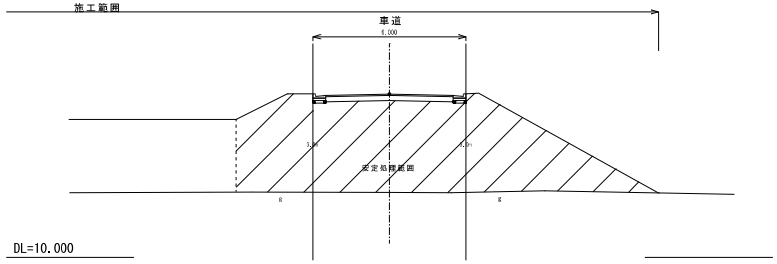

工事名	令和　7・8　年度 （仮称）地域交流温浴センター整備に伴う付替え道路工事		
路線名	環境プラザ道路		
工事場所	海老名市　本郷　地内		
図面名	道路横断図（3）	縮尺	1/100
図面番号	全　25　　業の内第　9　号		
高座清掃施設組合			

横断図（環境プラザ道路）（4/5）

縮尺　1/100（A3 1/200）

1-NO.8

GH=12.404
FH=12.982

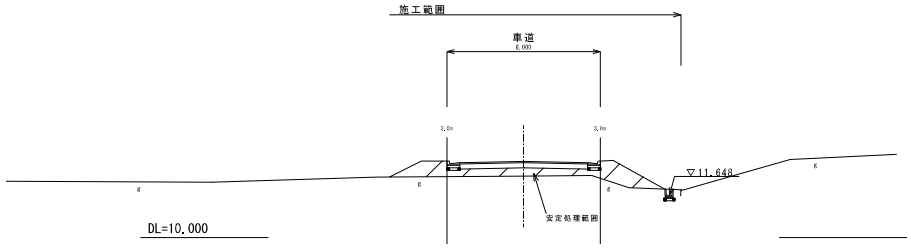

1-NO.7

GH=12.251
FH=14.908

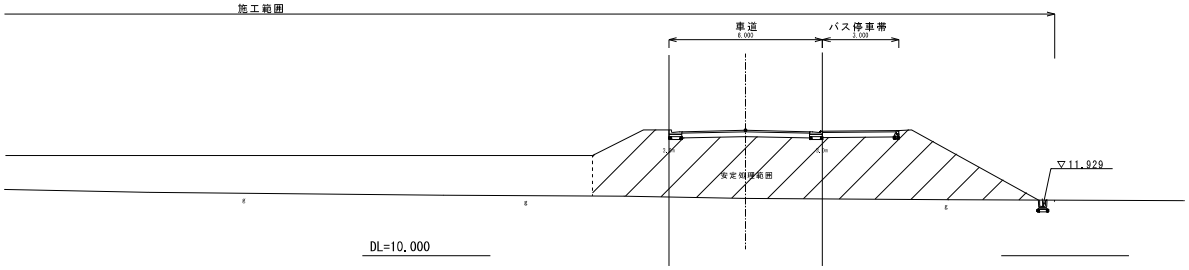

1-NO.6

GH=12.384
FH=16.225

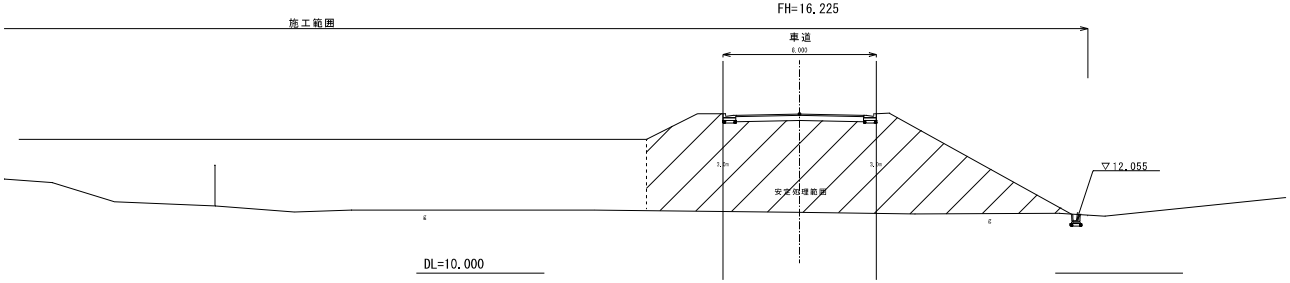

工事名	令和　7・8　年度 （仮称）地域交流温浴センター整備に伴う付替え道路工事		
路線名	環境プラザ道路		
工事場所	海老名市　本郷　地内		
図面名	道路横断図（4）	縮尺	1/100
図面番号	全　25　　葉の内第　10　号		
高座清掃施設組合			

横断図（環境プラザ道路）(5/5)

縮尺　1/100 (A3 1/200)

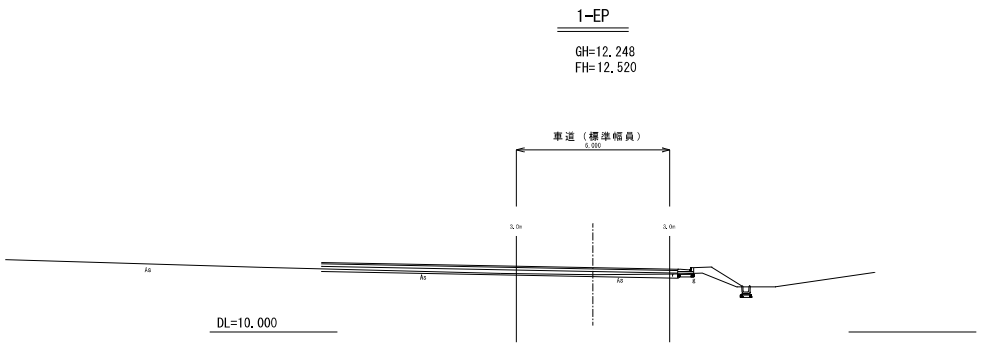

工事名	令和　7・8　年度 （仮称）地域交流温浴センター整備に伴う付替え道路工事
路線名	環境プラザ道路
工事場所	海老名市　本郷　地内
図面名	道路横断図（5）　縮尺 1/100
図面番号	全　25　葉の内第　11　号
高座清掃施設組合	

横断図（市道710号線-1）（1/4）

縮尺　1/100（A3 1/200）

2-EC.1

GH=12.330
FH=12.647

種　別	記号	断　面　積
床掘	C2	0.41㎡
埋戻	B2	0.19㎡

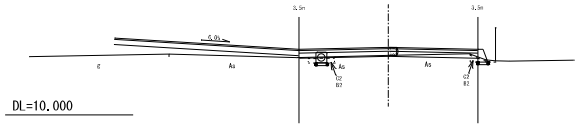

DL=10.000

2-SP.1

GH=12.219
FH=12.512

種　別	記号	断　面　積
床掘	C2	1.00㎡
埋戻	B2	0.55㎡

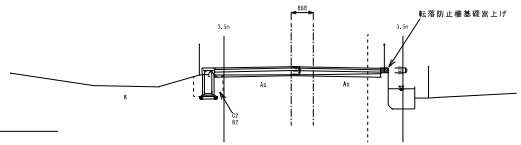

DL=10.000

2-BP

GH=12.064
FH=12.378

種　別	記号	断　面　積
床掘	C2	0.87㎡
埋戻	B2	0.46㎡

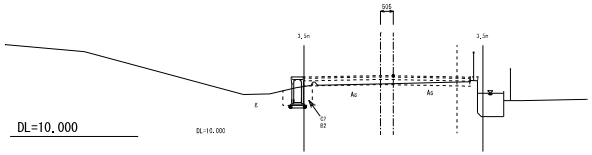

DL=10.000

工事名	令和 7・8 年度 （仮称）地域交流温浴センター整備に伴う付替え道路工事
路線名	市道710号線
工事場所	海老名市　本郷　地内
図面名	市道710号線-1　横断図　縮尺 1/100
図面番号	全　25　葉の内第　12　号
神奈川県高座清掃施設組合	

横断図（市道710号線-2）（2/6）

縮尺　1/100（A3 1/200）

3-SP.2

床　　掘	C2	0.15
発生土埋戻	B2	0.09
砕石埋戻	R	0.11

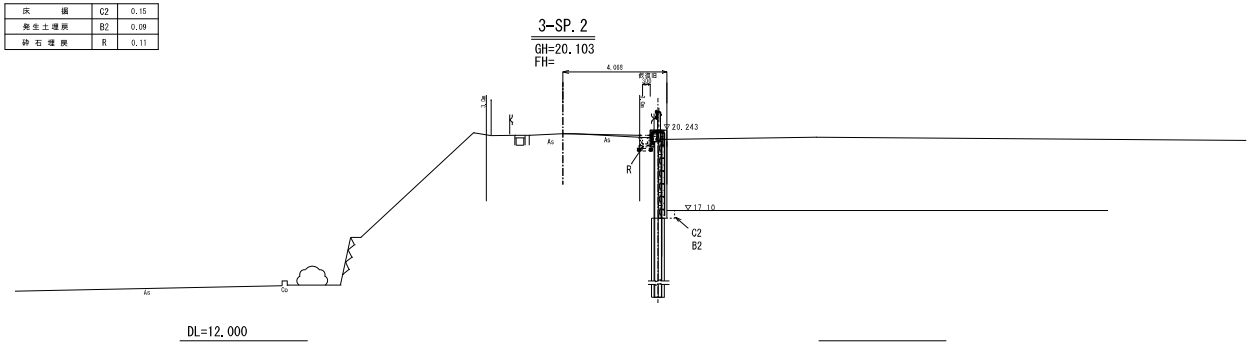

3-BC.2

床　　掘	C2	0.32
発生土埋戻	B2	0.19
砕石埋戻	R	0.11

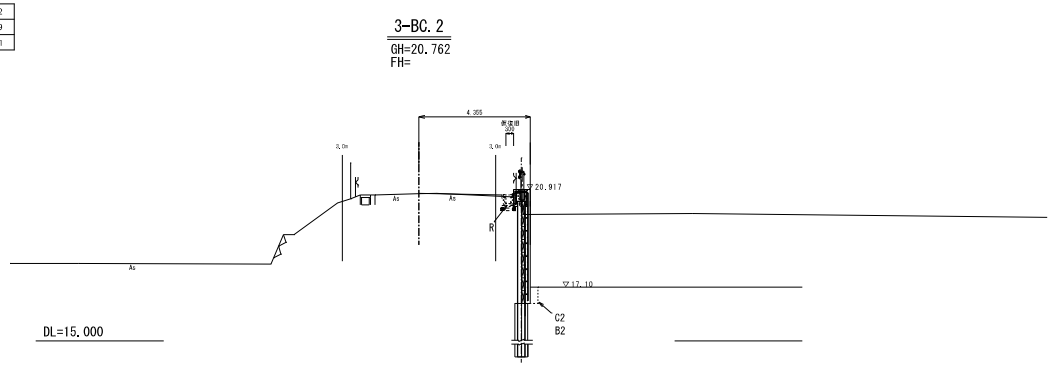

3-No.1

床　　掘	C2	0.24
発生土埋戻	B2	0.14
砕石埋戻	R	0.12

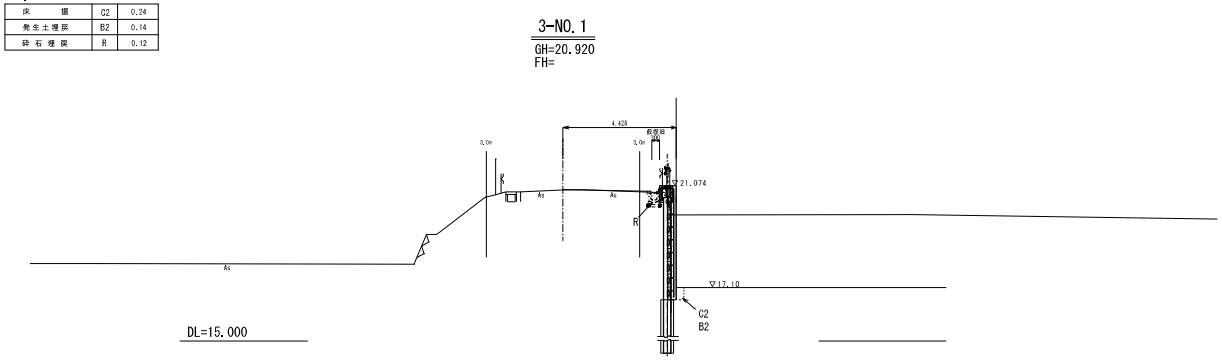

工事名	令和　7・8　年度 （仮称）地域交流温浴センター整備に伴う付替え道路工事
路線名	海老名市道７１０号線
工事場所	海老名市　本郷　地内
図面名	市道710号線-2　横断図-1　縮尺 1/100
図面番号	全　25　　葉の内第　13　号
高座清掃施設組合	

横断図（市道710号線-2）（3/6）

縮尺　1/100（A3 1/200）

3-No.3

床　　掘	C2	1.73
発生土埋戻	B2	0.40
砕石埋戻	R	0.51

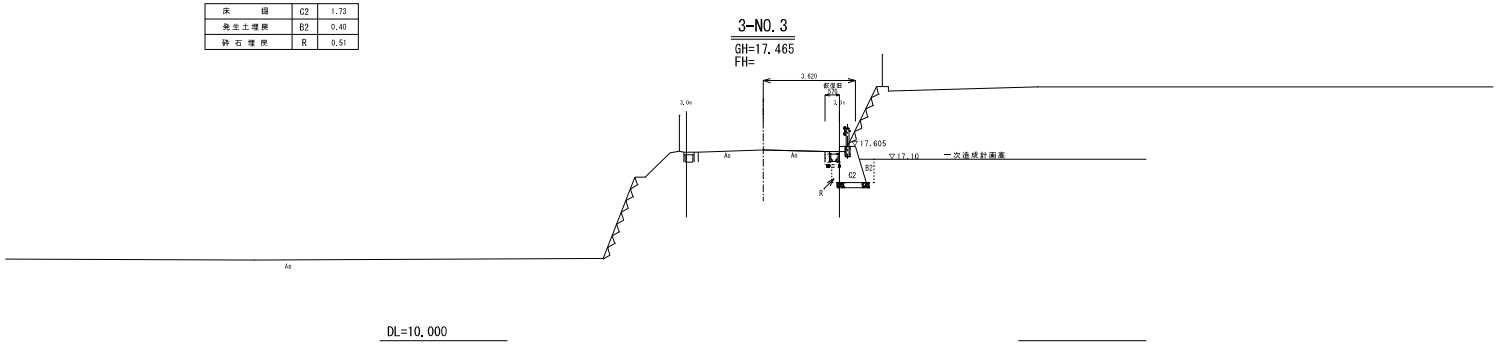

3-No.2

床　　掘	C2	0.36
発生土埋戻	B2	0.22
砕石埋戻	R	0.25

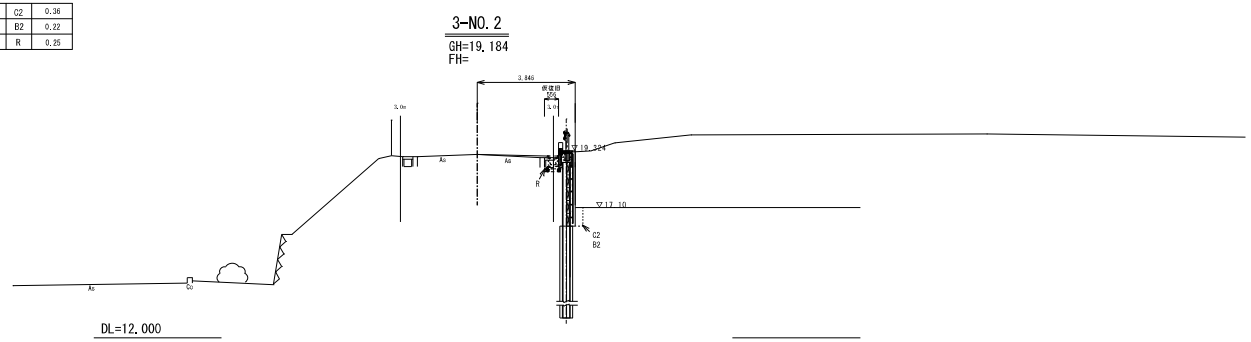

3-EC.2

床　　掘	C2	0.23
発生土埋戻	B2	0.14
砕石埋戻	R	0.17

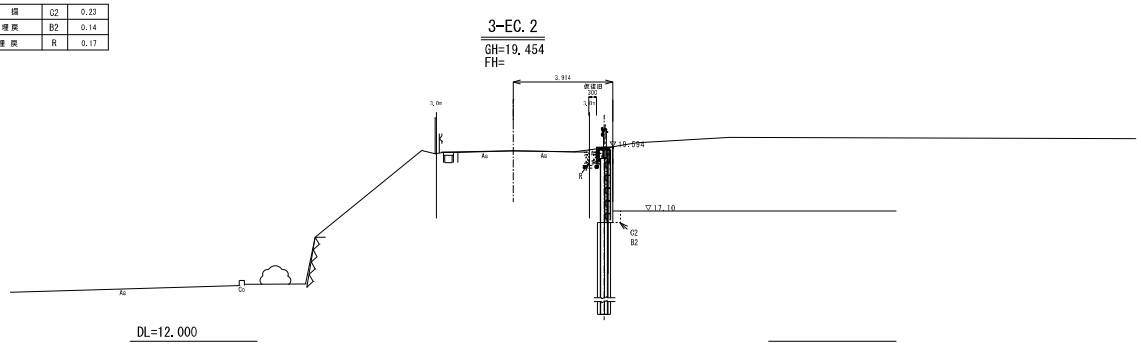

工事名	令和 7・8 年度 （仮称）地域交流温浴センター整備に伴う付替え道路工事
路線名	海老名市道７１０号線
工事場所	海老名市　本郷　地内
図面名	市道710号線-2　横断図-2　縮尺 1/100
図面番号	全　25　業の内第　14　号
高座清掃施設組合	

ブロック積擁壁工

展開図　縮尺　1/100

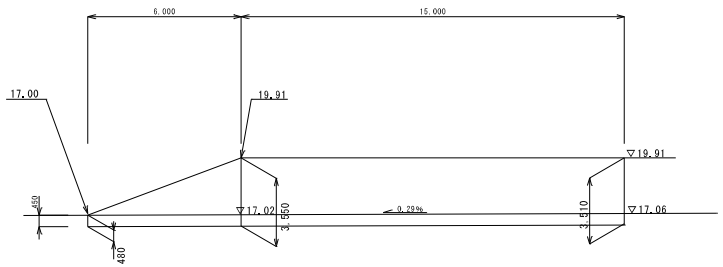

平面図　縮尺　1/100

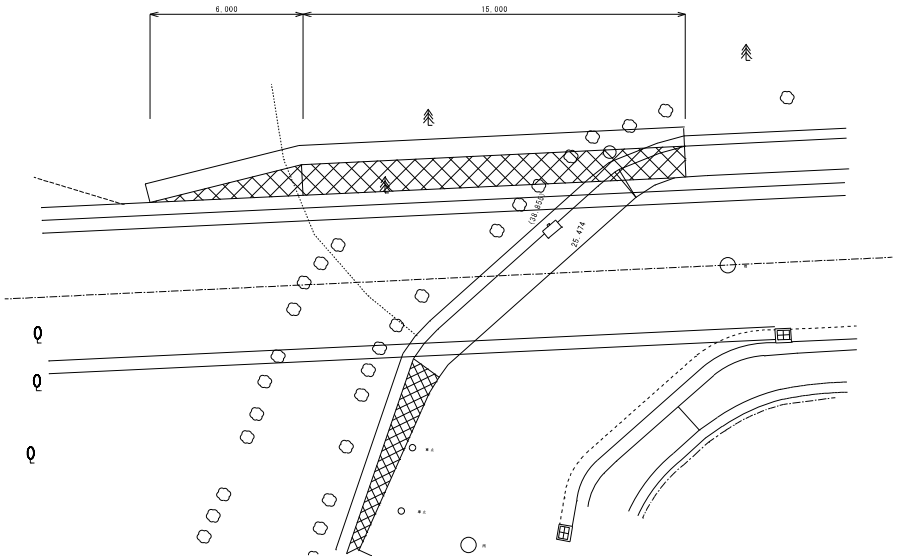

標準断面図　縮尺　1/20

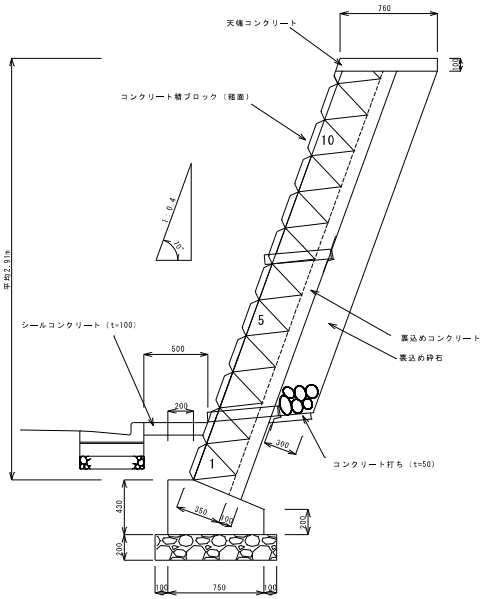

※　目地間隔：コンクリート基礎及び他コンクリート、ブロック積の目地は１０m間隔を基本に設置する。
　　ブロック積目地　1.27㎡/箇所 =((0.505+0.435) /2)×0.3×9

　　水抜き孔：ブロック積面積３㎡/１カ所で設置する。
　　水抜きパイプ　φ75mm塩ビ管
　　背面には吸出防止材を取りつける。

工事名	令和 7・8 年度 （仮称）地域交流温浴センター整備に伴う付替え道路工事		
路線名	環境プラザ通路		
工事場所	海老名市　本郷　地内		
図面名	ブロック擁壁図	縮尺	図示
図面番号	全　25　葉の内第　15　号		
高座清掃施設組合			

親杭横矢板擁壁展開図　縮尺 1/100

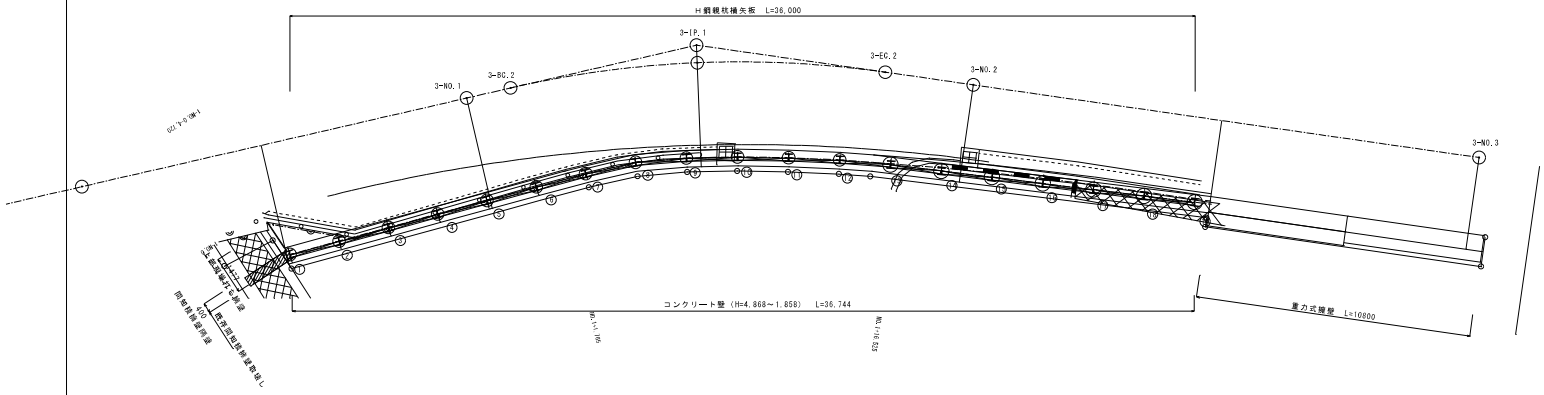

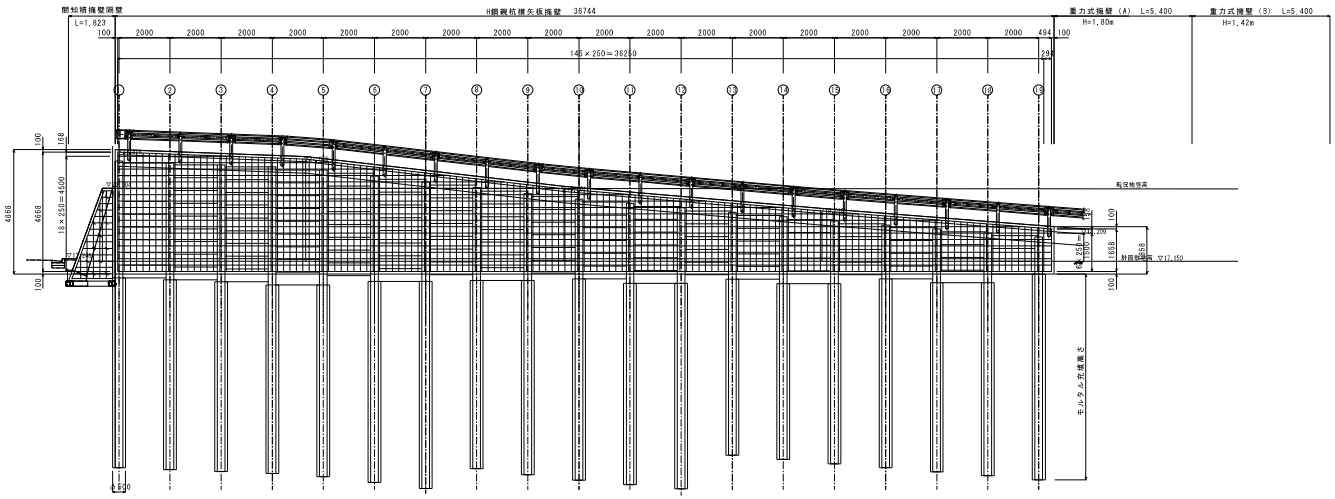

H鋼親杭数量表

番号	H鋼規格（SS400）	鋼長（m）	削孔長（m）	モルタル（m）
①	H-300×300×10×15	12.0	10.937	7.425
②	H-300×300×10×15	12.0	11.010	7.426
③	H-300×300×10×15	12.0	11.083	7.425
④	H-300×300×10×15	12.0	11.156	7.371
⑤	H-300×300×10×15	12.0	11.283	7.500
⑥	H-300×300×10×15	12.0	11.512	7.868
⑦	H-300×300×10×15	12.0	11.742	8.100
⑧	H-300×300×10×15	11.0	10.971	7.369
⑨	H-300×300×10×15	11.0	11.200	7.600
⑩	H-300×300×10×15	11.0	11.412	7.877
⑪	H-300×300×10×15	11.0	11.583	7.877
⑫	H-300×300×10×15	11.0	11.755	8.050
⑬	H-300×300×10×15	9.5	10.426	6.877
⑭	H-300×300×10×15	9.5	10.597	6.881
⑮	H-300×300×10×15	9.5	10.764	7.050
⑯	H-300×300×10×15	9.5	10.919	7.393
⑰	H-300×300×10×15	9.5	11.075	7.393
⑱	H-300×300×10×15	9.5	11.230	7.550
⑲	H-300×300×10×15	9.5	11.385	8.050
計		205.5	212.040	143.082

工事名	令和 7・8 年度 （仮称）地域交流温浴センター 整備に伴う付替え道路工事		
路線名	海老名市道７１０号線		
工事場所	海老名市　本郷　地内		
図面名	親杭横矢板擁壁展開図	縮尺	1/100
図面番号	全 25　巻の内第 16 号		
神奈川県高座清掃施設組合			

親杭横矢板擁壁標準図

縮尺 1/50

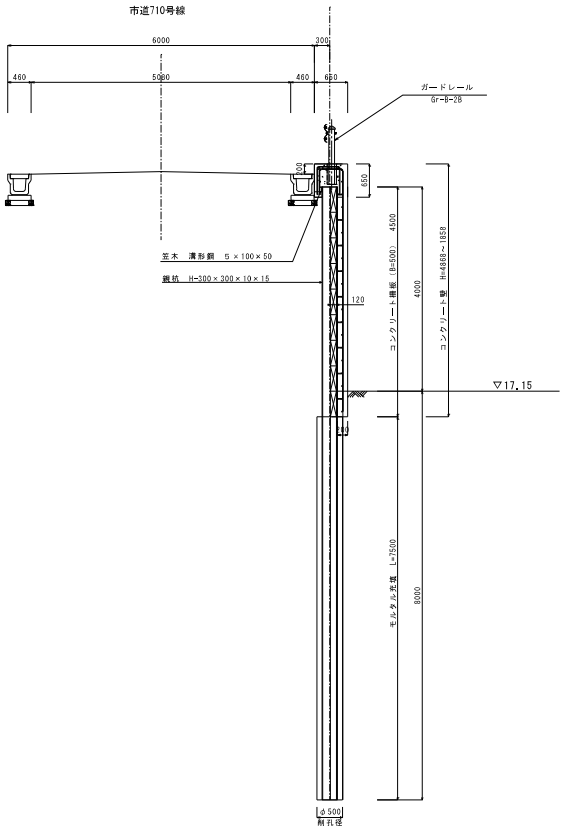

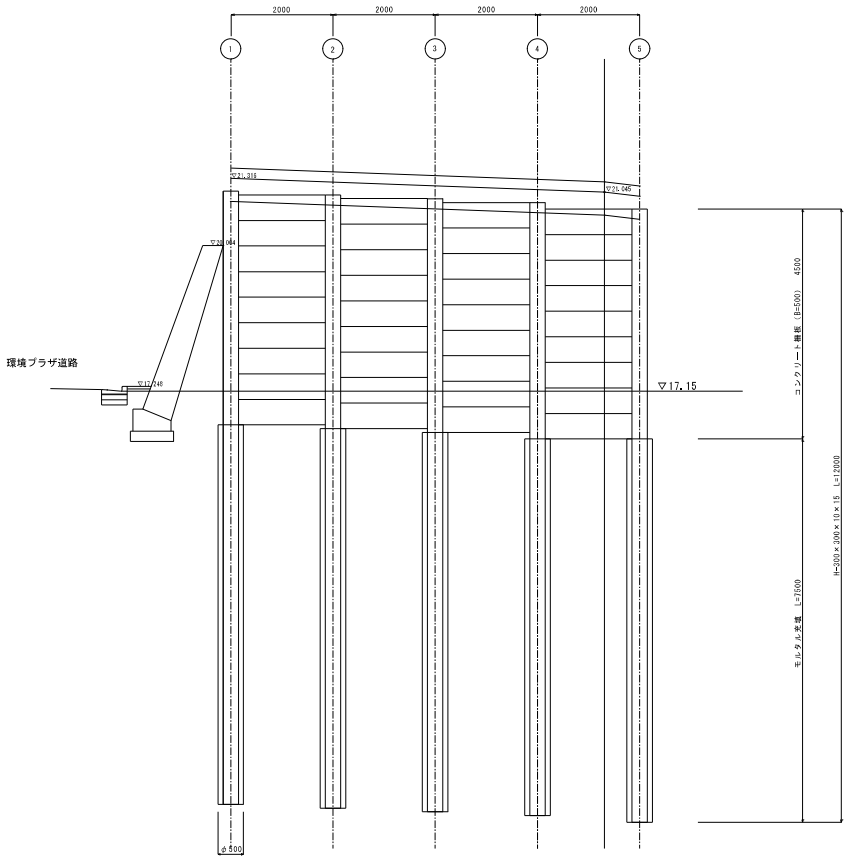

※ 水抜き孔：壁面3．0㎡/1カ所で設置する。
（土留板では、3枚/1カ所とする。）
水抜きパイプφ75mm塩ビ管
背面には吸出防止材を設置する。

工事名	令和 7・8 年度 （仮称）地域交流温浴センター 整備に伴う付替え道路工事		
路線名	海老名市道７１０号線		
工事場所	海老名市 本郷 地内		
図面名	親杭横矢板擁壁標準図	縮尺	1/50
図面番号	全 25 栗の内第 17 号		
神奈川県高座清掃施設組合			

コンクリート壁配筋図

展開図　縮尺 1/100

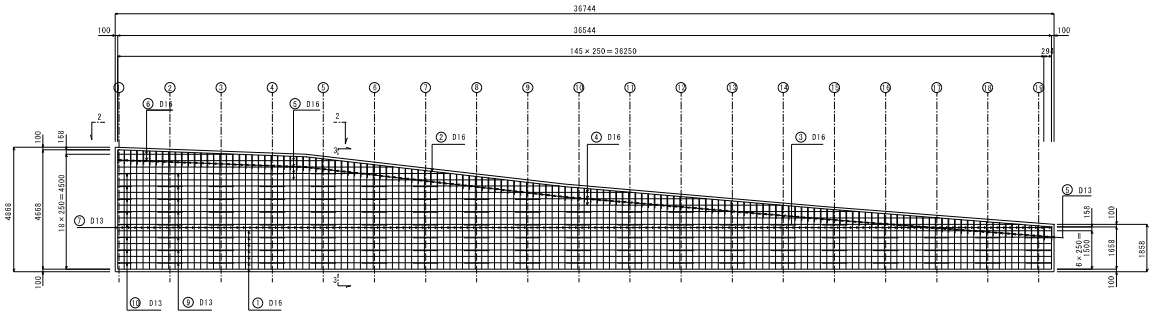

3－3　縮尺 1/50

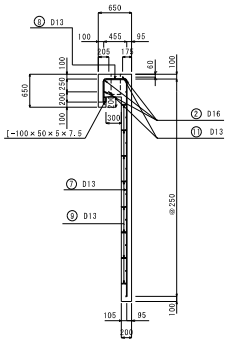

2－2　縮尺 1/50

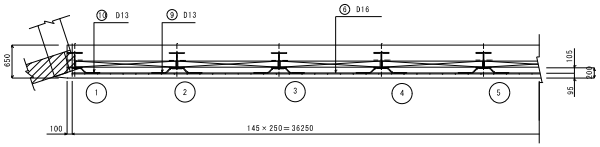

鉄筋加工図　縮尺 1/200・1/25

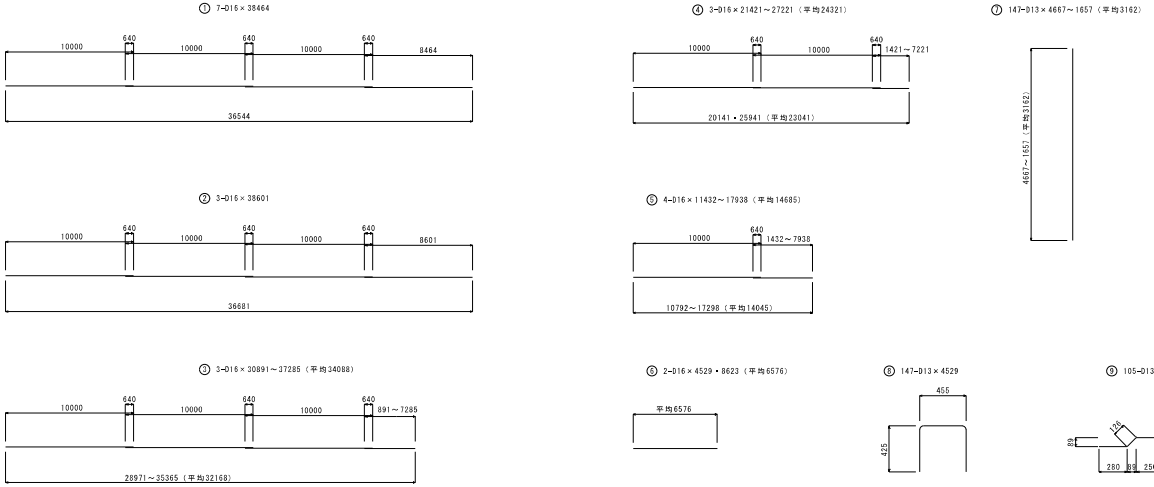

鉄筋表

記号	径	長さ (mm)	本数	単位質量 (kg/m)	1本当り質量(kg)	質量 (kg)	摘要
1	D16	38464	7	1.56	60.00	420	平均長
2	D16	38601	3	1.56	60.22	181	平均長
3	D16	34088	3	1.56	53.18	160	平均長
4	D16	24321	3	1.56	37.94	114	平均長
5	D16	14685	4	1.56	22.91	92	平均長
6	D16	6576	2	1.56	10.26	21	平均長
7	D13	3162	147	0.995	3.15	463	平均長
8	D13	4529	147	0.995	4.51	623	
9	D13	1056	105	0.995	1.05	110	
10	D13	630	8	0.995	0.63	5	
11	D13	1490	38	0.995	1.48	56	

鉄筋質量	
D16	988kg
D13	1257kg
合計	2245kg

＊ コンクリート設計基準強度　σck=24 N/mm²
＊ 鉄筋材質　SD345
＊ 鉄筋の曲げ半径　フック　3.0φ
　　帯鉄筋　2.5φ

工事名	令和７・８年度 （仮称）地域交流温浴センター 整備に伴う付替え道路工事
路線名	海老名市道７１０号線
工事場所	海老名市　本郷　地内
図面名	コンクリート壁配筋図　縮尺　図示
図面番号	全 25 葉の内第 18 号

神奈川県高座清掃施設組合

現場打ち擁壁工構造配筋図 S＝1：30

間知積擁壁隔壁

1－1

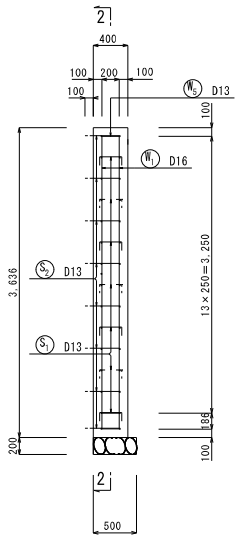

2－2

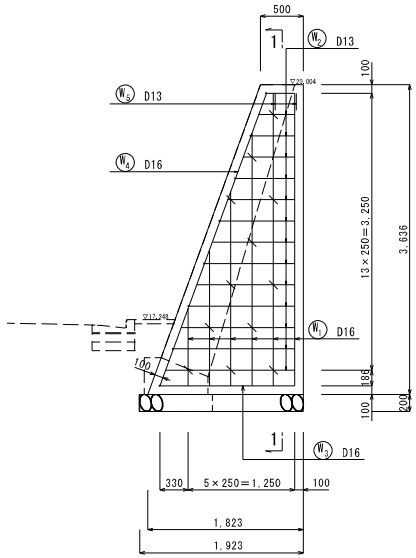

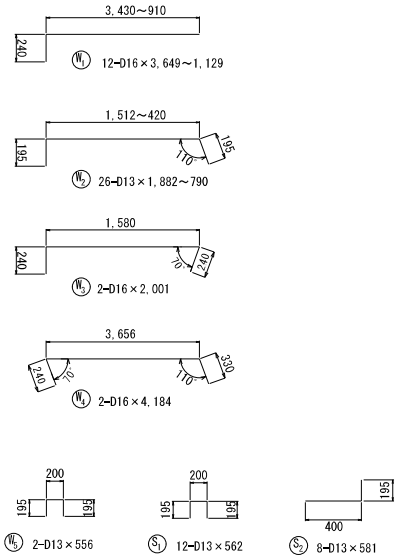

鉄 筋 表

構造物	記号	径	長さ (mm)	本数	単位質量 (kg/m)	1本当り質量 (kg)	質量 (kg)	摘要
間知積擁壁隔壁	W1	D16	2389	12	1.56	3.73	45	平均長
	W2	D13	1336	26	0.995	1.33	35	平均長
	W3	D16	2001	2	1.56	3.12	6	
	W4	D16	4184	2	1.56	6.53	13	
	W5	D13	556	2	0.995	0.55	1	
	S1	D13	562	12	0.995	0.56	7	
	S2	D13	581	8	0.995	0.58	5	
	D16						64 kg	
	D13						48 kg	
上部現場打ち擁壁	W1	D16	1690	5	0.995	1.68	8	
	W2	D16	1932	5	0.995	1.92	10	
	W3	D16	1512	1	0.995	1.13	2	
	W4	D13	1753	1	0.995	2.54	2	
	W5	D13	1655	14	0.995	1.65	23	
	W6	D13	636	5	0.995	0.63	3	
	W7	D13	1500	4	0.995	1.49	1	
	S1	D13	629	10	0.995	0.63	6	
	D13						55 kg	

鉄筋質量	
D16	64 kg
D13	103 kg
合計	167 kg

＊ コンクリート設計基準強度　σck=24 N/mm²
＊ 鉄筋材質　SD345
＊ 鉄筋の曲げ半径　フック　3.0φ
　　帯鉄筋　2.5φ

上部現場打ち擁壁

3－3

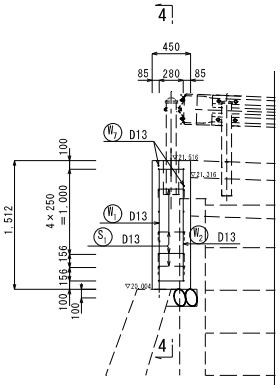

4－4

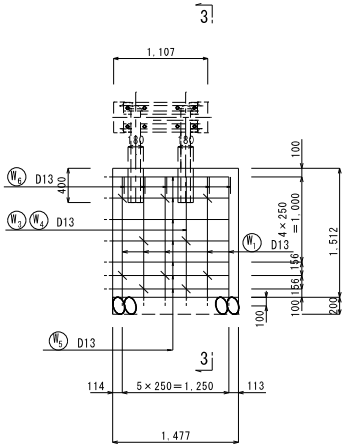

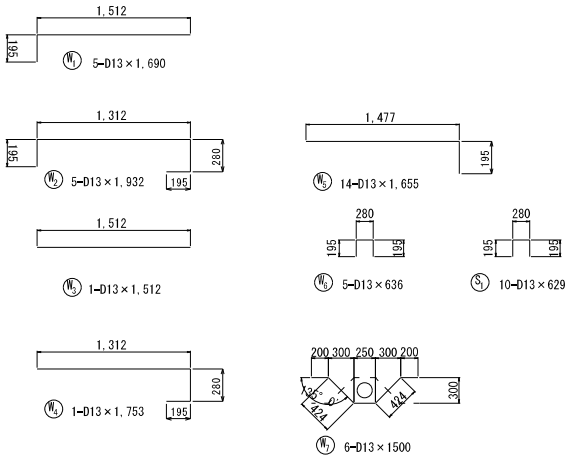

工事名	令和 7・8 年度 （仮称）地域交流温浴センター整備に伴う付替え道路工事
路線名	環境プラザ道路 海老名市道710号線
工事場所	海老名市　本　郷　地内
図面名	現場打ち擁壁工構造配筋図
図面番号	全 25 業の内第 19 号
神奈川県高座清掃施設組合	

環境プラザ道路　雨水管縦断図

縮尺　縦1/100　横1/250

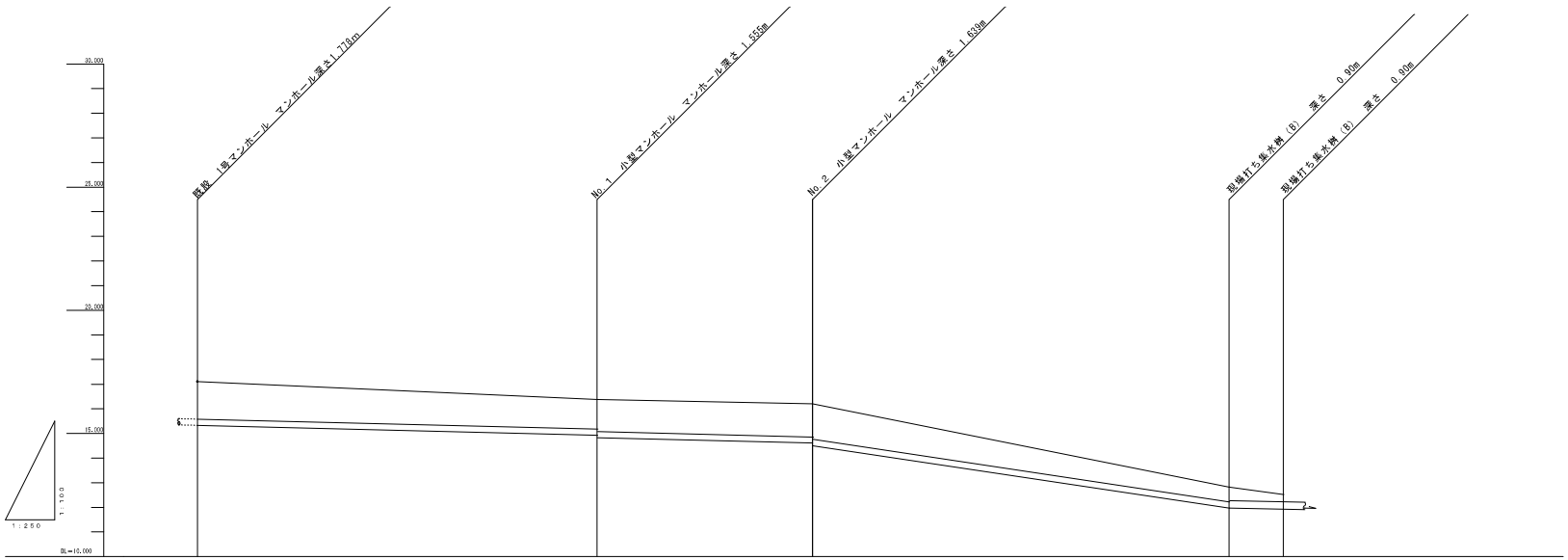

勾配		φ250 i=1.00% L=40.600m		φ250 i=1.00% L=21.900m		φ250 i=6.012% L=42.300m	
掘削深さ	-0.1085	1.887	1.564 1.664	1.702 1.802		0.967	
土被り	+0.2585	1.520	1.197 1.297	1.335 1.435		0.600	
管底高		15.332	14.926 14.826	14.607 14.507		11.964 11.922	11.826
地盤高		17.110	16.381	16.200		12.822	12.522
追加距離		0.000	40.600	62.500		104.800	
単距離		0.000	40.600	21.900		42.300	（桝間距離） 4.802
測点		既設	No.1	No.2		集水桝（B）	集水桝（A）

工事名	令和 7・8 年度 （仮称）地域交流温浴センター整備に伴う付替え道路工事
路線名	環境プラザ道路
工事場所	海老名市本郷地内
図面名	雨水管縦断図　縮尺 縦 1/100 横 1/250
図面番号	全 25 葉の内第 20 号
	高座清掃施設組合

雨 水 排 水 系 統 図

縮尺 1/250

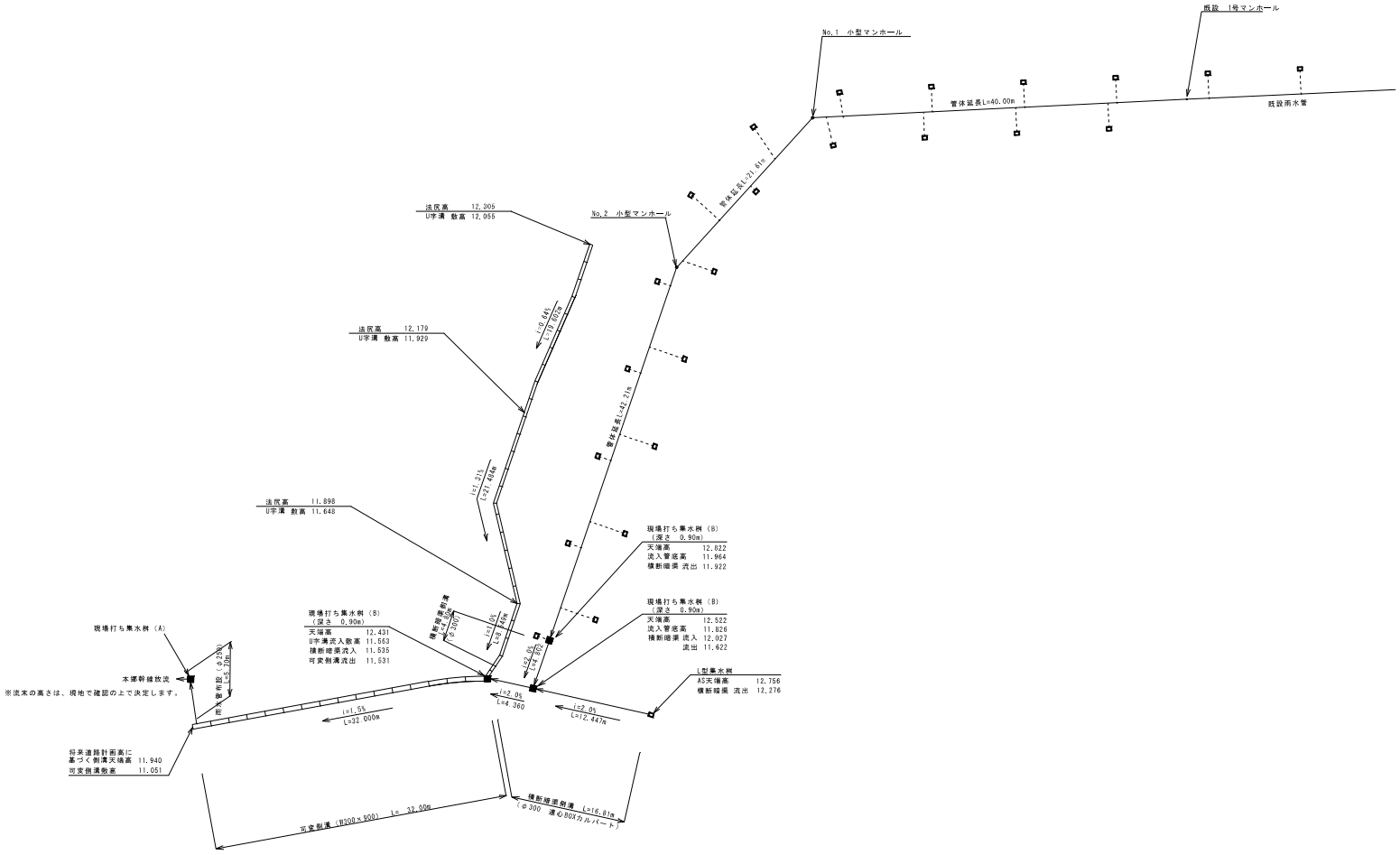

工事名	令和 7・8 年度 （仮称）地域交流温浴センター整備に伴う付替え道路工事
路線名	環境プラザ道路
工事場所	海老名市本郷地内
図面名	雨水排水系統図　縮尺 1/250
図面番号	全 25 葉の内第 21 号
高座清掃施設組合	

構　造　図　（１）

プレキャストＬ型側溝 S=1:10

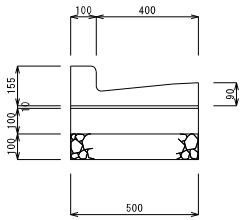

Ｌ型集水桝 S=1:10
（桝内寸　300×400）

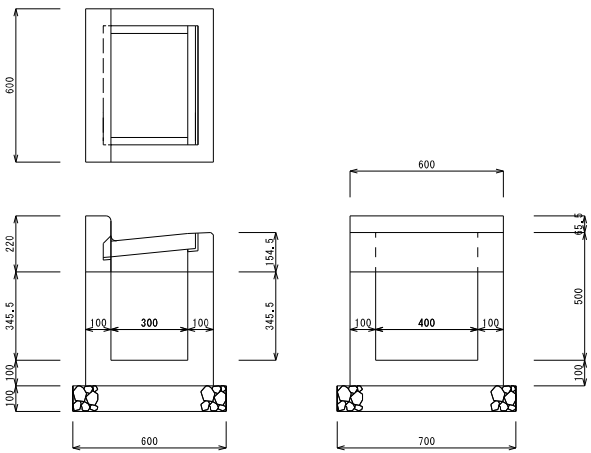

自由勾配側溝 S=1:10

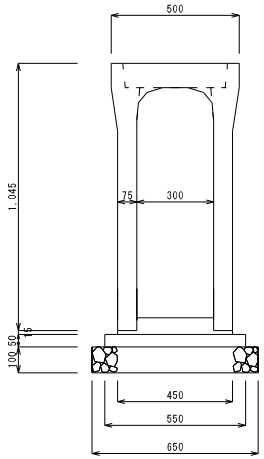

プレキャストＬ型側溝　（10m当たり）

名　　称	規格・寸法	数　量	単位	摘　　要
プレキャストＬ型側溝	500×155×600	16.5	個	
コンクリート	18-8BB	0.50	m3	
型　　枠		2.00	m2	
砕石基礎	RC40	0.50	m3	面積5.00㎡

Ｌ型集水桝　（1箇所当たり）

名　　称	規格・寸法	数　量	単位	摘　　要
コンクリートＬ型縁塊	ｸﾞﾚｰﾁﾝｸﾞ付	1.0	組	T-25、受枠共
コンクリート	18-8BB	0.24	m3	
型　　枠		2.81	m2	
砕石基礎	RC40	0.064	m3	面積0.64㎡

自由勾配側溝　（10m当たり）

名　　称	規格・寸法	数　量	単位	摘　　要
可変側溝	300×900×2000	5	個	
基礎コンクリート	18-8BB	0.28	m3	
敷コンクリート	18-8BB	0.15	m3	
型　　枠		1.0	m2	
敷モルタル	1：3	0.02	m3	
砕石基礎	RC40	0.65	m3	面積6.5㎡

Ｕ型側溝 S=1:10
（法尻排水）

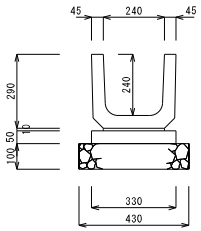

横断暗渠側溝 S=1:10
（市道710号線及び環境プラザ通路交差点部）

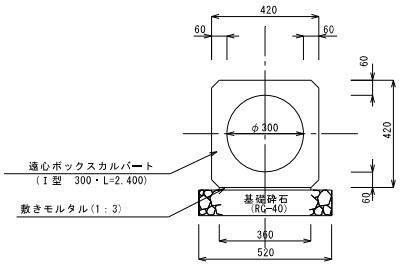

Ｕ型側溝　（10m当たり）

名　　称	規格・寸法	数　量	単位	摘　　要
Ｕ字側溝	250×2000、1種	5.0	個	290kg/個
コンクリート	18-8BB	0.17	m3	
型　　枠		1.00	m2	
砕石基礎	RC40	0.43	m3	面積4.3㎡

横断暗渠側溝　（10m当たり）

名　　称	規格・寸法	数　量	単位	摘　　要
遠心ボックスカルバート	Ｉ型　300	4.17	本	L=2,400
敷モルタル	1：3	1.53	m3	
砕石基礎	RC40	0.65	m3	面積6.50㎡

工事名	令和７・８年度 （仮称）地域交流温浴センター整備に伴う付替え道路工事
路線名	環境プラザ道路 海老名市道７１０号線
工事場所	海老名市　本郷　地内
図面名	構造図（１）　縮尺　図示
図面番号	全　25　葉の内第　22　号
神奈川県高座清掃施設組合	

構　造　図　（２）

雨水管用小型マンホール　S=1:10

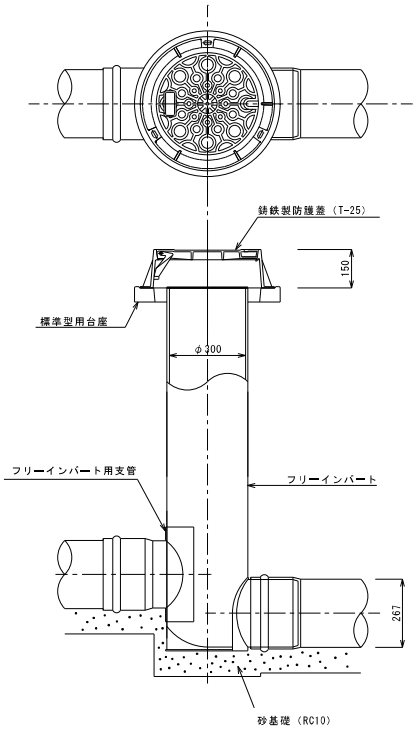

現場打ち集水桝（A）　S=1:10
（桝内寸　400×400）

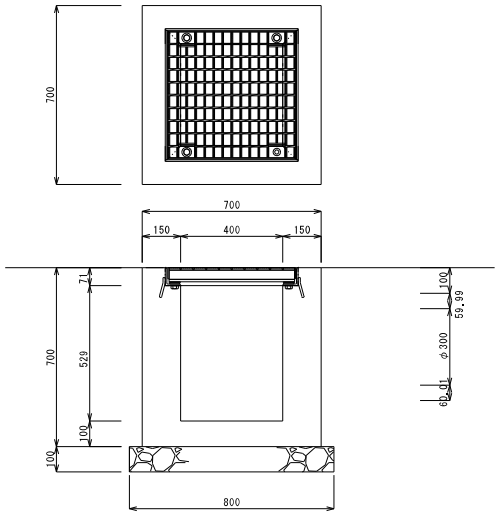

現場打ち集水桝（A）　（1箇所当たり）

名　称	規格・寸法	数　量	単位	摘　要
桝蓋グレーチング	400×400、T25	1.0	組	普通目、ボルト固定、受枠共47.6kg
コンクリート	18-8BB	0.24	m3	
型　枠		2.81	m2	
砕石基礎	RC40	0.06	m3	面積0.64㎡

現場打ち集水桝（B）　S=1:10

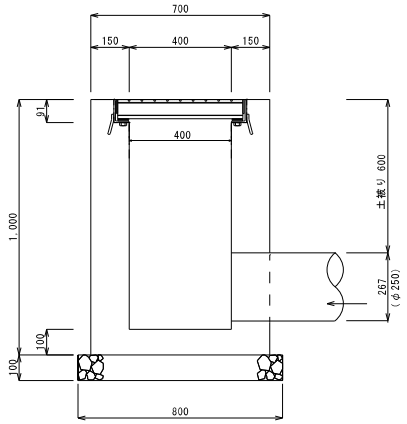

現場打ち集水桝（B）　（1箇所当たり）

名　称	規格・寸法	数　量	単位	摘　要
桝蓋グレーチング	400×400、T-25	1.0	組	普通目、ボルト固定、受枠共
コンクリート	18-8BB	0.34	m3	
型　枠		4.09	m2	
砕石基礎	RC40	0.064	m3	面積0.64㎡

塩ビ管砂基礎　S=1:10

φ250本管

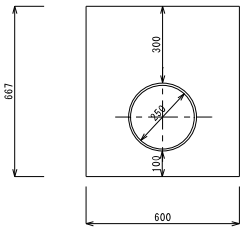

φ150取付管

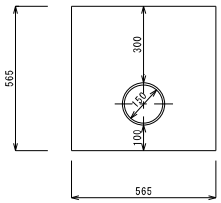

砂基礎　（10m当たり）

名　称	規格・寸法	数　量 φ250	数　量 φ150	単位	摘　要
砂	RC10	3.44	2.98	m3	

工事名	令和７・８年度 （仮称）地域交流温浴センター整備に伴う付替え道路工事
路線名	環境プラザ道路
工事場所	海老名市　本郷　地内
図面名	構造図（２）　知 月 図 示
図面番号	全 25 葉の内第 23 号
神奈川県高座清掃施設組合	

構　造　図　（３）

ガードレール　S=1:20

Gr-B-2B

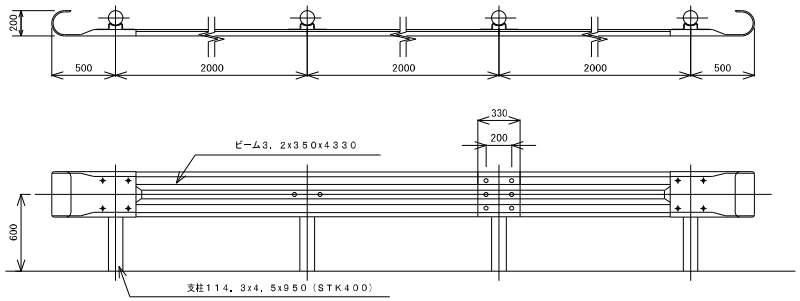

断面図

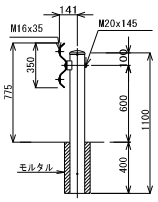

地先境界ブロック　S=1:10

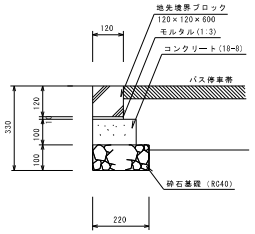

地先境界ブロック　（10m当たり）

名　称	規格・寸法	数　量	単位	摘　要
地先境界ブロック	120×120×600	16.5	個	JIS A 5307
コンクリート	18-8BB	0.2	m3	
型　枠		2.0	m2	
敷モルタル	1：3	0.02	m3	
目地モルタル	1：3	0.002	m3	目地幅 5mm
砕石基礎	RC40	2.2	㎡	

重力式擁壁（Ａ）　S=1:20

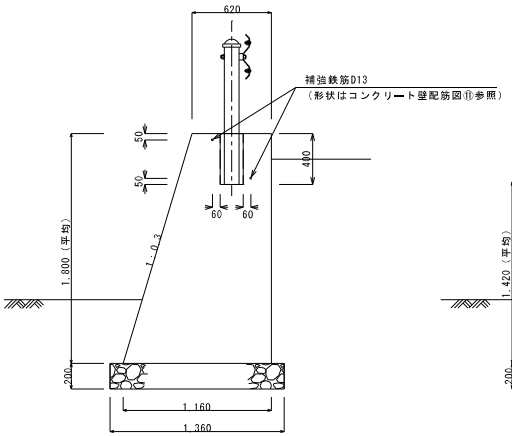

重力式擁壁（Ｂ）　S=1:20

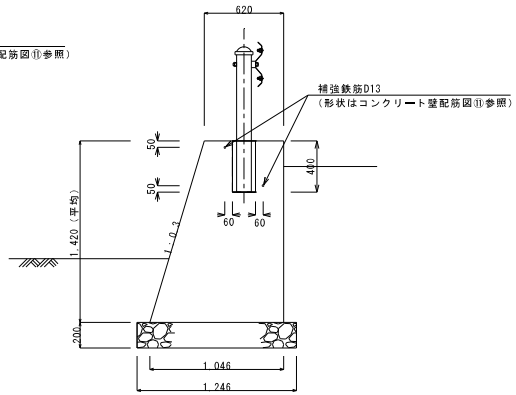

重力式擁壁　（10m当たり）

名　称	規格・寸法	数　量		単位	摘　要
		（A）	（B）		
コンクリート	24-12	16.02	11.83	m3	
型　枠		36.80	29.02	m2	
目地材		－	1.18	m2	
砕石基礎	RC40	13.60	12.46	㎥	
円形型枠	φ175	1.6	1.6	m	
鉄　筋	D13	11.84	11.84	kg	

小型Co土留　S=1:20

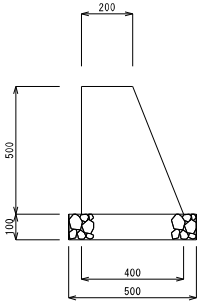

小型Co土留　（10m当たり）

名　称	規格・寸法	数　量	単位	摘　要
コンクリート	18-8	1.50	m3	
型　枠		10.38	m2	
目地材		0.15	m2	
砕石基礎	RC40	0.50	m3	面積5.00㎡

アスファルト舗装

（環境プラザ道路）

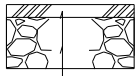

表層（再生密粒度AS混合物）t=5cm

路盤（RC40）t=20cm

工事名	令和　７・８　年度 （仮称）地域交流温浴センター整備に伴う通路付替え道路工事
路線名	環境プラザ道路 海老名市道７１０号線
工事場所	海老名市　本郷　地内
図面名	構　造　図　（３）　縮尺　図示
図面番号	全　25　葉の内第　24　号

神奈川県高座清掃施設組合

構　造　図　（４）

既設１号マンホール（A）嵩上げ　S=1:20

（公共下水道・汚水管）

マンホール深さ1.978m　→　6.431m

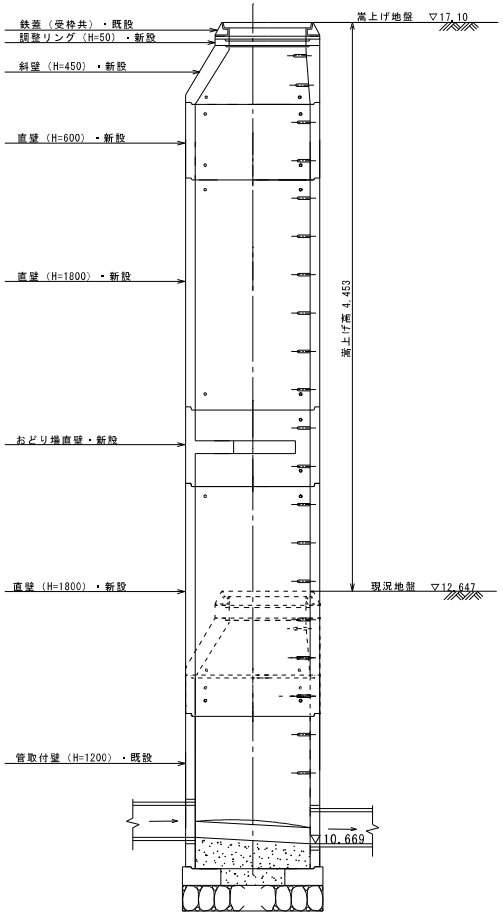

既設１号マンホール（B）嵩上げ　S=1:20

（公共下水道・汚水管）

マンホール深さ1.739m　→　6.640m

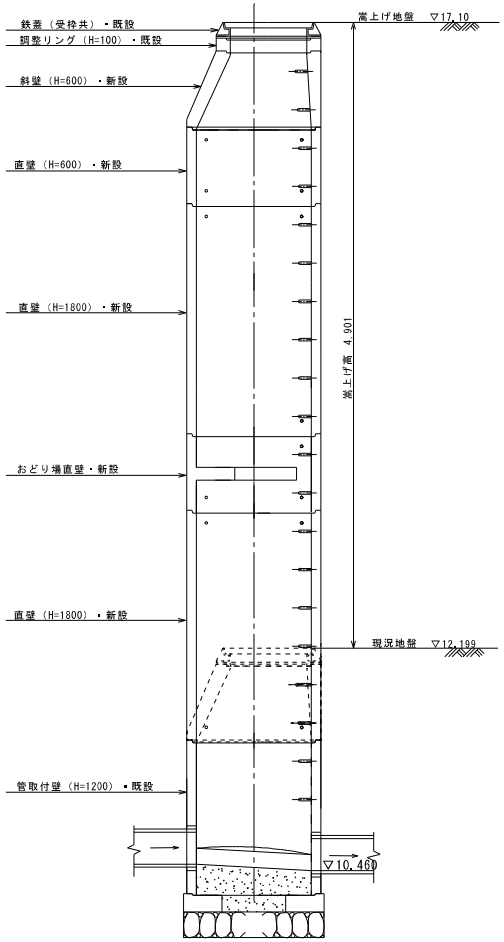

工事名	令和７・８年度 （仮称）地域交流温浴センター整備に伴う付替え道路工事
路線名	環境プラザ道路
工事場所	海老名市　本郷　地内
図面名	構造図（４）　縮尺 1/20
図面番号	全 25 葉の内第 25 号
	神奈川県高座清掃施設組合