入　札　案　件　概　要　書（工事）

<table>
<tr><td colspan="2">件　　名</td><td colspan="2">本郷ふれあい公園（北エリア）整備工事</td><td>契約番号
25</td></tr>
<tr><td colspan="2">履行場所</td><td colspan="3">海老名市　本郷　地内</td></tr>
<tr><td colspan="2">工　　期</td><td colspan="3">令和　８　年　９　月　２４　日～令和　９　年　３　月　５　日</td></tr>
<tr><td colspan="2" rowspan="2">予定価格</td><td colspan="3">金　32,516,000　円（税込）　金　29,560,000　円（税抜）</td></tr>
<tr><td colspan="3">契約金額500万円超となる場合、手持契約件数に加算されます。</td></tr>
<tr><td colspan="2">最低制限価格等</td><td colspan="3">有　※詳細は、高座清掃施設組合条件付一般競争入札等事務取扱要領及び入札告示を参照してください。
なお、本案件についてはスクラップ費を計上していることから、最低制限価格の算定については、算定基準に基づいて計算をした合計額からスクラップ費を除いた額を最低制限価格とします。</td></tr>
<tr><td rowspan="6">参加条件</td><td>営業種目</td><td>010 土木一式　230 造園
※いずれかの種目に登録のある者</td><td colspan="2">〇下請契約の請負代金の合計の額が５千万円（建築一式工事の場合は８千万円）以上となる場合には特定建設業の許可が必要です。
併せて、主任技術者に代えて監理技術者を配置すること。</td></tr>
<tr><td>経営事項審査総合評点</td><td colspan="3">―　点以上　※経審は最新の評価点で判断します。</td></tr>
<tr><td>参加の地域要件</td><td>第　1　区分</td><td colspan="2">地域要件は入札公告で確認してください。</td></tr>
<tr><td>配置技術者等</td><td colspan="3">現場代理人及び主任技術者は過去５年以内に道路改良工事若しくは
公園整備工事の施工管理の経験を有すること</td></tr>
<tr><td>手持契約件数制限</td><td colspan="3">契約（委託を含む）する手持件数が３件以内であること。
（入札参加申込締切日現在、高座清掃施設組合発注の入札案件に限る。）</td></tr>
<tr><td>その他の要件</td><td colspan="3"></td></tr>
<tr><td colspan="2">提出書類</td><td colspan="3">◆条件付一般競争入札参加資格確認申込書送付時
〇建設業許可を確認できる書類
〇配置予定技術者調書
〇配置技術者の実績が確認できる書類
〇現場代理人及び主任（監理）技術者の３カ月以上の雇用を確認できる書類の写し
※配置予定技術者の雇用が確認できる書類（組合HP「雇用を確認できる書類」参照）
◆入札時
〇入札書に記載する金額に相当する工事費積算内訳書</td></tr>
<tr><td colspan="2">工事概要</td><td colspan="3">本郷ふれあい公園（北エリア）において、公園機能を拡充し公園利用者及び周辺環境の向上を図るため、主に駐車場施設、植栽、雨水排水設備電気設備、園路広場整備、管理施設整備等を実施します。

※入札書、委任状は別添の様式を使用してください。</td></tr>
</table>

条件付一般競争入札参加資格確認申込書

令和　　年　　月　　日

高座清掃施設組合
組合長　内野　優　殿

認定番号	
所在地	
商号又は名称	
代表者職氏名	
担当者名	
電話番号	
e-mailアドレス	
ＦＡＸ番号	

使用印	

入札に参加したいので、次のとおり申込します。
なお、この参加申込書及び添付書類の全ての記載事項は、事実と相違ありません。

契約番号　25

件　　名　本郷ふれあい公園（北エリア）整備工事

（　高座清掃施設組合　総務課　契約担当
e-mail：keiyaku@kouzaseisou-kanagawa.jp
ＦＡＸ：　046-238-6010　）

※通信欄（二日以内に返信します。）

- ☐ 申込書を受け付けました。「条件付一般競争入札参加資格確認通知書」は、審査後電子メール又はFAXで送付します。
- ☐ 書類が不足しています。入札公告等を確認して再申請してください。
- ☐ ＿＿＿＿＿＿＿＿＿＿＿＿＿＿＿＿

組合の確認　**（記入不要）**		
地域	第1区分	
営業種目	010 土木一式　230 造園 いずれかの種目に登録のある者	
経審	点以上	
その他	建設業許可を確認できる書類 配置予定技術者調書 配置技術者の実績が確認できる書類 雇用が確認できる書類	

契約番号	25

入　　札　　書

令　和　8　年　9　月　14　日

高座清掃施設組合
組合長　内　野　優　　殿

住　　所
商号又は名称
代表者職氏名　　印
代 理 人 氏 名　　印

高座清掃施設組合契約規則を堅く守り、次の金額で入札します。

件　　名	本郷ふれあい公園（北エリア）整備工事											
金　額(税抜)	千	百	十	億	千	百	十	万	千	百	十	円

（注）１　金額は、消費税及び地方消費税額を除いた額を記入してください。
２　金額は、１つの枠に１字ずつアラビア数字で記入してください。
なお、金額の訂正したものは無効とします。
３　入札の際は、入札書を二つ折りにして入札箱に投函してください。
封筒は必要ありません。
４　落札にあたって、契約金額は、落札金額に消費税及び地方消費税額を加えた金額とします。なお、消費税率は、10％とします。

契約番号	25

委　　任　　状

令 和 8 年 9 月 14 日

高座清掃施設組合
組合長　内 野　優　殿

委任者　住　　所

商号又は名称

代表者職氏名　　印

件　　名　本郷ふれあい公園（北エリア）整備工事

今般私は、次の者を代理人と定め、上記の件に関する入札の一切の権限を委任します。

代理人氏名	被委任者印鑑

質　　問　　書

高座清掃施設組合　契約担当　殿

　設計図書に関して、質疑がある場合は質疑内容を記載し、電子メール又はFAXで送信してください。

○ 送 信 日 時 ： 入札公告を確認してください。
○ 送　信　先 ： 高座清掃施設組合　総務課　契約担当
e-mail：keiyaku@kouzaseisou-kanagawa.jp
ＦＡＸ：046-238-6010
○ 回　　答 ： ホームページに順次掲載します。

認 定 番 号		電 話 番 号	
所　在　地		e-mailアドレス	
商号又は名称		ＦＡＸ番号	
代表者職氏名		担 当 者 名	

契 約 番 号	25
契 約 件 名	本郷ふれあい公園（北エリア）整備工事

質　　疑　　内　　容

本郷ふれあい公園(北エリア)整備工事：案 内 図

凡　例	
公園(北エリア)区域	
公園(北エリア)整備区域	
公園(南エリア)区域	

本郷ふれあい公園（北エリア）整備工事

工 事 特 記 仕 様 書

《 目 次 》

第１章　総　則 ---------- Ｐ２

第２章　現場管理 ---------- Ｐ４

第３章　施工 ---------- Ｐ６

第４章　安全管理 ---------- Ｐ８

第５章　その他 ---------- Ｐ８

資料１　「植栽に関する仕様」 ---------- Ｐ９

高 座 清 掃 施 設 組 合

○ 工事の概要

1　工事名称　　本郷ふれあい公園(北エリア)整備工事

2　工事場所　　海老名市　本郷　地内

3　主な工種

基盤整備工	1.0式	植　栽　工	1.0式		
雨水排水設備工	1.0式	電気設備工	1.0式		
園路広場整備工	1.0式	管理施設整備工	1.0式		
付帯施設整備工	1.0式	撤　去　工	1.0式	仮　設　工	1.0式

4　工　　期　　契約日から令和９年３月５日まで

5　工事の目的

本工事は、本郷ふれあい公園(北エリア)の公園機能を拡充し公園利用者の利便性及び地域の住環境向上を図るため、植栽工、園路広場整備工、雨水排水設備及び電気設備工、管理施設整備工等を実施するものである。

第１章　総　則

１　一般事項

①　受注者は、海老名市が定める「現場代理人及び主任（監理）技術者の適正な配置等について」に基づき各技術者を配置し、工事内容を十分理解した上で施工計画を立て、施工に際しての必要な手続きを終えた後、組合監督員の承認を得てから現場着手する。

②　受注者は、海老名市工事関係様式に基づき、適宜必要な書類を監督員に提出する。

③　受注者は、工事履行報告書（様式指定）の書式に基づき、毎月末に監督員に工事の進捗を報告し、監督員の承認を得る。

④　工事箇所は、本郷ふれあい公園（北エリア）の東側に位置し、既存公園施設及び公園利用者に本工事による影響を与えることがないよう、現場管理には細心の注意を払うこと。また、施工する工種によっては、施設の利用状況を考慮した工程管理を行うこと。

⑤　工事に際しては、事前に関係者へ十分な周知を図るとともに、やむを得ず民有地に立ち入る場合は、民有地所有者に身分を明らかにし、了解を得てから立ち入ること。

⑥　測量点及び境界点は、工事着手前に調査点検し、紛失している場合は必要に応じ復元を行うとともに存在するものは保存を行う。また、工事により影響が生じる恐れがある場合は、事前に関係者の了解を得るとともに、工事完了までに復元する。

⑦　受注者は、建設業法に基づき、下請負人に工事を請け負わせる契約をする場合は、下請契約金額にかかわらず、「施工体制台帳」、「施工体系図」を作成し、監督員に写しを提出すると共に、工事関係者及び公衆が見やすい場所に、施工体系図と下請けを含めたすべての建設業許可票、労災保険関係成立票を掲げる。

２　コリンズへの登録

受注者は、受注時において工事請負代金額が 500 万円以上の工事について、工事実績情報誌システム(コリンズ)に基づき、受注･変更･完成･訂正時に工事実績情報として作成した「登録のための確認のお願い」をコリンズから監督職員にメール送信し、監督職員の確認を受けたうえ、受

注時は契約後、土日祝日等を除き 10 日以内に、登録内容変更時は変更があった日から土日祝日等を除き 10 日以内に、完成時は工事完成後、土日祝日等を除き 10 日以内に、訂正時は適宜登録機関に登録すること。

３　公害防止基準値等

（１）騒　音

本工事は、特定建設作業に該当することから、騒音については敷地境界線において以下の基準を遵守する。(特定建設作業に伴って発生する騒音の規制に関する基準　平成 27 年 4 月 20 日　環境省告示第 66 号)

特定建設作業 ＼ 規制種別	杭打機 杭抜機 杭打抜機	鋲打機	削岩機	空気圧縮機	ｺﾝｸﾘｰﾄﾌﾟﾗﾝﾄ ｱｽﾌｧﾙﾄﾌﾟﾗﾝﾄ	ﾊﾞｯｸﾎｳ	ﾄﾗｸﾀｰｼｬﾍﾞﾙ	ﾌﾞﾙﾄｰｻﾞ
基準値	85dB（A）以下							
作業時刻	午前 7 時から午後 7 時							
1 日当り作業時間	10 時間を超えないこと							
作業期間	連続して 6 日を超えないこと							
作業日	日曜日その他の休日ではないこと							

但し、実際の作業時間は原則午前 8 時から午後 6 時までとし、道路使用許可を伴う場合は午前 9 時から午後 5 時までとする。

（２）振　動

本工事は、特定建設作業に該当することから、振動については敷地境界線において以下の基準を遵守する。(振動規制法施行規則　別表第一)

特定建設作業 ＼ 規制種別	杭打機 杭抜機 杭打抜機	鋼球を使用して建築物その他の工作物を破壊する作業	舗装版破砕機	ブレーカー（手動式を除く）
基準値	75dB（A）以下			
作業時刻	午前 7 時から午後 7 時			
1 日当り作業時間	10 時間を超えないこと			
作業期間	連続して 6 日を超えないこと			
作業日	日曜日その他の休日ではないこと			

但し、実際の作業時間は原則午前 8 時から午後 6 時までとし、道路使用許可を伴う場合は午前 9 時から午後 5 時までとする。

（３）環境配慮型機械の使用

使用する建設機械は、低騒音、低振動、排ガス規制に適合したものを使用する。

（４）特定建設作業実施届出書

受注者は、使用する機械及び作業に応じ、騒音規制法第 14 条第 1 項及び振動規制法第 14 条第 1 項に基づいた「特定建設作業実施届出」を海老名市所管に提出する。

４　資料の貸与及び提供

（１）貸与

発注者は、受注者からの申出により、発注者が保有する資料等が工事に必要と判断した場合、受注者からの所定の手続きにより、資料等の閲覧または貸与を行う。

なお、受注者は所定の手続きの際に、資料等のリストを作成し組合に提出する。

（２）提供

発注者は、本工事の施工に際し、必要な測量等のデータを受注者に提供する。

５　工事の下請けに関する留意事項

①　建設業法第 22 条第 1 項に基づき一括下請けを禁止するとともに、受注者は下請負人に工事を請け負わせる場合、その工事に対し「実質的に関与」していることを明確にさせること。

②　下請けは、可能な限り海老名市、座間市、綾瀬市内に本社がある建設業者に請け負わせること。

③　入札参加停止期間中の建設業者には、下請負人として工事を請け負わせないこと。

６　施工計画書

（１）提出時期

現場着手前かつ契約締結後１カ月以内

（２）掲載項目

①　土木工事施工計画書

海老名市工事関係様式の施工計画書を用いて作成すること。

（３）施工計画書の変更

受注者は、施工計画書の内容に変更が生じた場合は、該当する工事に着手する前に変更に関する事項について、変更施工計画書を監督員に提出する。

７　契約不適合責任

①　契約不適合責任期間は、工事請負契約約款に定める期間とする。

②　契約不適合責任点検

工事受注者は、引渡しの日から１年以内（原則として引渡しの日から起算して 11 箇月経過し 12 箇月経過する以前の期間）に、組合が行う契約不適合責任点検に立ち会うこと。なお、元請工事と下請工事の工種が異なる場合は、元請工事の工種の定めにより判断し、下請工事は元請工事と同様とする。

③　契約不適合責任修補

工事受注者は、契約不適合責任点検において、契約不適合責任があると認められたときは、速やかにその契約不適合責任補修を行い、契約不適合責任修補報告書（任意書式）を提出すること。

第２章　現場管理

受注者は、工事用車両の搬入出路、資材置場、仮設事務所などについて発注者と十分協議を行い、発注者の業務及び近隣の事業者及び住民に支障が生じないように計画し、実施しなければならない。また、本工事に係る敷地内は整理整頓を励行し、火災、盗難などの事故防止に努めるものとする。

１　工事に伴う仮設

工事区域外周には、高さ 1.8m以上の工事用フェンスによる囲いを設けるとともに、工事

用車両の出入り口には仮設のゲートを設け、第三者が工事区域内に立ち入らないようにする。

2　工事中標示板等の設置

①工事中標示板

受注者は、工事着手前に工事現場又はその周辺の公衆の人に見やすい箇所に、右の工事標示板を掲示しなければならない。なお、記載内容については、監督員との協議のうえで決定する。

また、周辺の道路には工事予告板を設置し、通行車両及びに通行者に工事の周知を行う。

②その他の標示

受注者は、次の標示板を公衆の人の見やすい箇所に掲示し、工事についての周知を図る。

・週間予定工程
・工事の安全管理事項
・事業及び工事のＰＲ

図１－１　工事中標示板

3　交通整理員の配置

工事車両の工事区域内への出入り口には、作業中常に交通整理員を配置するとともに、海老名市道沿いの施工で交通規制が伴う場合には、実施する交通規制に対処するための交通整理員を配置する。また、交通整理員の配置は、道路使用許可を要する場合、交通管理者の指示に従い配置する。

4　工事用車両への対策

工事用車両により、周辺道路に土砂等が持ち出されないよう、必要に応じて対策を講じる。工事用車両の通行ルートは、市道 2152 号線の西側方面は通行せず、県道藤沢厚木の用田橋際からの通行とする。

5　仮設電気等

工事の施工に要する電気、水道等は、受注者の負担で整備して使用する。

6　写真による工事記録

受注者は、工事記録として下記の写真を撮影し、工事提出リストに掲げる工事写真とする。なお、下記以外の基準については、写真管理基準（案）（国土交通省）による。

事　項	内　　容
撮影すべき事柄	工事着工前、工事完成、
	施工状況、安全管理、使用材料、品質管理、出来形管理、災害・事故記録、その他（公害、環境、補償等）
写し込むべきもの	写真撮影では、以下の項目のうち必要事項を記載した小黒板を文字が判読できるよう被写体とともに写しこむものとする。 ①工事名、②工種等、③年月日、④測点（位置）、⑤設計寸法、⑥実測寸法、⑦略図、⑧工事請負者、⑨立会者

7　打合せ及び会議等

受注者は、下記に掲げる打合せ及び会議、現場確認等を通じて、本工事の進捗状況及び業務内容に関し発注者等に報告する。また、本工事の状況により下記以外に打合せ等が必要な場合は、適宜実施する。

打合せ及び会議、現場確認	出席者	備　　考
本工事着手及び完了時	組合	
主要構造物施工時及び配筋等中間検査	組合	対象は、各構造物基礎など完成時に目視出来ない構造物など

8　関係官公庁及びその他関係者との協議

（1）一般事項

受注者は、工事を施工する上で官公庁及びその他関係者との協議及び打合せ、各種届出及び申請が必要な場合は、これにあたるとともに、その内容については、週間工程会議等で報告する。また、速やかな対応を要する事項については、その都度記録にまとめ、発注者に報告する。

9　段階確認検査

受注者は、工事の進捗に伴い年度終了検査及び完了検査の時に、現場にて検査を受けることができない出来高がある時は、その出来高が判る時に発注者から段階確認検査を受けなければならない。なお、段階確認検査を受ける時は、事前に段階確認書を発注者に提出するものとする。

10　完了検査

受注者は、工期内に発注者による完了検査を受けるものとする。なお、完了検査の前には、社内検査を受けるとともに、「工事提出書類チェックリスト」に掲げられた中の完了検査に必要な書類を完了検査日の１週間前までに提出する。

第３章　施工

1　土木工事に関する事項

（1）施工に関する仕様

受注者は、本仕様書及び特記仕様書の他に次の仕様書等に基づき、適正な施工を図るものとする。

①　神奈川県　土木工事共通仕様書
②　神奈川県　土木工事施工管理基準書
③　国土交通省都市局　公園緑地工事共通仕様書
④　国土交通省都市局　公園緑地工事施工管理基準

（2）搬入土及び購入土の搬入元

①　造成に用いる土砂

盛土に必要な土砂は、本工事の発生した土砂、購入土の再生砕石を使用することを基本とする。

② 公園植栽に用いる購入土

購入土の購入元は、外来種の持ち込みを防ぐため周辺地域からの搬入を基本とし、事前に監督員の確認を得るものとする。

③土砂の搬入

土砂搬入車両の通行ルート及び通行時間帯は、監督員の指示に従うこと。

2 公園施設工事に関する事項

（1）設置する遊具の適用規格及び基準

① （一社）日本公園施設業協会 団体生産物賠償責任保険加入製品

② （一社）日本公園施設業協会 SP 表示認定企業による製品

③ 国土交通省「都市公園における遊具の安全確保に関する指針（改訂第２版）」

④ （一社）日本公園施設業協会「遊具の安全に関する規準（JPFA-SP-S:2014）」に対応する製品

（2）植栽に関する仕様

植栽に関する仕様は、「資料１ 植栽に関する仕様」とする。

（3）施工に関する仕様

公園の施設に応じて環境省自然環境局「自然公園等工事共通仕様書（自然公園編）」に基づき適正な施工を図るものとする。

（4）サイン設置

サイン表示内容は、監督員と協議し承認を得ること。また、サイン設置場所は北エリア、南エリアに各１基とし、監督員の指定した場所に設置するものとする。

（5）公園指定管理者との調整、連絡

既存公園区域内の施設工事は、公園指定管理者のイベント日程等を考慮し施工日を調整し進めること。また、作業日においては開始、終了を公園指定管理者に連絡すること。

3 建設副産物

① 受注者は、「建設工事に係る資材の再資源化等に関する法律」に基づき建設副産物の適正な処理及び再生資源の利用を図らなければならない。

② 受注者は、建設発生土、コンクリート塊、アスファルト塊、建設汚泥又は建設混合廃棄物を工事現場から搬出する場合には、再生資源利用促進計画を所定の様式に基づき作成し、施工計画書に含め監督員に提出しなければならない。

③ 受注者は、再生資源利用計画及び再生資源利用促進計画を作成した場合には、工事完了後速やかに実施状況を記録し監督員に提出しなければならない

④ 建設副産物情報交換システム

受注者は、コンクリート塊、アスファルト・コンクリート塊、建設発生木材、建設汚泥又は建設混合廃棄物を搬入又は搬出する場合には、施工計画作成時、工事完了時に必要な情報を建設副産物情報交換システムに入力するものとする。

なお、出力した調査票は「再生資源利用実施書」及び「再生資源利用促進実施書」の提出に代わるものとし、これによりがたい場合には、監督員と協議しなければならない。

第４章　安全管理

（１）交通規制に伴う安全管理

受注者は、海老名市道で交通規制を伴う施工を行うときは、交通整理員の配置を含め、工事予告標識、規制標識等の標識を規制の区間の前後に設置するとともに、事前に交通管理者からの指導に従い道路使用許可を得ること。また、必要に応じ地域への周知を図ること。

（２）工事関係車両

受注者は、工事関係車両について、第三者から見て本工事関係車両であることが分かるよう、車両の見えやすい位置に工事名、施工業者名等を明示すること。

また、一般公道における工事関係車両の通行については、法定速度を遵守し、周辺住民及び道路利用者の安全性を十分に配慮し、マナーを守って通行すること。

特に、通勤・通学の時間帯については、道路状況（渋滞、混雑、安全性等）を把握したうえで、必要な措置を講じること。

（３）周辺環境及び公園利用者への配慮

工事施工にあたっては、ほこり、騒音、振動、水質汚濁等、工事が原因で考えられる周辺環境への影響について、受注者は、状況に応じ必要な対策を講じなければならない。

（４）自然災害への対応

工事区域は、目久尻川氾濫想定区域に近接していることから、風水害に対して十分に備えること。

第５章　その他

１　ワンデーレスポンス

①　「ワンデーレスポンス」とは、所定の工期内に工事を完成させることを目的に、工事発注者と工事受注者が意思疎通を図り、工事現場において発生する諸問題に対し迅速な対応を実現するため、工事発注者が、工事受注者からの協議や質問への回答を、基本的に「その日のうち」に行うものである。

但し「その日」が閉庁日の場合、また「その日のうち」の回答が困難な場合は、いつまでに回答が必要なのかを工事受注者と協議し、回答日を決める。

②　工事受注者は工事施工中において、問題が発生した場合及び計画工程と実施工程を比較照査し、差異が生じる恐れがある場合は、原因を明らかにするとともに、速やかに組合監督員へ書面にて報告する。

２　アスベストの使用制限

使用材料については、ノンアスベスト材料とし、アスベスト含有材料を使用しない。

３　個人情報の扱い

受注者は、個人情報を取り扱う事務を行う場合には、「個人情報の保護に関する法律」及び「高座清掃施設組合個人情報の保護に関する法律の施行に関する条例」を遵守する。

資料１　「植栽に関する仕様」

１　適用基準

工事発注仕様書の他、次の基準を適用する。

①　日本公園協会　都市公園技術標準解説書（遊戯施設編、管理施設編、園路広場編、修景施設編、休養施設編）

②　国土交通省　公共緑化樹木の品質寸法規格基準（案）

２　植栽樹木等の瑕疵担保

植栽樹木等（新植栽木、芝を含む新地被植物）が、工事完成引渡し後１年以内に次のような状態となった場合、受注者は当初の植栽樹木等と同等またはそれ以上の規格、品質のものに植え替えるものとする。ただし、自然災害による直接的な影響及び悪意をもった人為的な行為による場合は、この限りではない。

・　工事完成引渡し時の状態で枯死

・　工事完成引渡し時からの形姿不良（樹冠部の 2/3 以上が枯れ枝の状態または樹高に対して１/3 以上の主幹が枯れた状態）

上記の判定は、監督員と受注者の立ち合いで行うとともに、植え替え等を行う時期は監督員と受注者で協議して決めるものとする。

３　植栽樹木等の瑕疵担保の延長

前項により植栽樹木等を植え替えた場合、植え替えた植栽樹木等の瑕疵担保期間は、監督員と受注者との立ち合いで植え替えを確認してから１年間とする。

４　地被植物の枯死の判定

地被植物は、枯死の判定に一定期間を有する場合があることから、監督員と受注者で協議を行った上で、２項に記載の工事完成引渡し後１年を超過することが出来るものとする。

５　工事完成引渡し後の管理義務

発注者は、工事完成引渡し後からは施設管理者として植栽樹木等に対して善意をもった管理を行わなければならない。また、受注者が行う自主努力による枯損防止のための維持管理を妨げるものではない。

６　植栽前の養生

受注者は、植栽する植栽樹木等の枯損を防ぐため、搬入日と植栽日が同日となるよう努めるものとする。なお、植栽までの期間が発生する場合は、根鉢が乾燥しないように菰又はむしろなどの保護材で十分な養生を行うものとする。

７　樹木の寸法基準

樹木の品質寸法基準は次のとおりとする。

寸　法	基　　準
樹高	樹木の樹冠の頂端から根鉢の垂直高で突出した枝は含まない。
幹周	根鉢上端から 1.2m の位置の幹の周長とする。幹が複数の場合は、おのおのの幹周の計の 70%をもって幹周とする。
枝張	四方面に伸長した枝の幅とする。

8　樹木の樹姿の品質規格

樹木の樹姿の品質規格は次のとりとする。

項　目	規　　格
樹姿	樹種の特性に応じた自然樹形で。樹形が整っている。
幹（高木）	幹が樹種の特性に応じ、単幹若しくは株立ち状である。樹種の特性上、幹が斜上するものも含む。
枝枝の配分	枝葉が四方に均等である。
枝葉の密度	樹種の特性に応じて節間が詰まり、枝葉の密度が良好である。
下枝の位置	樹冠を形成する一番下の枝の高さが、適正である。

9　樹木の樹勢の品質規格

樹木の樹勢の品質規格は次のとおりとする。

項　目	規　　格
育成	健全な育成状態で、樹木全体で活力ある健康な状態である。
根	根系の発達が良く、四方に均等に配分され、根鉢範囲に細根が多く、乾燥していない。
根鉢	樹種の特性に応じた適正な根鉢、根株をもち、鉢くずれのないよう根巻等により固定され、乾燥していない。ふるい堀では、特に根部の養生を十分にするなど根の健全さが保たれ、損傷がない。
葉	正常な葉形、葉色、密度（着葉）を保ち、しおれ（変色、変形）や衰弱した葉がなく、生き生きしている。
樹皮	損傷がないか、その痕跡がほとんど目立たず、正常な状態を保っている。
枝	樹種の特性に応じた枝を保ち、徒長枝、枯損枝、枝折れ等の処理、及び必要に応じ適切な剪定が行われている。
病害虫	発生がないもの。過去に発生したことのあるものにあっては、発生が軽微で、その痕跡がほとんど認められない。

10　地被類の品質

地被類の品質は、次のとおりとする。

・　雑草の混入がなく、根系が十分発達した細根が多い。

・　肥沃地で栽培され、生育がよく、緊密な根系を有し、茎葉のしおれ・病害虫・雑草の根系のないもので、刈り込みのうえ土付けして切り取ったものとし、切り取った後、長時間を経過して乾燥や土くずれ・むれのないものとする。

・　草本類及びつる性類は、指定の形状を有し、傷・腐れ・病害虫がなく、茎葉及び根系が充実したコンテナ品または同等品以上の品質を有するものとする。また、着花類については花および蕾の良好なものとする。

・　種子は、腐れ・病害虫がなく、雑草の種子、きょう雑物を含まない良好な発芽率をもつものとし、品種等が品質管理されたもので、粒径がそろっているものとする。

11　添木等の材料

添木等の材料は、次のとおりの材料を使用するか、これと同等以上の品質のものとする。なお、樹木養生工で使用する材料の種類および規格については、設計図書によるものとし、示されていない場合は監督員の指示を得るものとする。

・　丸太支柱材は、杉、檜または唐松の皮剥ぎもので、設計図書に示す寸法を有し、曲がり・割れ・虫食いのない良質材とし、その防腐処理は設計図書によるものとする。

　なお、杭に使用する丸太は元口を先端加工とし、杭および鳥居形に使用する横木の見え掛り切口は全面、面取り仕上げをしたものとする。

・　唐竹支柱材は、２年生以上の真竹で曲がりがなく粘り強く、割れ・腐れ・虫食いのない生育良好なものとし、節止めとする。

・　杉皮または檜皮は、大節・割れ・腐れのないものとする。

・　しゅろ縄は、より合わせが均等で強靭なもので、腐れ・虫食いがなく、変質のないものとする。

12　高木植栽

受注者は、樹木の搬入にあたり、掘り取りから植え付けまでの間、乾燥、損傷に注意して活着不良とならないように処理するものとする。

（１）植え付けにあたっての事項

①　樹木の植栽は、設計図書および付近の風致を考慮して、まず景趣の骨格を造り、配植の位置出しを行い、全体の配植を行う。

②　植栽に先立ち、水分の蒸散を抑制するため、適度に枝葉を切り詰め、または枝透かしをするとともに、根部は、割れ、傷の部分を切り除き、活着を助ける処置をする。

③　樹木の植え付けが迅速に行えるようにあらかじめ、その根に応じた余裕ある植穴を掘り、植え付けに必要な材料を準備しておく。

④　植穴については、生育に有害な物を取り除き、穴底をよく耕した後、中高に敷き均す。

⑤　植え付けについては、樹木の目標とする成長時の形姿、景観および付近の風致を考慮し、樹木の表裏を確かめたうえで修景的配慮を加えて植え込む。

⑥　水ぎめをする樹種については、根鉢の周囲に土が密着するように水を注ぎながら植え付け、根部に間隙のないよう土を十分に突き入れる。

　仕上げについては、水が引くのを待って土を入れ、軽く押さえて地均させる。

⑦　植え付けに際して土ぎめをする樹種については、根廻りに土を入れ、根鉢に密着するよう突き固める。

⑧　樹木植え付け後、直ちに控え木を取り付けることが困難な場合は、仮支柱を立て樹木を保護する。

⑨　植栽した樹木については、原則として水鉢を切り、工事中は必要に応じて灌水をする。

⑩　植栽後整姿・剪定を行う場合は、付近の景趣に合うように、修景的配慮を加えて行い、必要な手入れをする。

（２）土壌改良材と施肥

・　土壌改良材を使用する場合は、客土または埋戻土と十分混ぜ合わせて使用する。

・　施肥をする場合は、設計図書に定める量を植物の根に直接触れないように施す。

（３）支柱設置にあたっての事項

① 支柱の丸太・唐竹と樹幹（枝）との交差部分は、すべて保護材を巻き、しゅろ縄は緩みのないように割り縄がけに結束し、支柱の丸太と接合する部分は、釘打ちのうえ、鉄線がけとする。

② 八ツ掛、布掛の場合の支柱の組み方については、立地条件（風向、土質、樹形）を考慮し、樹木が倒伏・屈折および振れることのないよう堅固に取り付け、その支柱の基礎は地中に埋め込んで根止めに杭を打ち込み、丸太は釘打ちし、唐松は竹の先端を節止めしたうえ、釘打ちまたはのこぎり目を入れて鉄線で結束する。

③ 八ツ掛の場合は、控えとなる丸太（竹）を幹（主枝）又は丸太（竹）と交差する部位の２箇所以上で結束させる。なお、修景的に必要な場合は、支柱の先端を切りつめる。

④ ワイヤロープを使用して控えとする場合は、樹幹の結束部には設計図書に示す保護材を取り付け、指定の本数のロープを効果的な方向と角度にとり、止め杭に結束させる。また、ロープの末端結束部は、ワイヤクリップで止め、ロープ交差部も動揺しないように止めておき、ロープの中間にターンバックルを使用するか否かに関わらず、ロープは緩みのないように張る。

⑤ 地下埋設型支柱の施工は、周辺の舗装や施設に支障のないよう施工する。

13 中低木植栽

中低木の植栽は、高木植栽に準ずる。

14 張芝

植栽地に帯水しないように擦り付け、表面排水勾配を確保する。

15 潅水

工事完成引渡しまでの潅水は、受注者が行う。

16 疑義事項

工事発注仕様書及び本特記仕様書に記載のない事項又は疑義が生じた場合は、監督員と受注者で協議して定める。

施工条件明示書

１、工事概要

発注者	高座清掃施設組合		
工事件名	本郷ふれあい公園（北エリア）整備工事		
工事場所	海老名市　本郷　地内		
工事目的	本工事は本郷ふれあい公園（北エリア）の東側に位置し、公園機能を拡張して公園利用者の利便性及び地域環境を向上させるため、主に駐車場施設、植栽、雨水排水設備、電気設備、園路広場整備、管理施設整備等を実施します。		
工事概要	基盤整備工　1.0式、植栽工　1.0式、雨水排水設備工　1.0式 電気設備工　1.0式、園路広場整備工　1.0式、管理施設整備工　1.0式 付帯施設整備工　1.0式、撤去工　1.0式、仮設工　1.0式		
契約工期	契約日　～　令和９年　３月　５日		
事業区分	☐ 補助金事業	☐ 国庫	
		☐ 県費	
	☑ 組合単独事業		
設計区分	☑ 単独積算		
	☐ 合算積算	工事	
		工事	

２、参考設計書積算諸条件

主たる工種		公園工事			
施工地域・施工場所区分		補正なし			
契約保証の方法		発注者が金銭的補償を必要とする			
一部施工パッケージ使用		☑ 有　☐ 無			
使用歩掛及び単価等	☑ 土木工事標準積算基準書	適用年版：	令和	８年	７月
	☐ 環境省積算基準書諸経費率	適用年版：	令和	年	月
	☐ 公共建築工事共通費積算基準	適用年版：	令和	年	月
	☑ 土木工事資材等単価表	適用年版：	令和	８年	７月
	☑ 刊行物	適用年版：	令和	８年	３月
	☐ 特別調査	適用年版：	令和	年	月
	☐ 高座清掃施設組合見積単価等	適用年版：	令和	年	月
	☑ その他（製品等見積）	適用年版：	令和	８年	７月
	☐	適用年版：	令和	年	月

３、施工条件

〔１〕 工程関係	1	他工事による当工事の着手、完了時期の制約について	☑ 無 ☐ 有	（他工事件名等） （工期、内容等）
	2	当工事における施工時期の制約について	☑ 無 ☐ 有	（施工時期等）
	3	施工時間について	☑ 昼間施工 ☐ 夜間施工（一部含む）	（その他特記事項）
	4	官公庁ほか関係機関との調整、協議について	☑ 無 ☐ 有	（関係機関名）
	5	工事着手前に地上物件（家屋調査）、地下埋設物、埋蔵文化財の事前事後調査、又は、移設等の制約について	☑ 無 ☐ 有	（対象内容）
	6	設計工程上見込んでいる休日日数等作業不能日数について	☑ 無 ☐ 有	（詳細内容、作業不能日数等）
〔２〕 用地関係	1	工事用地等の未処理部分について（用地買収状況について）	☑ 無 ☐ 有	（用地未取得部分等） （取得予定年月日等）
	2	工事用仮設道路、資材置場等の用地の借用について	☑ 無 ☐ 有	（使用場所、期間、借用条件、復旧方法等）
	3	使用後の復旧条件	☑ 無 ☐ 有	（復旧内容等）

〔３〕 公害関係	1	公害防止のため、施工方法、建設機械、作業時間等の制限について	☐ 無 ☑ 有 （建設機械と制限内容） 仕様書記載の諸法令等 （作業時間と制限内容） 騒音規制法・振動規制法
	2	水替期等の処理で特別な対策等の必要性について	☑ 無 ☐ 有 （対策内容）
〔４〕 安全対策関係	1	安全施設等の指定について（有害ガス及び酸素欠乏等の対策として換気設備の設置等の含む）	☑ 無 ☐ 有 （指定内容）
	2	鉄道、ガス、電気等の施設と近接する工事の施工方法、作業時間の制限	☑ 無 ☐ 有 （対象内容） ☐鉄道　☐ガス　☐ 電気 ☐ 電話☐　上水道 ☐下水道　☐ その他（　　）
	3	交通誘導員の配置について	☐ 無 ☑ 有 （１）交通誘導員の配置 常時1名、交通規制を行う場合は必要に応じた人数 （２）配置期間 作業期間中
〔５〕 工事用道路関係	1	一般道路を搬入路として使用する場合の制約について	☐ 無 ☑ 有 （搬入経路・使用期間等の制限） 工事車両の経路は用田橋際交差点－市道705号線－市道2152号線を原則とする。 （搬入中・後の処置）
	2	仮設道路を設置する場合の制約について	☑ 無 ☐ 有 （仮設道路に関する安全施設） （工事後の措置、維持補修内容）
〔６〕 建設副産物関係	1	建設発生土の発生する場合について	☑ 無 ☐ 有 （建設発生土の処分先） 名称： 住所： 業者： 電話：
	2	建設副産物及び建設廃棄物が発生する場合について	☐ 無 ☑ 有 （対象内容） ☑コンクリート塊　☑ アスファルト塊 ☑建設発生木材　☑ 建設発生木材（伐木・除根材） ☐建設汚泥　☑ 建設混合廃棄物　☑ 金属くず ☐その他（特別管理産業廃棄物等　） ※建設廃材指定登録工場に限る。工場側の指示を遵守すること

〔７〕 工事支障物件	1	工事支障物件について （地下埋設物含む）	☑ 無 ☐ 有 （対象内容） ☐電柱 ☐ 上水道 ☐ 下水道☐ 電話 ☐ ガス管 ☐架空電線 ☐ 標識・看板 ☐その他（　　）
〔８〕 薬液注入関係	1	薬液注入について	☑ 無 ☐ 有 （対象内容） 工法区分： 使用材料： 施工範囲、削孔数： 注入量： 施工管理基準等：
〔９〕 その他	1	工事現場発生品がある場合について	☐ 無 ☑ 有 （品名、数量等） ネットフェンスH1.8m、L=66m再利用
	2	支給材料及び貸与品がある場合について	☑ 無 ☐ 有 （品名、数量等）
	3	特殊・特定使用材料を使用する場合及び資材搬入等に制限がある場合	☑ 無 ☐ 有 （品名、数量、搬入制限等）
	4		
	5		
	6		

※明示されない施工条件、明示事項が不明確な場合は、契約書等の関連する条項に基づき甲・乙協議により決定すること。

平 面 図　縮尺　S=1:250

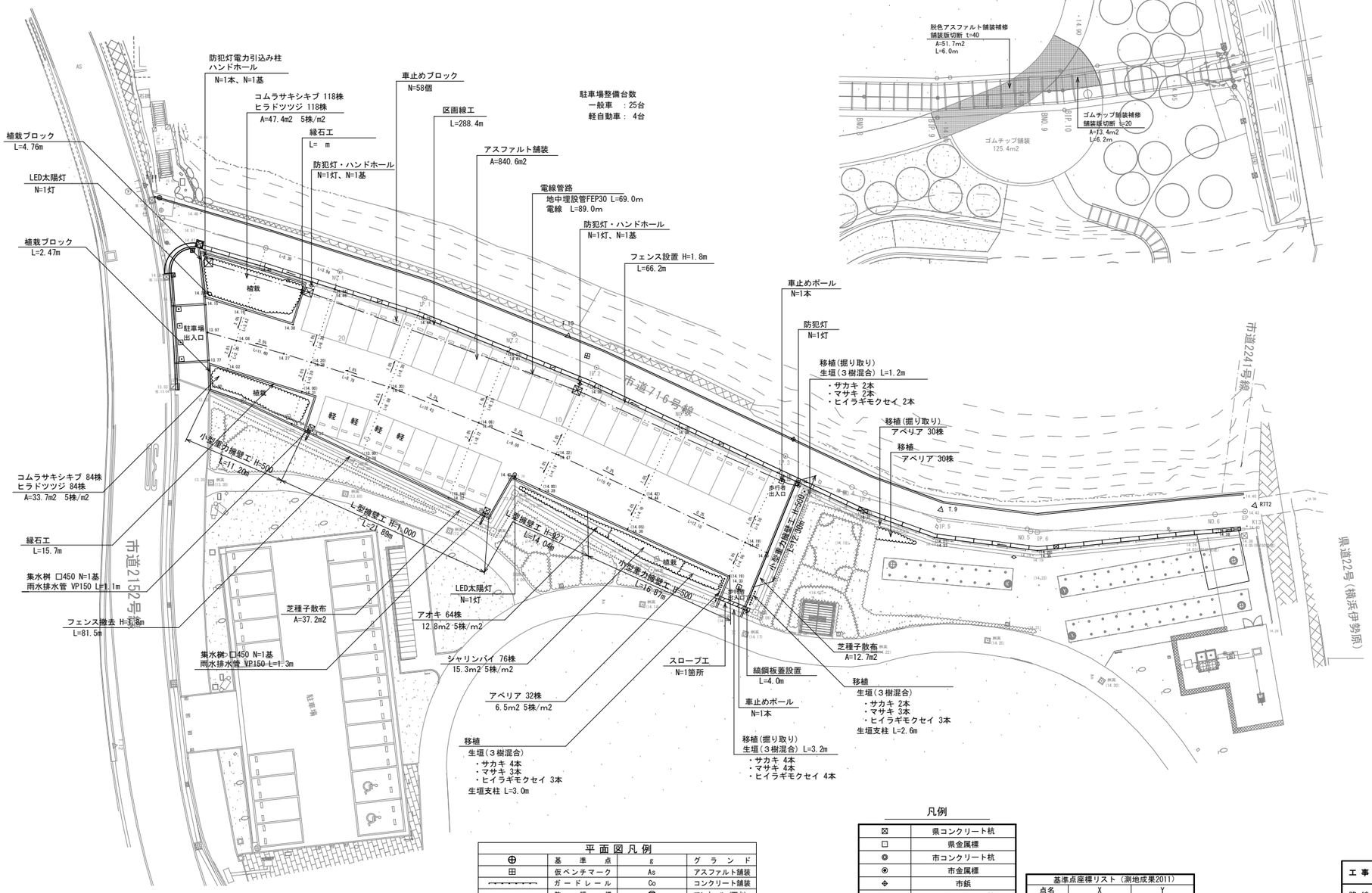

舗装補修平面図 S=1/250

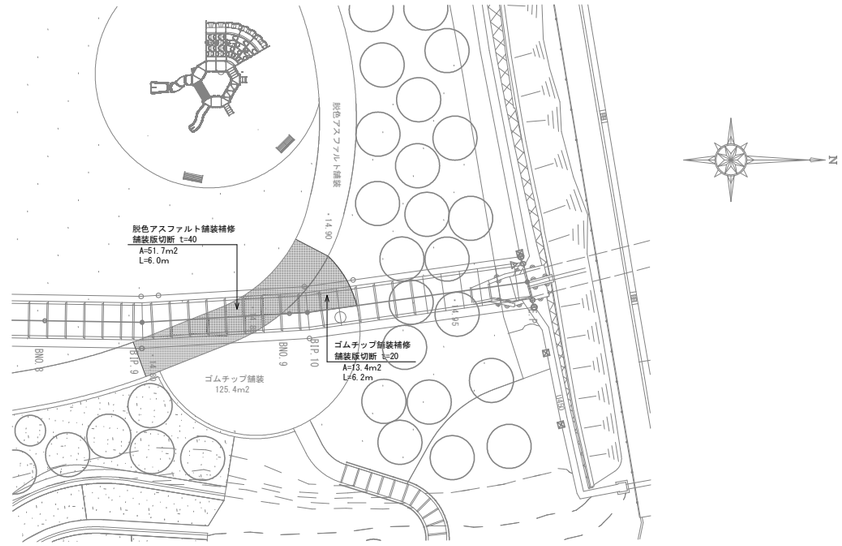

平面図凡例

⊕	基準点	g	グランド
田	仮ベンチマーク	As	アスファルト舗装
	ガードレール	Co	コンクリート舗装
	防護柵	Ⓣ	マンホール（下水）
	ブロック塀	Ⓡ	マンホール（雨水）
	コンクリート被覆	Ⓢ	マンホール（汚水）
	照明灯	Ⓢ	仕切弁
	防犯灯	Ⓕ	消火栓
	道路標識	•••	芝生
Ⓒ	カーブミラー		電力柱

凡例

⊠	県コンクリート杭
□	県金属標
◎	市コンクリート杭
◉	市金属標
✥	市鋲
⊞	民コンクリート杭
⊕	プラスチック杭
⊕	鋲
⊖	木杭
○	計算点
△	基準点

基準点座標リスト（測地成果2011）

点名	X	Y
2-NO.17	-65664.844	-38783.243
3S-517	-65629.223	-38748.839
T.9	-65597.062	-38866.050
T.10	-65637.281	-38884.777
T.11	-65682.915	-38901.025
R7T1	-65551.709	-38775.511
R7T2	-65563.202	-38866.493

工事名	本郷ふれあい公園(北エリア)整備工事		
路線名			
工事場所	海老名市 本郷 地内		
図面名	平面図	縮尺	A1：1/250 A3：1/500
図面番号	全 13 葉の内第 1 号		
事業者名	高座清掃施設組合		

横 断 図 1

縮尺 1/100 (A3 1/200)

IP.1

GH=14.298
FH=14.462

716IP.1

機械掘削	C	0.04
機械盛土	B	1.95
人力盛土	B2	
法面整正	H	

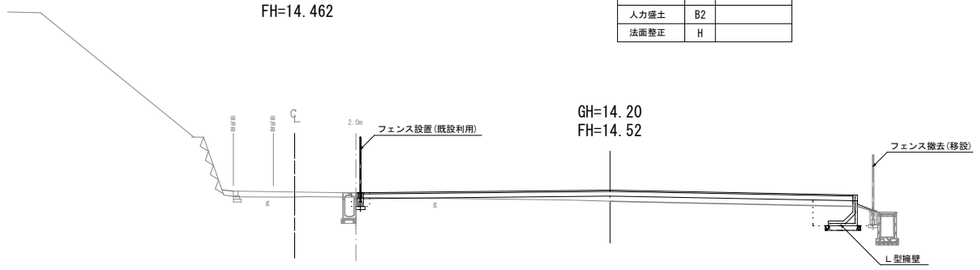

NO.3

GH=14.185
FH=14.371

716NO.3

機械掘削	C	1.51
機械盛土	B	0.26
人力盛土	B2	
法面整正	H	

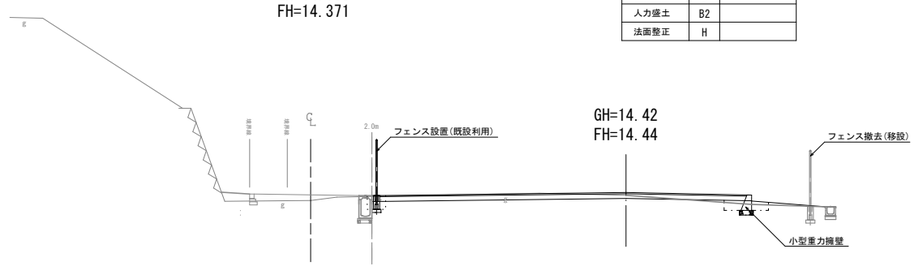

NO.1

GH=14.343
FH=14.491

716NO.1

機械掘削	C	0.04
機械盛土	B	0.78
人力盛土	B2	
法面整正	H	

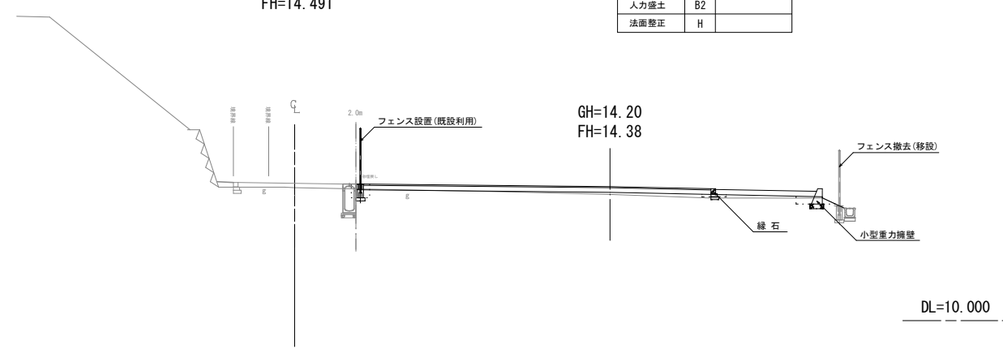

IP.2

GH=14.217
FH=14.402

716IP.2

機械掘削	C	0.19
機械盛土	B	0.69
人力盛土	B2	
法面整正	H	

BP

GH=14.627
FH=

716BP

機械掘削	C	
機械盛土	B	
人力盛土	B2	
法面整正	H	

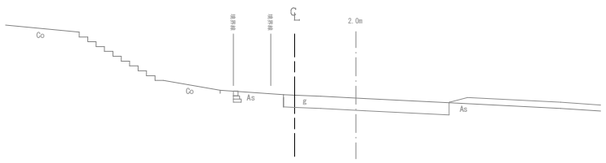

NO.2

GH=14.232
FH=14.431

716NO.2

機械掘削	C	0.00
機械盛土	B	3.77
人力盛土	B2	
法面整正	H	

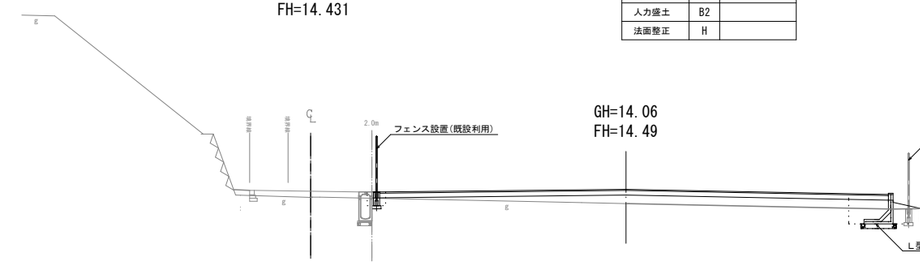

工 事 名	本郷ふれあい公園(北エリア)整備工事		
路 線 名			
工事場所	海老名市 本郷 地内		
図 面 名	横 断 図 1	縮尺	A1：1/100 A3：1/200
図面番号	全 13 葉の内第 2 号		
事業者名	高 座 清 掃 施 設 組 合		

横 断 図 2

縮尺 1/100 (A3 1/200)

IP.4

GH=14.121
FH=14.307

7161P.4

機械掘削	C	
機械盛土	B	
人力盛土	B2	
法面整正	H	

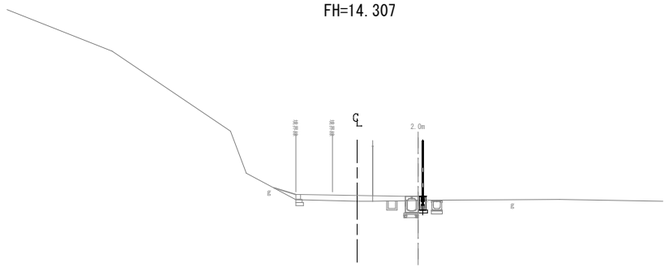

DL=10.000

IP.6

GH=14.208
FH=14.364

716IP.6

機械掘削	C	
機械盛土	B	
人力盛土	B2	
法面整正	H	

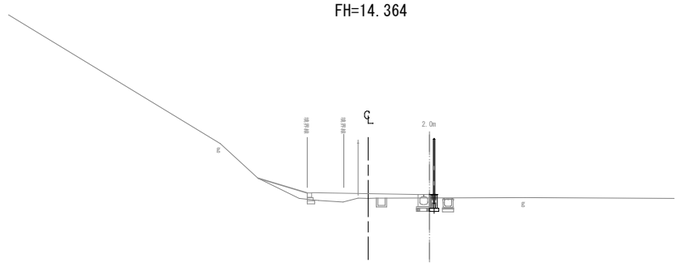

DL=10.000

NO.4

GH=14.130
FH=14.310

716NO.4

機械掘削	C	
機械盛土	B	
人力盛土	B2	
法面整正	H	

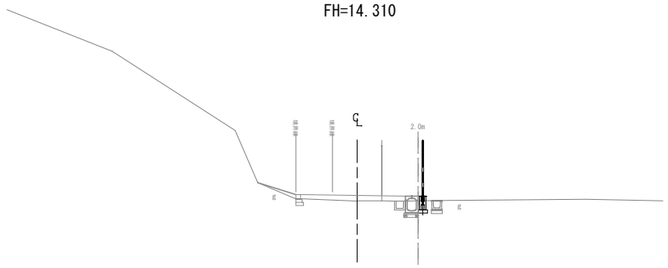

DL=10.000

NO.5

GH=14.208
FH=14.362

716NO.5

機械掘削	C	1.52
機械盛土	B	0.37
人力盛土	B2	
法面整正	H	

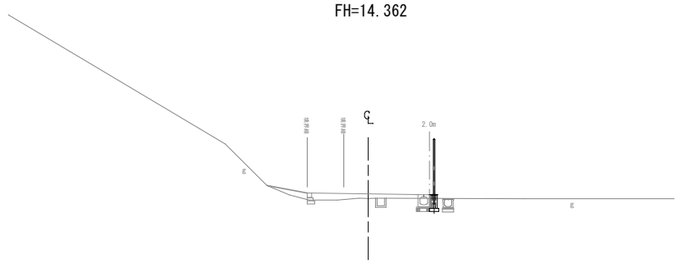

DL=10.000

IP.3

GH=14.195
FH=14.334

7161P.3

機械掘削	C	0.42
機械盛土	B	0.05
人力盛土	B2	
法面整正	H	

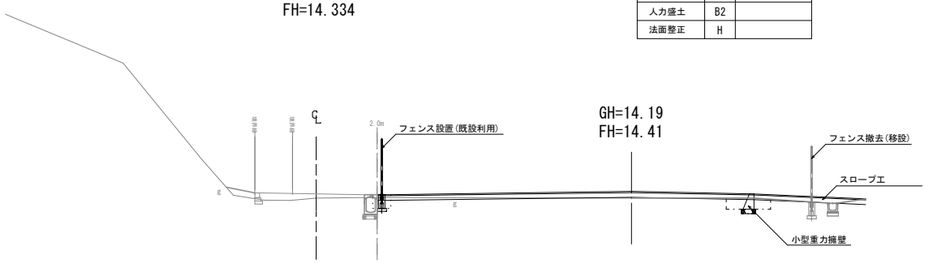

DL=10.000

IP.5

GH=14.169
FH=14.332

716IP.5

機械掘削	C	
機械盛土	B	
人力盛土	B2	
法面整正	H	

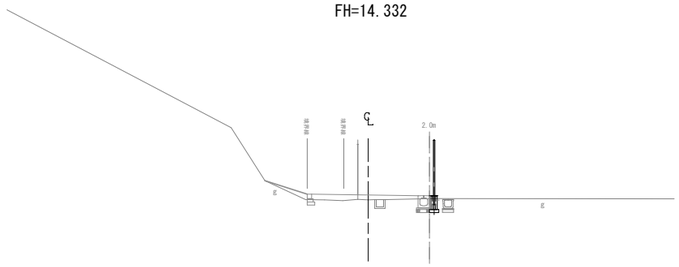

DL=10.000

工 事 名	本郷ふれあい公園(北エリア)整備工事		
路 線 名			
工事場所	海老名市 本郷 地内		
図 面 名	横 断 図 2	縮尺	A1 : 1/100 A3 : 1/200
図面番号	全 13 葉の内第 3 号		
事業者名	高 座 清 掃 施 設 組 合		

縁 石　S=1:10

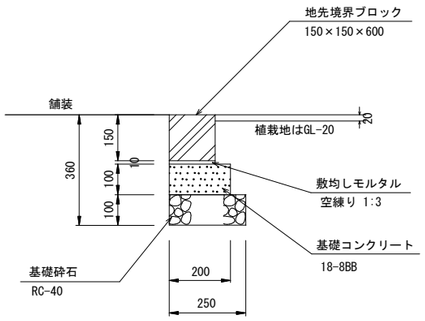

断 面 図 S=1/10

地先境界ブロック　(10m当たり)

名 称	規格・寸法	数 量	単位	摘 要
地先境界ブロック	150×150×600	16.5	個	JIS A 5307
コンクリート	18-8BB	0.2	m3	
型 枠		2.0	m2	
敷モルタル	空練り1:3	0.015	m3	
目地モルタル	1:3	0.002	m3	目地幅 5mm
基礎砕石	RC-40	2.5	m2	t=100

L型擁壁工　S=1:10

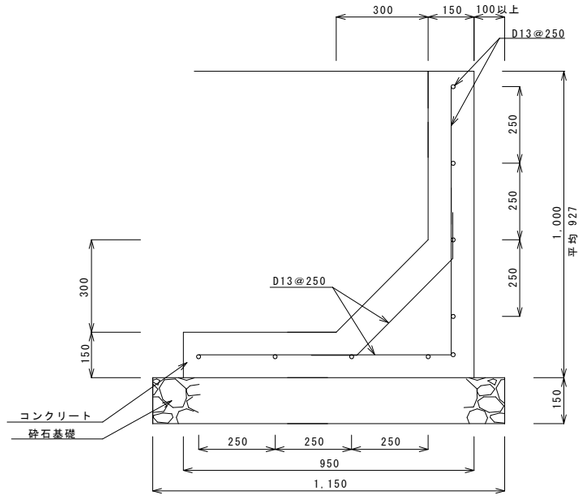

断 面 図 S=1/10

L型擁壁 H=1000　(10m当たり)

名 称		規格・寸法	数 量	単位	摘要
コンクリート		高炉B 24-12	3.16	m3	
鉄筋	主筋	D13・SD345	65.67	kg	(0.85m+0.80m) ×40×0.995kg/m
	配力筋	D13・SD345	89.55	kg	10.00m×9×0.995kg/m
	ハンチ	D13・SD345	29.45	kg	0.74m×40×0.995kg/m
	計		184.67	kg	
目地材			0.32	m2	
型枠			21.24	m2	
砕石基礎		RC40	1.73	m3	面積11.5㎡
水抜き孔		φ75塩ビ管	3	カ所	吸出防止材含む

L型擁壁 H=927　(10m当たり)

名 称		規格・寸法	数 量	単位	摘要
コンクリート		高炉B 24-12	3.15	m3	
鉄筋	主筋	D13・SD345	62.88	kg	(0.78m+0.80m) ×40×0.995kg/m
	配力筋	D13・SD345	89.55	kg	10.00m×9×0.995kg/m
	ハンチ	D13・SD345	29.45	kg	0.74m×40×0.995kg/m
	計		181.88	kg	
目地材			0.31	m2	
型枠			19.78	m2	
砕石基礎		RC40	1.73	m3	面積11.5㎡
水抜き孔		φ75塩ビ管	3	カ所	吸出防止材含む

小型重力擁壁工　S=1:10

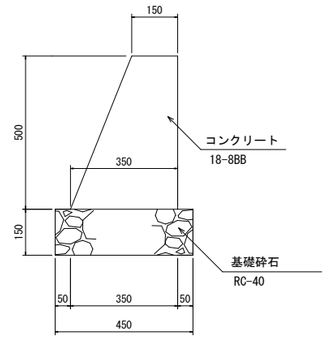

断 面 図 S=1/10

小型重力式擁壁　(10m当たり)

名 称	規格・寸法	数 量	単位	摘 要
コンクリート	18-8BB	1.25	m3	
型 枠		10.39	m2	
伸縮目地材	エラスタイト	0.125	m2	
基礎砕石	RC-40	4.5	m2	t=150

アスファルト舗装工　S=1:10

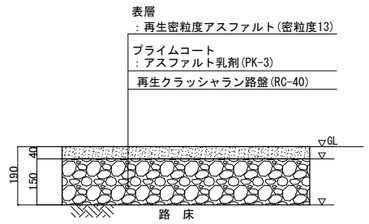

断 面 図 S=1/10

ゴムチップ舗装工　S=1:10

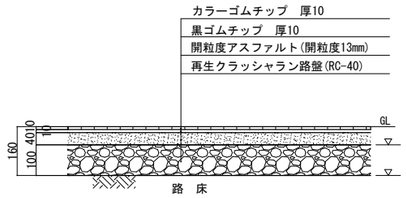

断 面 図 S=1/10

自然石舗装工（脱色アスファルト舗装工改修）　S=1:10

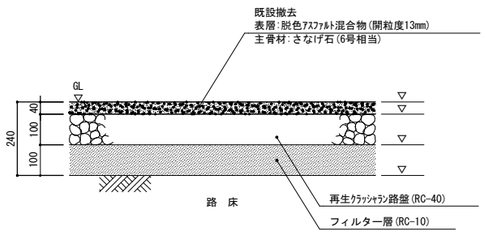

断 面 図 S=1/10

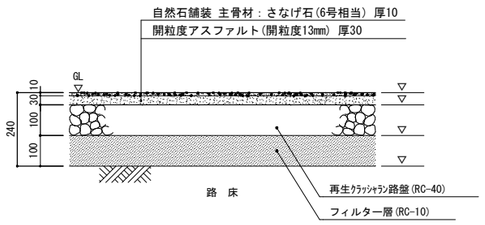

断 面 図 S=1/10

工 事 名	本郷ふれあい公園(北エリア)整備工事		
路 線 名			
工事場所	海老名市 本郷 地内		
図 面 名	縁石・擁壁・舗装・駐車ブロック 構 造 図	縮尺	A1：図示 A3：図示×1/2
図面番号	全 13 葉の内 第 4 号		
事業者名	高 座 清 掃 施 設 組 合		

平面図　S=1/250

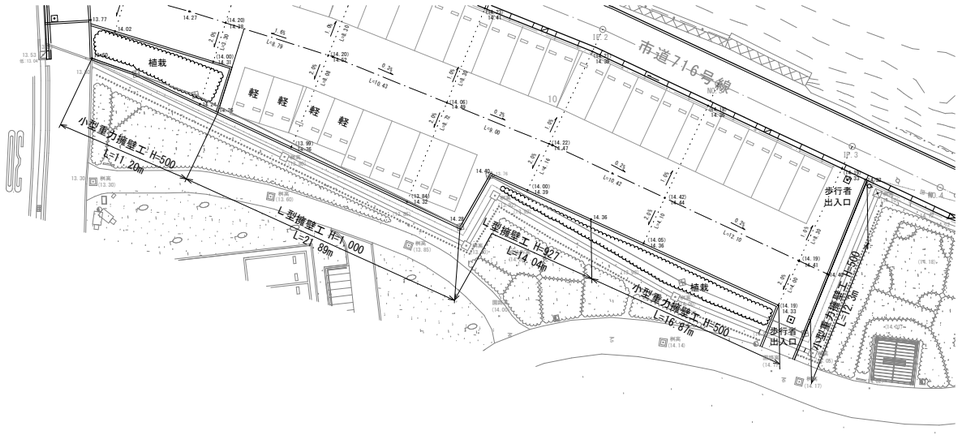

小型重力擁壁 展開図　S=縦1/50 横1/100
［東西方向］

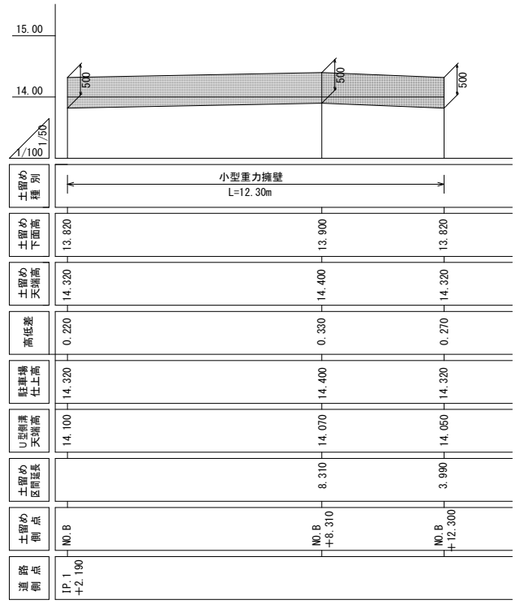

Ｌ型擁壁・小型重力擁壁 展開図　S=縦1/50 横1/100
［南北方向］

工事名	本郷ふれあい公園(北エリア)整備工事
路線名	
工事場所	海老名市 本郷 地内
図面名	Ｌ型擁壁・小型重力擁壁 構造図　縮尺 A1：図示 A3：図示×1/2
図面番号	全 13 葉の内 第 5 号
事業者名	高座清掃施設組合

生垣支柱　S=1/20

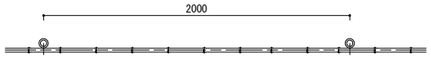

平 面 図 1:20

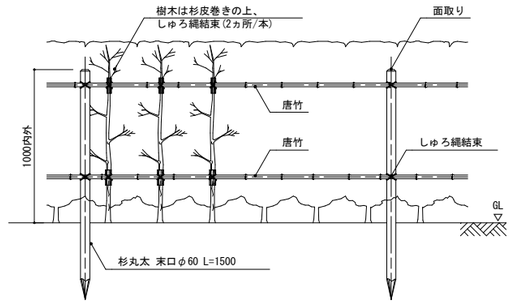

立 面 図 1:20

特　記
- 杉丸太は、防腐処理を行う。
- 唐竹は、末口25mm内外とする。
  また唐竹は、きりもみの上、柱に釘止め、しゅろ縄綾掛けの上、
  割掛け結束とし、1本どり3回巻以上とする。
- 杉丸太は面取りを行う。
- 樹木と支柱の結束は、しゅろ縄綾掛けとし、2本どり3回巻を標準とする。

植栽ブロック工　S=1/10

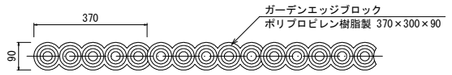

平 面 図 1:10

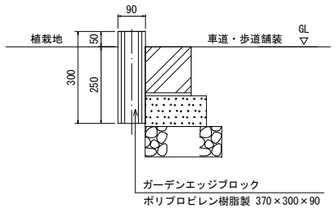

断 面 図 1:10

駐車ブロック設置工　S=1:10, 1:30

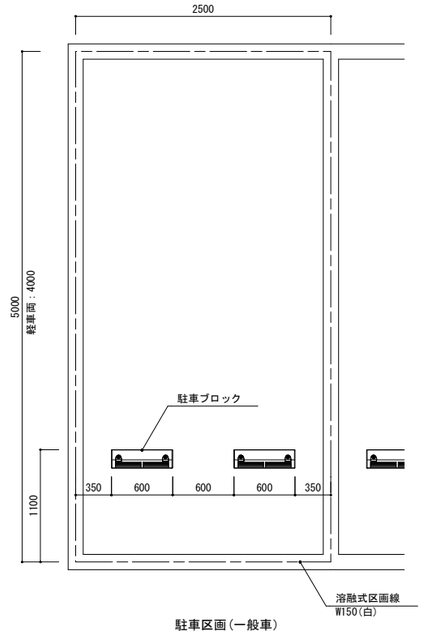

駐車区画(一般車)
平 面 図 S=1/30

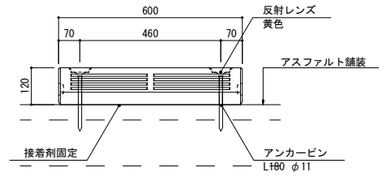

駐車ブロック
正 面 図 1: 10

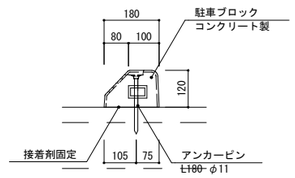

駐車ブロック
断 面 図 S=1/10

張 芝　S=1/10

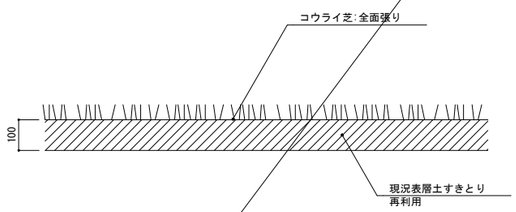

断 面 図 1:10

工 事 名	本郷ふれあい公園(北エリア)整備工事
路 線 名	
工事場所	海老名市 本郷 地内
図 面 名	植栽・駐車ブロック構造図　縮尺 A1：図示　A3：図示×1/2
図面番号	全 13 葉の内 第 6 号
事業者名	高 座 清 掃 施 設 組 合

プレキャストU型側溝（U240）　S=1/10

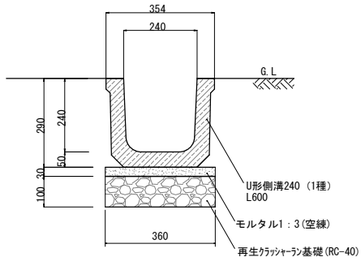

断面図　S=1:10

特　記
・鉄筋コンクリートU型は、JIS A 53721による。
・鉄筋コンクリートU型の目地モルタルは、配合1:3で目地幅は7mmとする。

プレキャストU型側溝（U240）グレーチング蓋　S=1/5, 1/10

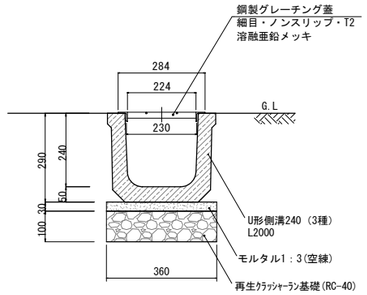

断面図　S=1:10

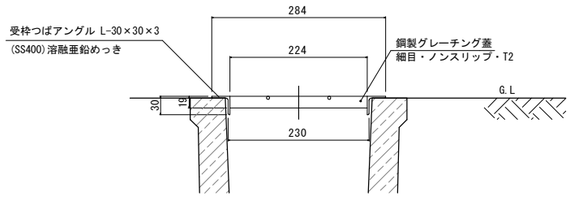

断面図　S=1:5

縞鋼板蓋工　S=1/10

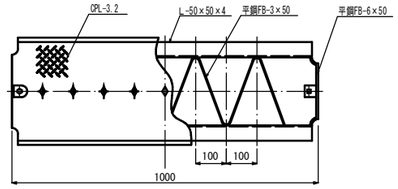

断面図　S=1:10

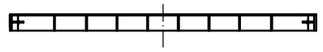

断面図　S=1:10

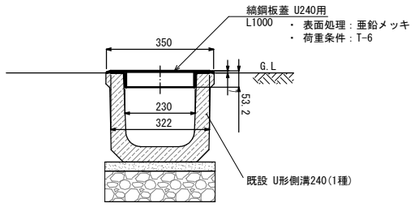

断面図　S=1:10

雨水集水桝工 450×500 T-14　S=1/20

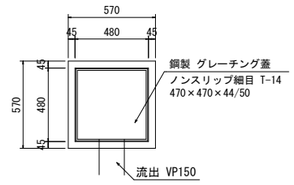

平面図 S=1:20

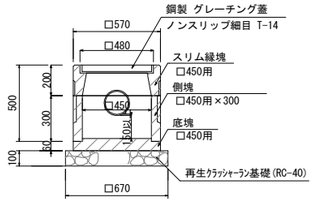

断面図 S=1:20

仕様表

名 称	グレーチング蓋	縁塊	側塊		底塊	H
		H200	H150	H300	H80	
集水桝-1	1	1	—	1	1	500

井戸閉塞桝 300×400 T-14　S=1/10

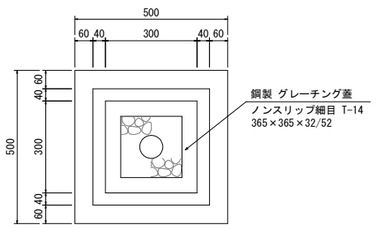

平面図 S=1:10

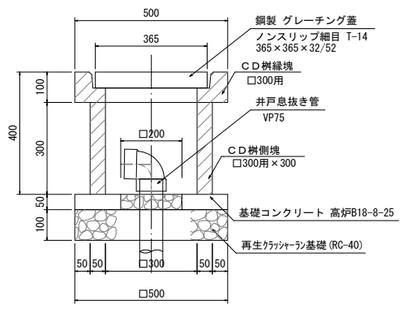

断面図 S=1:10

雨水排水管工 VP150　S=1/10

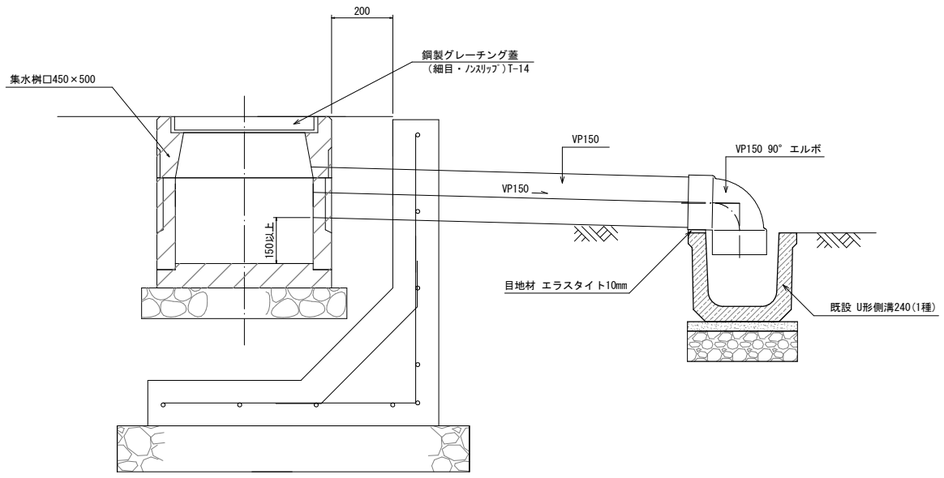

断面図　S=1:10

工 事 名	本郷ふれあい公園(北エリア)整備工事
路 線 名	
工事場所	海老名市 本郷 地内
図 面 名	雨水排水 構造図　縮尺 A1：図示 A3：図示×1/2
図面番号	全 13 葉の内 第 7 号
事業者名	高 座 清 掃 施 設 組 合

スロープ工　　S=1/20

平 面 図 S=1/20

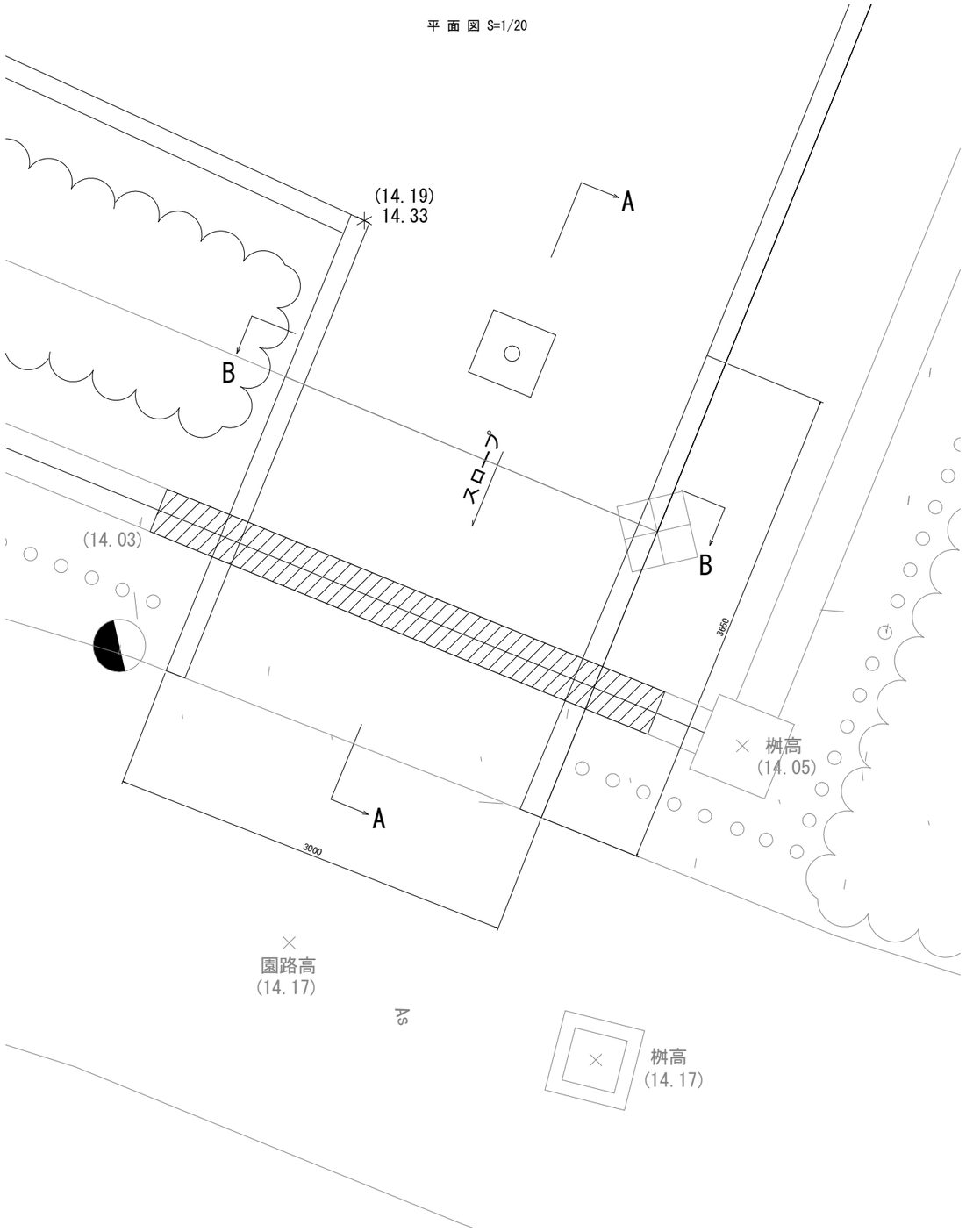

Ａ－Ａ断面 S=1/20

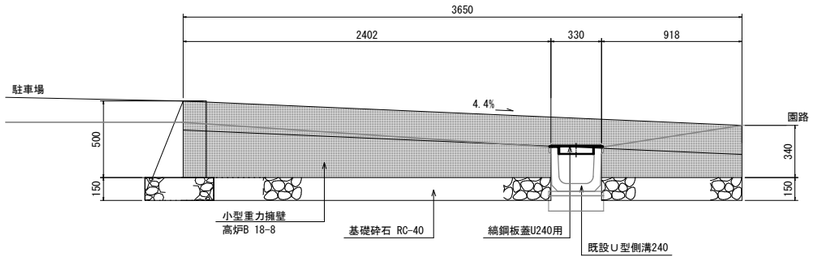

Ｂ－Ｂ断面 S=1/20

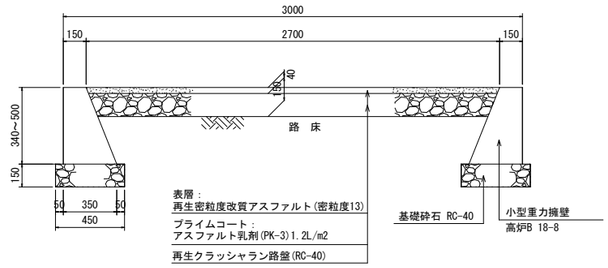

工 事 名	本郷ふれあい公園(北エリア)整備工事		
路 線 名			
工事場所	海老名市 本郷 地内		
図 面 名	スロープ工 構造図	縮尺	A1：1/20 A3：1/40
図面番号	全 13 葉の内 第 8 号		
事業者名	高 座 清 掃 施 設 組 合		

防犯灯工　　S=1/2, 1/5, 1/20

照明柱姿図　S=1:20

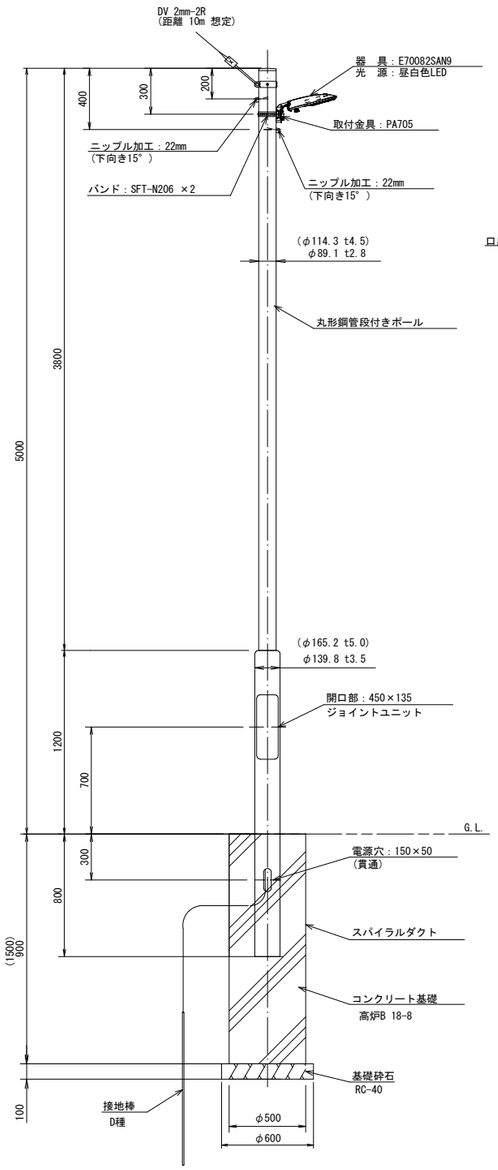

器具詳細図　S=1:5
E70082SAN9

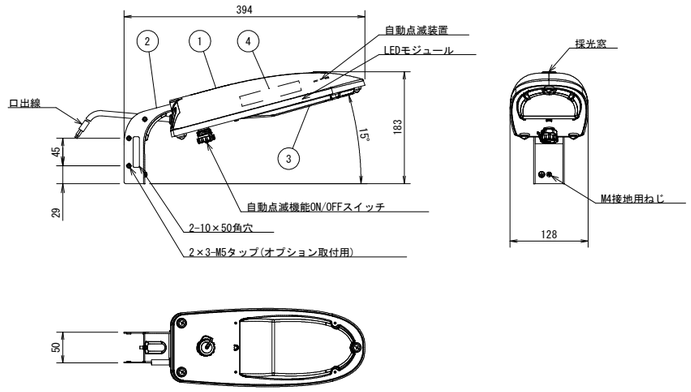

部品表

部番	部　品　名	材質・材厚	数量	備　　考
1	本体	ASA	1	ダークブラウン
2	アーム	ステンレス t1.5	1	生地
3	グローブ	アクリル	1	透明　一部梨地
4	電源ユニット	組立品	1	

器具詳細図　S=1:2
PA705

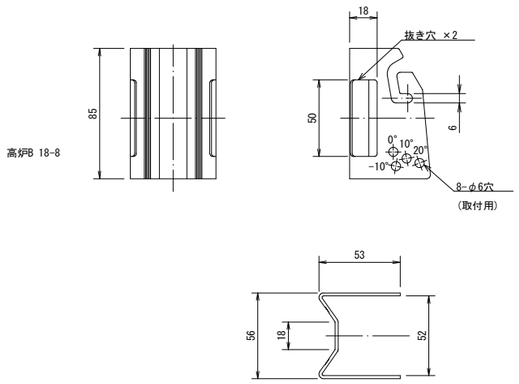

※（　　）は東電引込み＋防犯灯照明用を示す。

防犯灯ポール 注記

1 ポールの表面処理は溶融亜鉛めっき後、ポリウレタン樹脂指定色塗装とする。

2 指定色：メタリックシルバー

LED防犯灯
岩崎電気　Ｅ７００８２ＳＡＮ９
LED内蔵、電源ユニット内蔵、防まつ型、明るさセンサ内蔵
光束１３２０ｌｍ、消費電力８．０Ｗ、電圧１００Ｖ
昼白色、５０００Ｋ、Ｒａ８０、光束維持時間６００００時間（光束維持率８０％）
本体：ＡＳＡ樹脂（アイボリー）
前面パネル：アクリル
保護等級：IP44、雷サージ１５ｋＶ
電力会社申請入力容量８．１ＶＡ
口出線 ビニルキャブタイルケーブル 1.0mm2×2C

ＬＥＤ太陽灯工　　S=1/5, 1/10, 1/15, 1/20

ＬＥＤ太陽灯　S=1/20

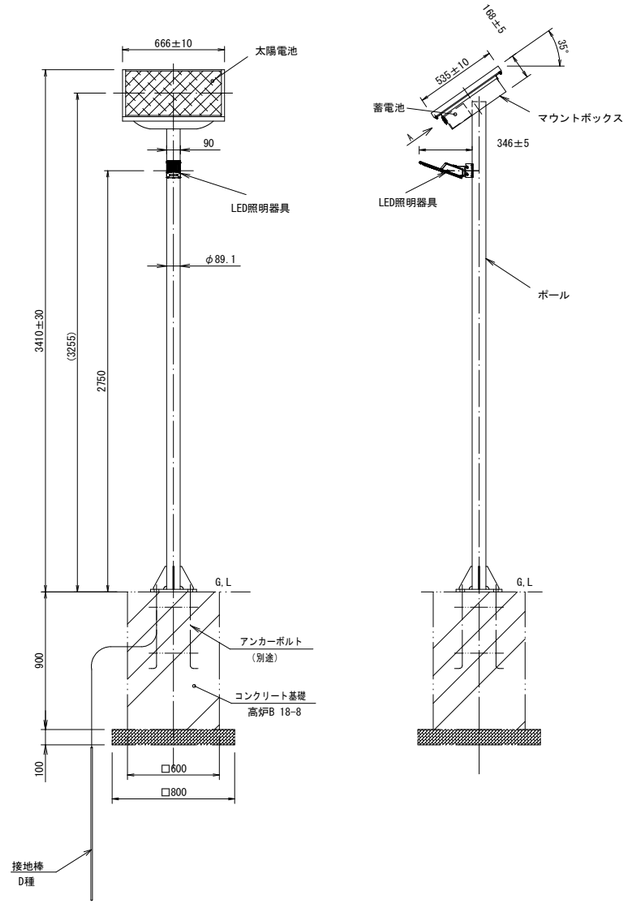

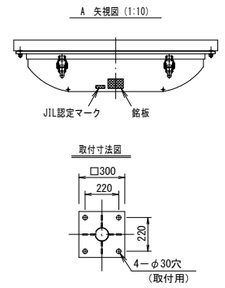

折りたたみ式アンカーボルト　S=1/15

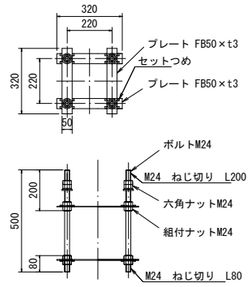

ＬＥＤ太陽灯仕様

LED太陽灯 700lmタイプ
LED照明器具　消費電力：4.0W 光源色：5000K(昼白色)相当
太陽電池　最大出力：53W
蓄電池　DC12V　12Ah×3台
点灯時間　点灯時間：最長14時間(調光点灯を含む)
(点灯仕様：6時間100%＋8時間50%点灯)
(消費電流：100%点灯 0.46A, 50%点灯 0.24A)
無日照補償日数　5日間(満充電時)
使用温度範囲　-10° C～35° C
設計許容風速　60m/s
ポール　ステンレス アクリル塗装：メタリックシルバー
マウントボックスポール　ステンレス アクリル塗装：メタリックシルバー
ＬＥＤ照明器具　粉体塗装：グレイ

工 事 名	本郷ふれあい公園(北エリア)整備工事		
路 線 名			
工事場所	海老名市 本郷 地内		
図 面 名	防犯灯・LED太陽灯 構造図	縮尺	A1：図示 A3：図示×1/2
図面番号	全 13 葉の内 第 9 号		
事業者名	高 座 清 掃 施 設 組 合		

ハンドホール工　S=1/10

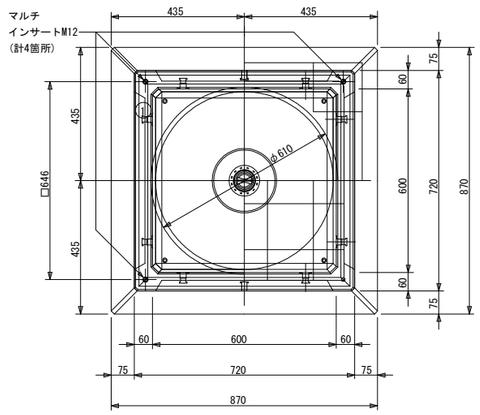

平面図　S=1/10

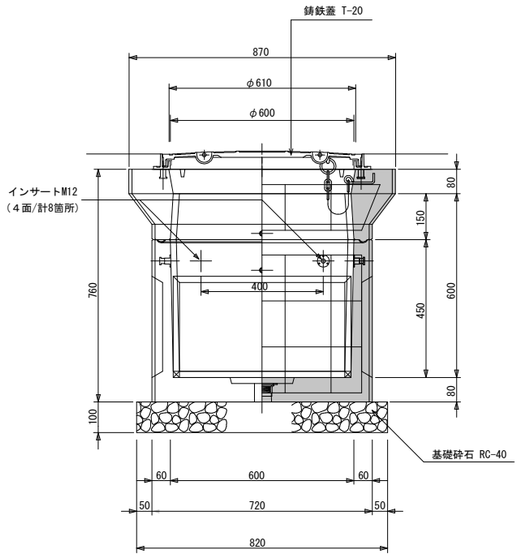

断面図　S=1/10

電線管路工　S=1/5

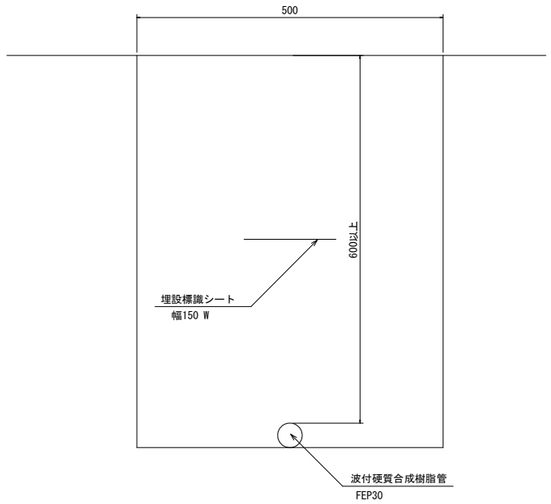

防犯灯電線管路　S=1/5

工 事 名	本郷ふれあい公園(北エリア)整備工事
路 線 名	
工事場所	海老名市 本郷 地内
図 面 名	ハンドホール・電線管路 構造図　縮尺 A1：図示 A3：図示×1/2
図面番号	全 13 葉の内 第 10 号
事業者名	高 座 清 掃 施 設 組 合

サイン工　S=1/20

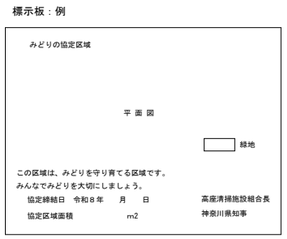

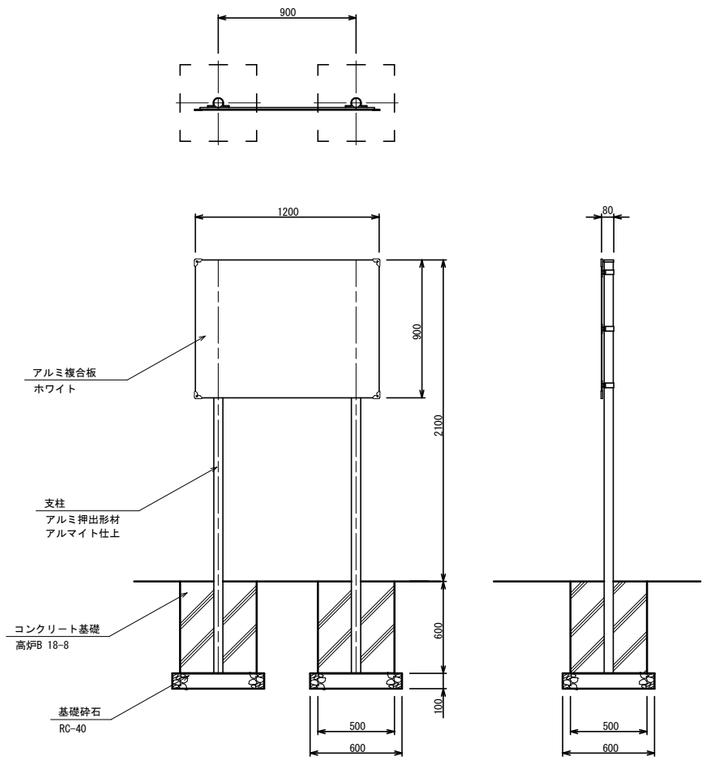

サイン　S=1/20

※　サイン設置は公園(北エリア)、(南エリア)に各１基とし、監督員の指示する場所に設置するものとする。

仕様
支柱　：　アルミ押出形材，アルマイト仕上（ダークブロンズ）
表示面　：　アルミ複合板（ホワイト）
設計基準　基準風速　Ｖｏ＝３４ｍ／秒
　　長期地耐力　５０ｋＮ／ｍ２
＊本製品は（株）サカエ製品、或いは本仕様以上とする。
＊本製品は（一社）日本公園施設業協会によるＳＰ、又はＳＰＬ表示認定企業の製造品とする。
＊本製品は（一社）日本公園施設業協会による公園施設団体賠償責任保険制度の加入品とする。

樹脂製土留工　S=1/5

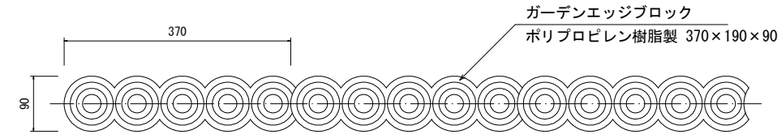

平 面 図 1:5

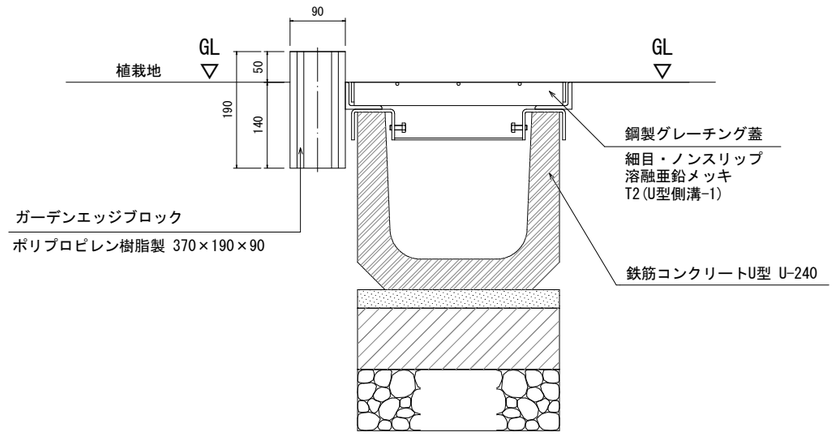

断 面 図 1:5

工 事 名	本郷ふれあい公園(北エリア)整備工事
路 線 名	
工事場所	海老名市 本郷 地内
図 面 名	サイン・樹脂製土留 構造図　縮尺 A1：図示　A3：図示×1/2
図面番号	全 13 葉の内 第 11 号
事業者名	高 座 清 掃 施 設 組 合

フェンス工　S=1/5, 1/20

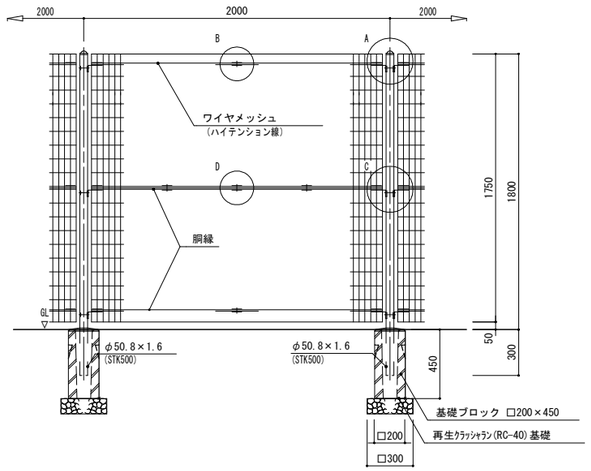

断 面 図 1:20

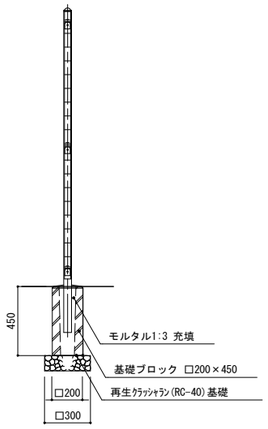

断 面 図 1:20

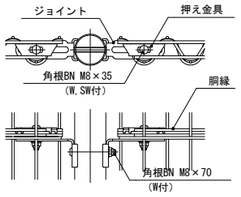

A部取付図 1:5

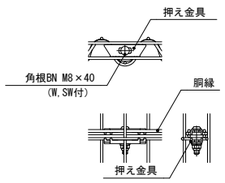

B部取付図 1:5

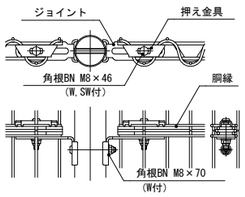

C部取付図 1:5

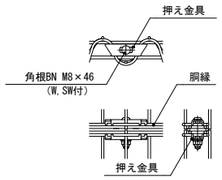

D部取付図 1:5

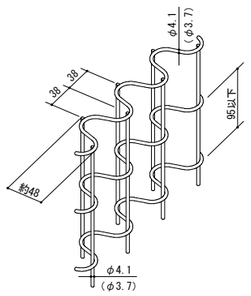

パネル斜視図 1:5

( ) 内は芯線径を示す。

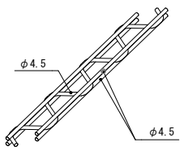

胴縁斜視図

特　記

・設計荷重・・・昭和57年改正の建築基準法・同施行令に基づく風圧力に依る。
・基礎条件・・・長期許容地耐力985kN/m2(10t/m2)

仕　様

1.外装について

・主　　柱
パネル取付金具類　・・・　亜鉛・アルミ・マグネシウム合金めっきの上高耐候性樹脂粉体塗装

・ワイヤメッシュ
胴　　縁　・・・　溶融亜鉛めっきの上防錆着色処理

・ボルト、ナット　・・・　亜鉛めっきの上高耐候性樹脂粉体塗装

車止め工　S=1/5, 1/10

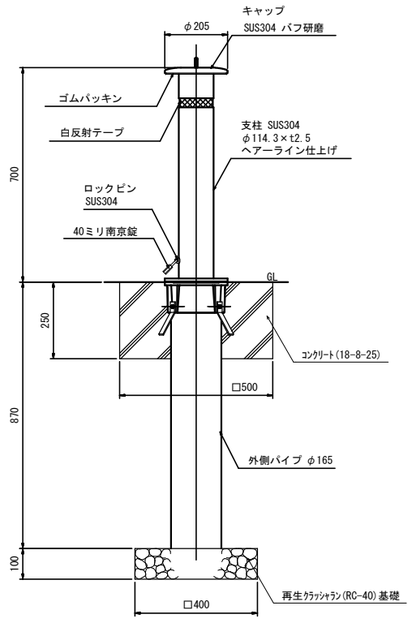

立 面 図 1:10

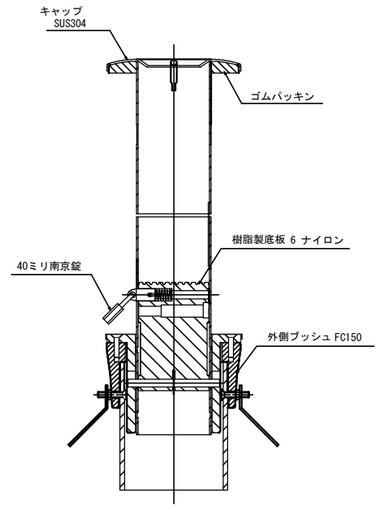

工 事 名	本郷ふれあい公園(北エリア)整備工事		
路 線 名			
工事場所	海老名市 本郷 地内		
図 面 名	フェンス・車止め 構 造 図	縮尺	A1：図示 A3：図示×1/2
図面番号	全 13 葉の内 第 12 号		
事業者名	高 座 清 掃 施 設 組 合		

平 面 図 S=1/250

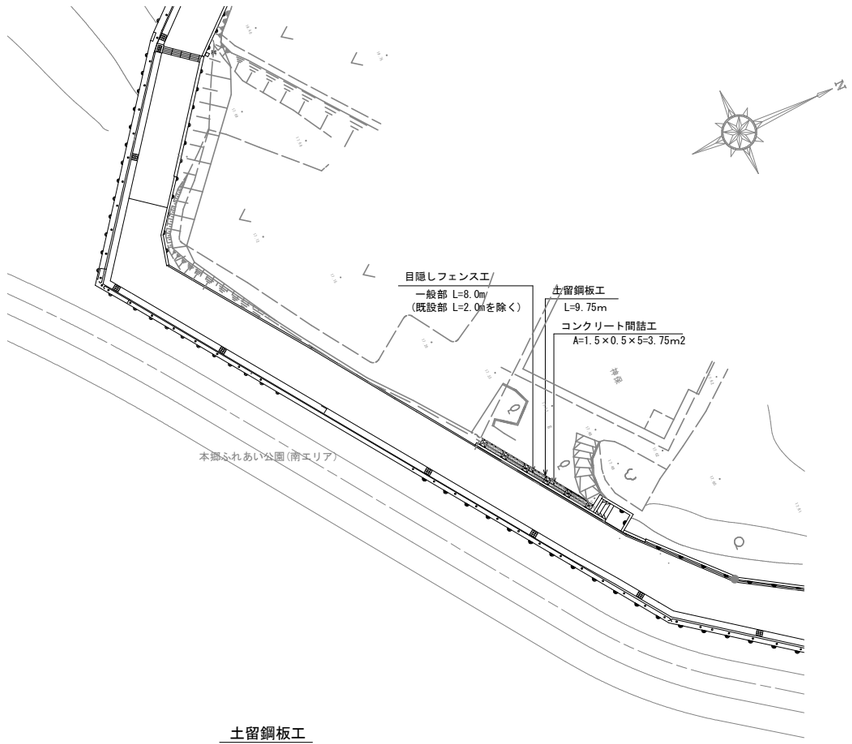

土留鋼板工
(S=1／30)

目隠しフェンス工
(S=1／20)

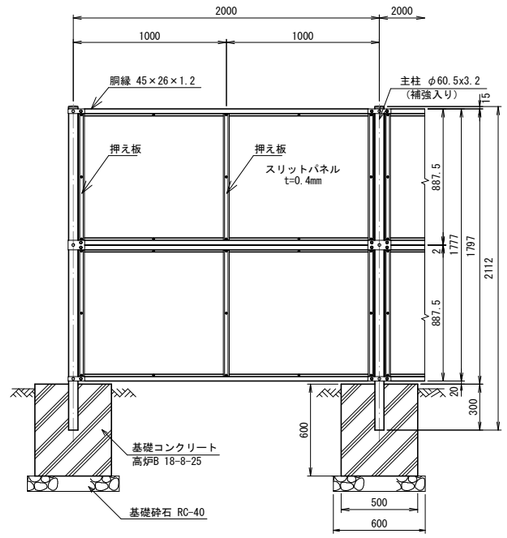

正 面 図
(S=1／20)

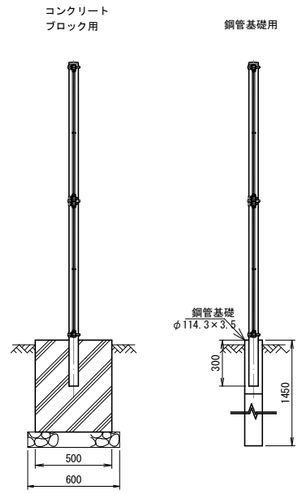

側 面 図
(S=1／20)

(設計条件) 風荷重：昭和57年改正 建築基準法・同施行令に基づく風圧力に準拠。
(基礎条件) 長期許容地耐力98kN/㎡の場合。

組立図【1段使い】

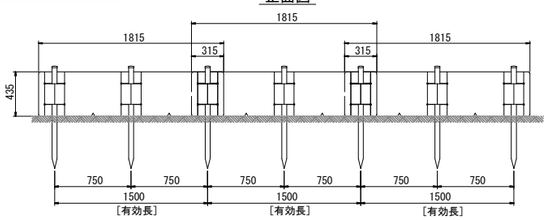

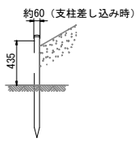

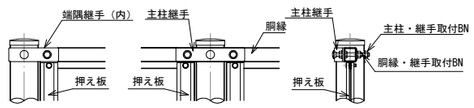

主柱上段取付詳細

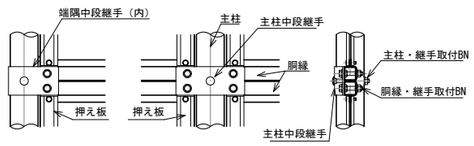

主柱中段取付詳細

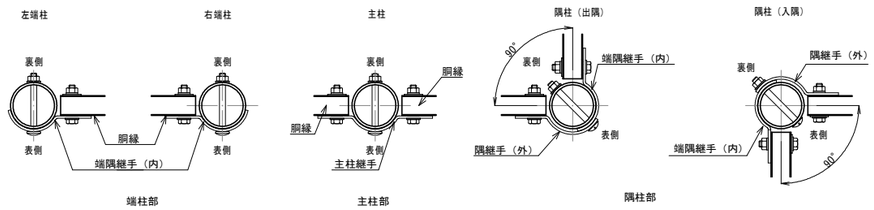

各柱継手取付図

番号	品 名	規格寸法	材 質	表面処理
1	主 柱(補強入)	Φ60.5x3.2	STK400	亜鉛めっき(Z27)+ポリエステル樹脂静電粉体塗装
2	胴縁	t=1.2	SGC400	亜鉛めっき(Z27)+ポリエステル樹脂静電粉体塗装
3	押え板	t=1.6	SGHC	亜鉛めっき(Z27)+ポリエステル樹脂静電粉体塗装
4	スリットパネル	t=0.4	SGCC	亜鉛めっき(Z27)+ポリエステル樹脂静電粉体塗装
5	継手	t=3.2	SGHC	亜鉛めっき(Z27)+ポリエステル樹脂静電粉体塗装

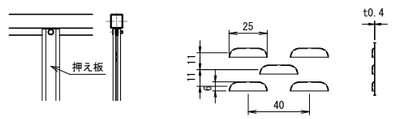

パネル中間詳細図

スリット詳細
(S=1/2)

部材詳細図【1段使い】

■本体 [製品記号：PSW1845]
[材質：塗装溶融亜鉛メッキ鋼板 CGCCA20-Z22]
[塗装色：ダークブラウン]

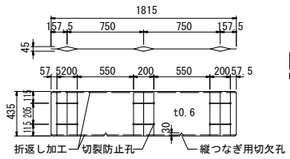

■支柱 [製品記号：PSP4810(L=1000)]
[材質：STK500(先メッキ) 焼き付け塗装 仕上げ]
[塗装色：ダークブラウン]

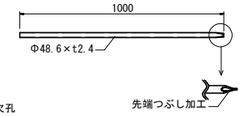

■鋼製キャップ [製品記号：PSMCAP]
[材質：SPCC(先メッキ) 焼き付け塗装 仕上げ]
[塗装色：ダークブラウン]

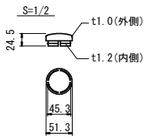

コンクリート間詰工
(S=1／20)

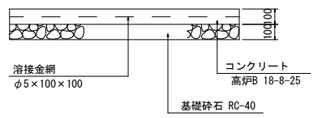

工 事 名	本郷ふれあい公園(北エリア)整備工事		
路 線 名			
工事場所	海老名市 本郷 地内		
図 面 名	目隠しフェンス・土留鋼板 構 造 図	縮尺	A1：図示 A3：図示×1/2
図面番号	全 13 葉の内 第 13 号		
事業者名	高 座 清 掃 施 設 組 合		

本郷ふれあい公園（北エリア）整備工事

－ 数 量 計 算 書 －

高座清掃施設組合

本郷ふれあい公園(北エリア)整備工事　数量総括表

工事区分・工種・種別・細別	規　格	単位	数 量 (当 初)	備 考
敷地造成工				
一次造成工		式	1.0	
構造物土工		式	1.0	
Ｌ型擁壁工	H=1000	m	21.0	
Ｌ型擁壁工	H=927(平均)	m	14.0	
小型重力擁壁工	H=500	m	40.0	
植栽工				
低木植栽				
アオキ	樹高0.4m×枝張0.3m×15cm	本	64.0	
アベリア	樹高0.4m×枝張0.3m×15cm	本	32.0	
シャリンバイ	樹高0.4m×枝張0.3m×15cm	本	76.0	
ムラサキシキブ	樹高0.5m×枝張0.3m×12cm	本	202.0	
ヒラドツツジ	樹高0.3m×枝張0.3m×15cm	本	202.0	
地被類植栽工				
芝種子散布		m2	49.0	
植栽客土工	黒土	m3	13.0	
移植工				
アベリア	既存 樹高0.5m×枝張0.4m	本	30.0	6株/m2
サカキ	既存 樹高2.0m×枝張0.5m	本	6.0	3樹種混植4本/m
マサキ	既存 樹高2.0m×枝張0.4m	本	6.0	―〃―
ヒイラギモクセイ	既存 樹高2.0m×枝張0.7m	本	6.0	―〃―
支柱工				
生垣支柱撤去		m	4.4	
生垣支柱設置		m	5.6	
植栽ブロック工	樹脂製ブロック 370×300×90	m	7.2	
雨水排水設備工				
管渠工				
雨水管接続-1	VPφ150	箇所	2.0	
集水桝工				
雨水排水桝	□450×500	箇所	2.0	
電気設備工				
照明設備工				
東電引込み用ポール		本	1.0	
LED防犯灯：一般部	LED照明	灯	3.0	
LED太陽灯	ソーラーLED照明	灯	2.0	
ハンドホール	□600×600 鋳鉄蓋	基	3.0	
電灯電力線	引込用電線 DV2-2個より	m	20.0	
電灯電力線	電灯電線 CE3.5-2C	m	89.0	
電線管路	FEP30	m	69.0	

工事区分・工種・種別・細別	規　格	単位	数 量 (当 初)	備 考
園路広場整備工				
アスファルト舗装	表層 t=40、路盤 t=150	m2	840.0	
ゴムチップ舗装	表層t=10×2,開粒度13 t=40	m2	13.0	
透水性樹脂舗装	表層t=40,開粒度13 t=40	m2	51.0	
縁石工	地先境界ブロック	m	42.0	
スロープ工		箇所	1.0	
区画線工	実線＋文字 W=15cm換算	m	288.0	
駐車ブロック工		個	58.0	
管理施設整備工				
柵工				
ネットフェンス設置工	H=1800 既設再利用	m	66.0	
車止め工				
車止め	上下式 φ114.3 H=700 SUS製	基	2.0	
井戸閉塞桝工	□300×400 ｸﾞﾚｰﾁﾝｸﾞ蓋T14	箇所	1.0	
サイン工	W1200×D900×H2100	基	2.0	
付帯施設整備工				
目隠しフェンス設置工	H=1800	m	8.0	
土留鋼板工	0.6t×435, φ48.6×1000	m	9.7	
コンクリート間詰工	Co t=100 RC-40 t=100	m2	3.7	
撤去工				
ネットフェンス撤去工	H=1800	m	81.0	
舗装切断工	t=15cm以下	m	12.0	
ゴムチップ舗装撤去	表層t=10×2,開粒度13 t=40	m2	13.0	
脱色アスファルト舗装撤去	表層t=40mm	m2	51.0	
コンクリート廃材処理		m3	0.13	
アスファルト廃材処理		m3	2.60	
廃プラスチック類処理		m3	0.26	
鋼材類廃材処理		t	0.175	
仮設工				
敷鉄板設置撤去	22×1524×6096 N=4枚	m2	37.0	
交通誘導警備員		人	85.0	
仮設材運搬				
敷鉄板	22×1524×6096 N=4枚	t	6.4	
スクラップ				
ネットフェンス	鉄スクラップ H4	t	0.175	

No.

数量計算書

敷地造成工

1式当たり

工種・名称	規格・形状	算 式	単位	計算値	数　量
一次造成	切り土、盛土		式	1.00	1.0
構造物土工	切り土、盛土		式	1.00	1.0
L型擁壁	現場打H1000	21.89	m	21.89	21.9
L型擁壁	現場打H927	14.04	m	14.04	14.0
小型重力擁壁	現場打H500	11.20＋16.87＋12.30	m	40.37	40.4
法面整形		80.15	m2	80.15	80.2

土量収支数量計算書

土量収支=床堀発生土－埋戻し発生土/0.90＋埋戻し購入土

工 種	切土・床堀			盛土・埋戻し						土量収支	摘　要
	機械	人力	発生土計	機械	人力	発生土計	RC-40	RC-10	購入土計	0.90	
敷地造成	23.56		23.56	80.40		80.40				-65.77	公園(北エリア)
敷地造成購入土							55.91		55.91	55.91	公園(北エリア)
敷地造成の計	23.56		23.56	80.40		80.40	55.91		55.91	-9.87	
構造物土工	101.93	10.20	112.13	81.94	10.10	92.04				9.87	公園(北エリア)
構造物土工 南エリア	6.29		6.29	4.80		4.80				0.96	公園(南エリア) フェンス＋Co間詰
構造物土工の計	108.22	10.20	118.42	86.74	10.10	96.84	0.00		0.00	10.83	
計	131.78	10.20	141.98	167.14	10.10	177.24	55.91		55.91	0.96	残土は現場敷き均し

造成土量数量計算書

R716測点			距離	切土(土砂)			盛土(土砂)			法面整形			摘　要
				断面積	平均断面積	土　量	断面積	平均断面積	土　量	法面長	平均法面長	法　面	
				m^2	m^2	m^3	m^2	m^2	m^3	m	m	m2	
0	+	8.400		0.04			0.78			0.80			
1	+	0.000	11.600	0.04	0.04	0.46	0.78	0.78	9.05	0.80	0.80	9.28	
1	+	9.580	9.580	0.04	0.04	0.38	1.95	1.37	13.12	0.72	0.76	7.28	IP.1
2	+	0.000	10.420	0.00	0.02	0.21	3.77	2.86	29.80	0.94	0.83	8.65	
2	+	9.580	9.580	0.19	0.10	0.96	0.69	2.23	21.36	1.55	1.25	11.98	IP.2
3	+	0.000	10.420	1.51	0.85	8.86	0.26	0.48	5.00	2.40	1.98	20.63	
3	+	12.080	12.080	0.42	0.97	11.72	0.06	0.16	1.93	0.94	1.67	20.17	IP.3
3	+	14.380	2.300	0.42	0.42	0.97	0.06	0.06	0.14	0.94	0.94	2.16	
合計						23.56			80.40			80.15	

作業土工集計表

※人力・BH0.28の床堀は基面整正を計上しない。

工種・規格	単位	積算単位	施工数量	積算単位数量				掘削・床堀				埋戻し				基面整正
				掘削	埋戻し	残土	基面整正	人力	BH0.28	BH0.45	BH0.80	人力	BH0.28	BH0.45	BH0.80	
L型擁壁	m	10.0	21.9	17.50	12.90	4.60	11.50		38.33				28.25			
小型重力擁壁	m	10.0	40.4	4.900	3.30	1.60	4.50		19.80				13.33			
植栽ブロック	m	10.0	7.2	0.980	0.75	0.23			0.71				0.54			
集水桝	箇所	10.0	2.0	5.500	3.80	1.70	4.50		1.10				0.76			
東電引込み柱	本	10.0	1.0	12.800	11.10	1.70	2.80		1.28				1.11			
防犯灯：一般部	灯	10.0	3.0	12.800	11.10	1.70	2.80		3.84				3.33			
LED太陽灯	灯	10.0	2.0	18.800	15.60	3.20	6.40		3.76				3.12			
ハンドホール	基	10.0	3.0	12.500	8.30	4.20	6.70		3.75				2.49			
電線管路	m	10.0	69.0	2.300	2.30	0.00			15.87				15.87			
縁石	m	10.0	42.0	0.800	0.40	0.40	2.50		3.36				1.68			
スロープ	箇所	1.0	1.0	5.400	2.70	2.70	3.00		5.40				2.70			
フェンス設置	m	10.0	66.2	0.510	0.41	0.10	0.45	3.38				2.71				
目隠フェンス設置	m	10.0	8.0	6.930	6.00	0.93	1.80		5.54				4.80			
車止め	基	10.0	2.0	4.800	3.90	0.92		0.96				0.78				
井戸閉塞桝	箇所	10.0	1.0	3.400	2.60	0.80	2.50		0.34				0.26			
サイン設置	基	10.0	2.0	22.000	18.50	3.50	7.20		4.40				3.70			
コンクリート間詰	m2	10.0	3.8	2.000	0.00	2.00	10.00		0.75				0.00			
フェンス撤去	m	10.0	81.5	0.720	0.81	-0.01		5.87				6.60				
計								10.20	108.22			10.10	81.94			
設計数量								10.0 m3	108.0 m3	m3	m3	10.0 m3	81.0 m3	m3	m3	m2

No.

単位数量計算書

L型擁壁工 H=1000

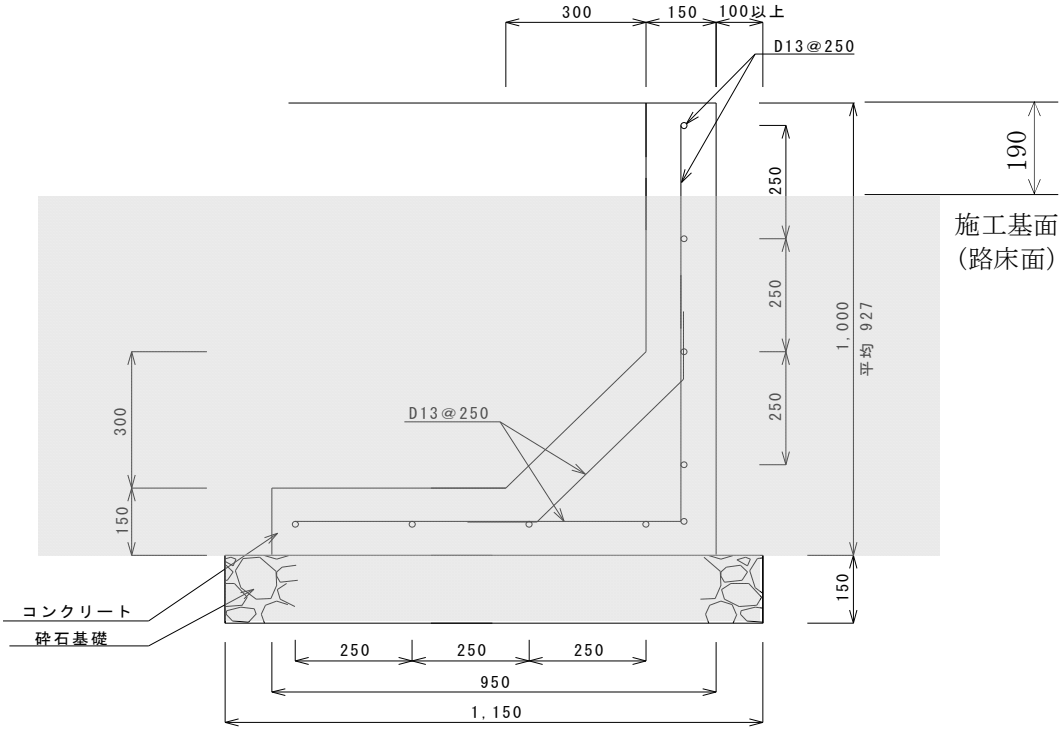

10m当り

工種・名称	規格・形状	算 式	単位	計算値	数量
床堀		((1.00-0.19)×(0.95+0.50×2)+1.15×0.15)×10.0		17.520	17.5
埋戻し		17.5－4.6	m3	12.900	12.9
残土		(0.15×0.95＋0.15×(0.85－0.19)＋0.30×0.30×1/2＋0.15×1.15)×10.0	m3	4.590	4.6
基面整正		1.15×10.0	m2	11.500	11.5
基礎砕石	RC-40 t=150	1.15×10.0	m2	11.500	11.5
型枠	コンクリート	(1.0＋0.55＋0.15＋0.30×√2)×10.0	m2	21.243	21.2
コンクリート	24-12-25	(0.15×0.95＋0.15×0.85＋0.30×0.30×1/2)×10.0	m3	3.150	3.2
鉄筋	D13 SD345 0.995kg/m	((0.85＋0.80)×40＋10.0×9＋0.74×40)×0.995×1/1000	t	0.185	0.185
目地材		(0.15×0.95＋0.15×0.85＋0.30×0.30×1/2)×1.0	m2	0.315	0.32
水抜き孔	VP75	0.15×1.0×10.0/3.0	m	0.500	0.50
吸出し防止材	合繊不織布 t=10 9.8kN/m	0.3×0.3×1.0×10.0/3.0	m2	0.300	0.30

No.

単位数量計算書

L型擁壁工 H=927

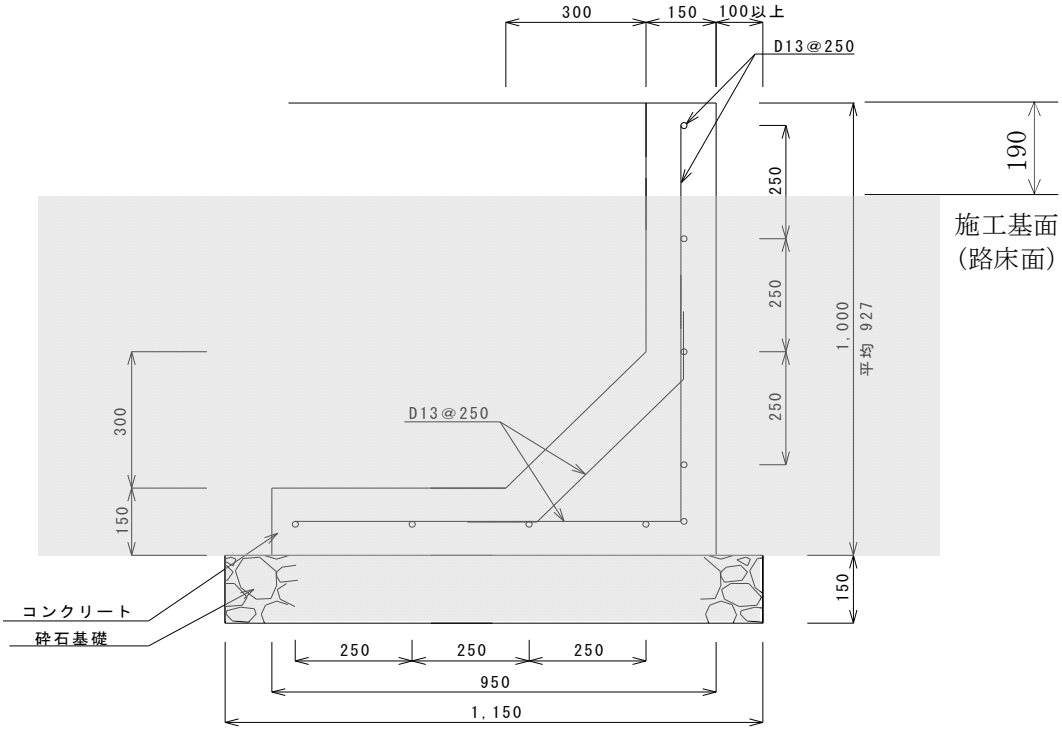

10m当り

工種・名称	規格・形状	算 式	単位	計算値	数量
床堀		((1.00-0.19)×(0.95+0.50×2)+1.15×0.15)×10.0		17.520	17.5
埋戻し		17.5－4.6	m3	12.900	12.9
残土		(0.15×0.95＋0.15×(0.85－0.19)＋0.30×0.30×1/2＋0.15×1.15)×10.0	m3	4.590	4.6
基面整正		1.15×10.0	m2	11.500	11.5
基礎砕石	RC-40 t=150	1.15×10.0	m2	11.500	11.5
型枠	コンクリート	(0.927＋0.477＋0.15＋0.30×√2)×10.0	m2	19.783	19.8
コンクリート	24-12-25	(0.15×0.95＋0.15×0.78＋0.30×0.30×1/2)×10.0	m3	3.045	3.1
鉄筋	D13 SD345 0.995kg/m	((0.78＋0.80)×40＋10.0×9＋0.74×40)×0.995×1/1000	t	0.182	0.182
目地材		(0.15×0.95＋0.15×0.78＋0.30×0.30×1/2)×1.0	m2	0.305	0.31
水抜き孔	VP75	0.15×1.0×10.0/3.0	m	0.500	0.50
吸出し防止材	合繊不織布 t=10 9.8kN/m	0.3×0.3×1.0×10.0/3.0	m2	0.300	0.30

No.

単位数量計算書

小型重力擁壁工

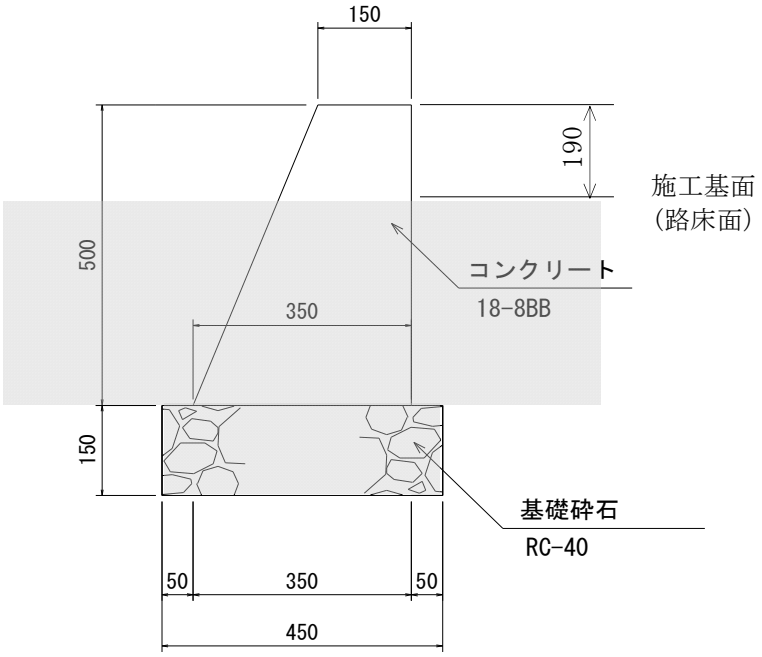

10m当り

工種・名称	規格・形状	算 式	単位	計算値	数量
床堀		((0.50-0.19)×(0.35+0.50×2)+0.45×0.15)×10.0		4.860	4.9
埋戻し		4.9－1.6	m3	3.300	3.3
残土		((0.23＋0.35)×1/2×(0.50－0.19)＋0.45×0.15)×10.0	m3	1.574	1.6
基面整正		0.45×10.0	m2	4.500	4.5
基礎砕石	RC-40 t=150	0.45×10.0	m2	4.500	4.5
型枠		(0.50＋0.542)×10.0	m2	10.420	10.4
コンクリート	18-8-25	(0.15＋0.35)×1/2×0.50×10.0	m3	1.250	1.3
目地材		(0.15＋0.35)×1/2×0.50×1.0	m2	0.125	0.13
水抜き孔	VP75	0.25×0.5×10.0/3.0	m	0.417	0.42
吸出し防止材	合繊不織布 t=10 9.8kN/m	0.3×0.3×0.5×10.0/3.0	m2	0.150	0.15

No.

数量計算書

植栽工

1式当たり

工種・名称	規格・形状	算 式	単位	計算値	数　量
低木植栽					
アオキ 樹高0.4m×枝張0.3m×15cm		5株/m2 12.8×5	本	64.00	64.0
アベリア 樹高0.4m×枝張0.3m×15cm		5株/m2 6.5×5	本	32.50	32.0
シャリンバイ 樹高0.4m×枝張0.3m×15cm		5株/m2 15.3×5	本	76.50	76.0
コムラサキシキブ 樹高0.5m×枝張0.3m×12cm		5株/m2 (47.4＋33.7)×1/2×5	本	202.75	202.0
ヒラドツツジ 樹高0.3m×枝張0.3m×15cm		5株/m2 (47.4＋33.7)×1/2×5	本	202.75	202.0
地被類植栽					
芝種子散布		37.2＋12.7	m2	49.90	49.9
植栽地客土	人力、黒土	(47.4＋33.7)×0.17	m3	13.79	13.8
移植工					
アベリア 樹高0.5m×枝張0.4m		6株/m2 5.0×6	本	30.00	30.0
サカキ 3樹混合、生垣支柱		4本/m (3.20＋1.20)×4/3	本	5.87	6.0
マサキ 3樹混合、生垣支柱		4本/m (3.20＋1.20)×4/3	本	5.87	6.0
ヒイラギモクセイ 3樹混合、生垣支柱		4本/m (3.20＋1.20)×4/3	本	5.87	6.0
生垣支柱	撤去	3.2＋1.2	m	4.40	4.4
生垣支柱	設置	3.0＋2.6	m	5.60	5.6
植栽ブロック工	樹脂製ブロック 370×300×90	4.8＋2.4	m	7.20	7.2

No.

単位数量計算書

植栽ブロック工

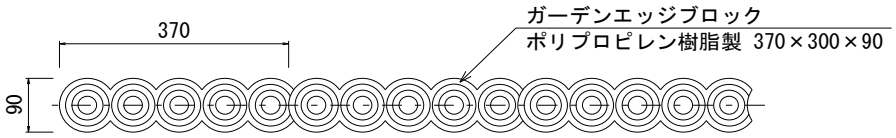

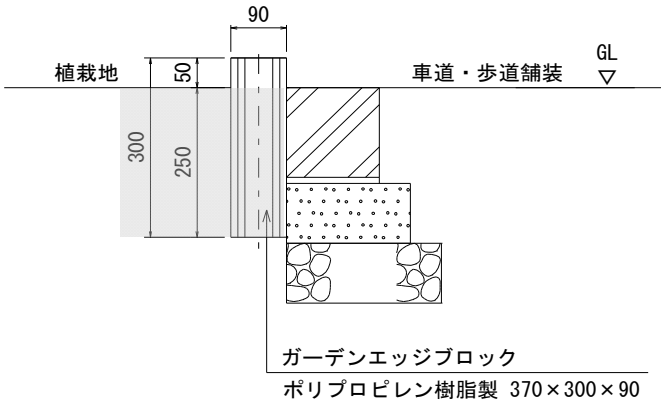

10m当り

工種・名称	規格・形状	算 式	単位	計算値	数量
床堀		(0.09＋0.30)×0.25×10	m3	0.975	0.98
埋戻し	発生土	0.98-0.23	m3	0.750	0.75
残土		0.09×0.25×10	m3	0.225	0.23
植栽ブロック	370×300×90	10.0×1/0.37	本	27.027	27.0

No.

数量計算書

雨水排水設備工

1式当たり

工種・名称	規格・形状	算 式	単位	計算値	数　量
雨水排水管接続	VP150	1＋1	箇所	2.00	2.0
雨水集水桝	□450×H500 鋼製ｸﾞﾚｰﾁﾝｸﾞ細目T-6	1＋1	箇所	2.00	2.0

No.

単位数量計算書

雨水管接続工

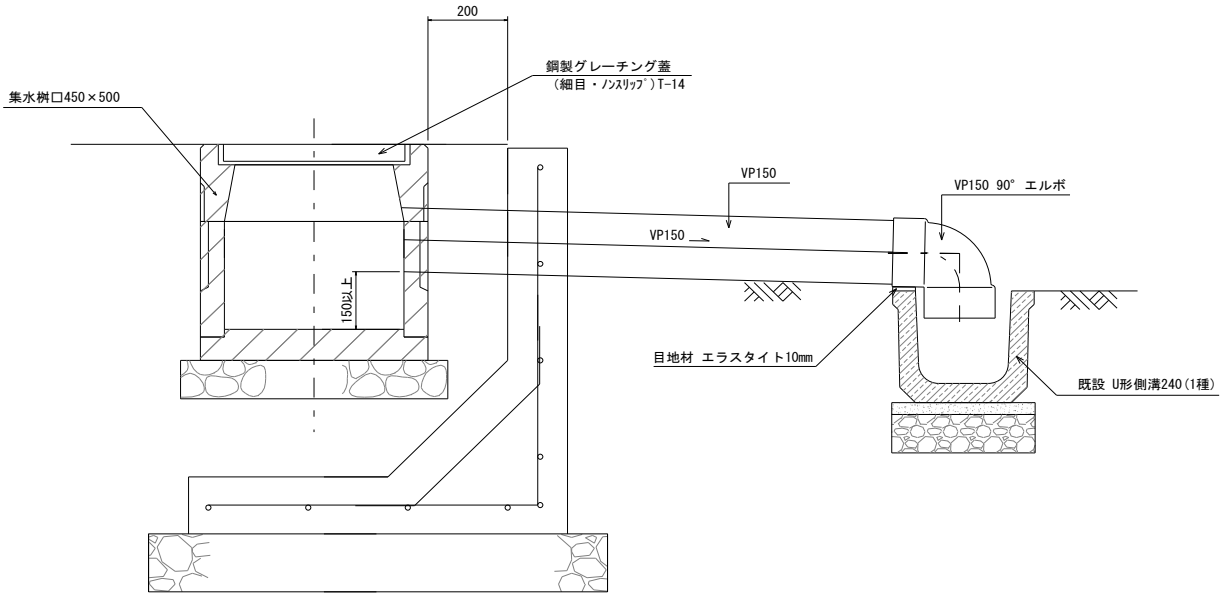

10箇所当り

工種・名称	規格・形状	算 式	単位	計算値	数量
コンクリート コア削孔	鉄筋コンクリートφ200	10	箇所	10.000	10.0
塩ビ管	VP150	(1.10＋1.30)×1/2×10.0	m	12.000	12.0
塩ビ管	VP150 90° エルボ	10	個	10.000	10.0

No.

単位数量計算書

集水桝工

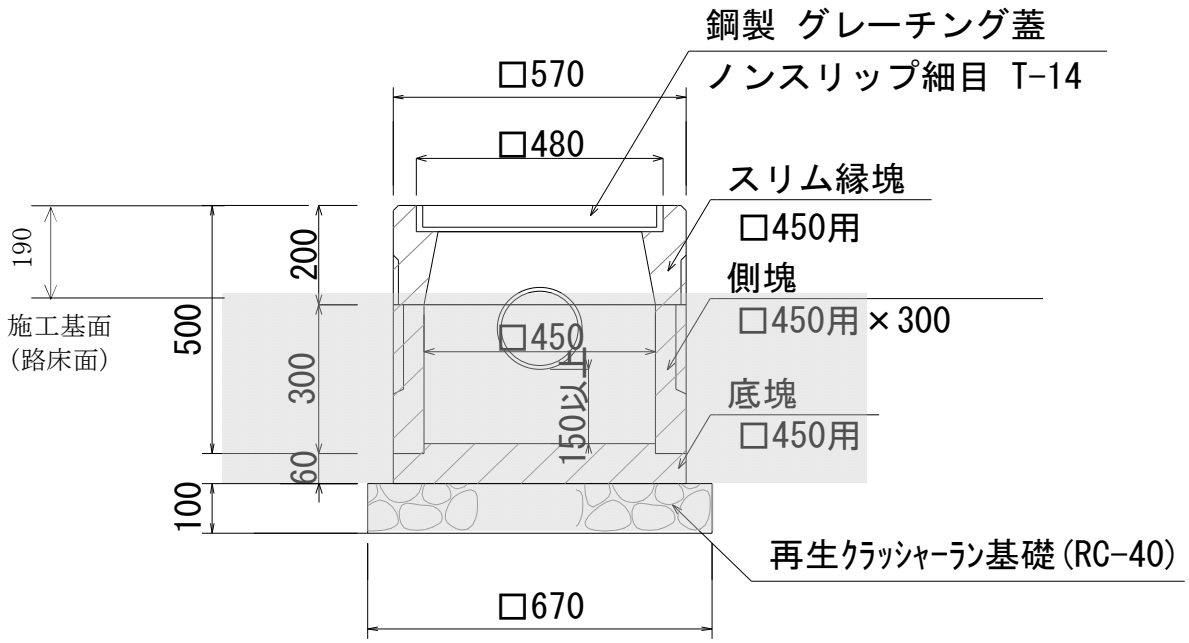

10箇所当り

工種・名称	規格・形状	算 式	単位	計算値	数量
床掘		((0.56-0.19)×(0.57+0.30×2)^2+0.67^2×0.10)×10.0	m3	5.514	5.5
埋戻し		5.5-1.7	m3	3.800	3.8
残土処分		(0.57^2×(0.56－0.19)+0.67^2×0.10)×10	m3	1.651	1.7
基面整正		0.67^2×10.0	m2	4.489	4.5
基礎砕石	RC-40 t=100	0.67^2×10.0	m2	4.489	4.5
底塊	□450用 W≒59kg	10	個	10.000	10.0
側塊	□450用×300 W≒87kg	10	個	10.000	10.0
スリム縁塊	□450用×200 W≒71kg	10	個	10.000	10.0
鋼製グレーチング蓋	ノンスリップ細目T14 鎖付W≒20.4kg	10	枚	10.000	10.0

No.

数量計算書

電気設備工

1式当たり

工種・名称	規格・形状	算 式	単位	計算値	数　量
東電 引込み用	鋼製ポールH5.0m	1	本	1.00	1.0
防犯灯 一般部	LED防犯灯 鋼製ポールH5.0m	1＋1＋1	灯	3.00	3.0
太陽灯	LED太陽灯 ｱﾙﾐﾎﾟｰﾙ,H3.14m	1＋1	灯	2.00	2.0
ハンドホール	□600×600 鋳鉄蓋φ600	鋳鉄蓋R2K-60：1　鋳鉄蓋R8K-60：2 1＋1＋1	基	3.00	3.0
電灯ケーブル 東電引込み用	引込用ビニル絶縁電線 DV2mm2 2個より	20	m	20.00	20.0
電灯ケーブル	屋外用ビニル絶縁電線 CE3.5-2C	89	m	89.00	89.0
電線管路	波付硬質合成樹脂管 FEP30	69	m	69.00	69.0

No.

数量計算書

引込み柱・LED防犯灯

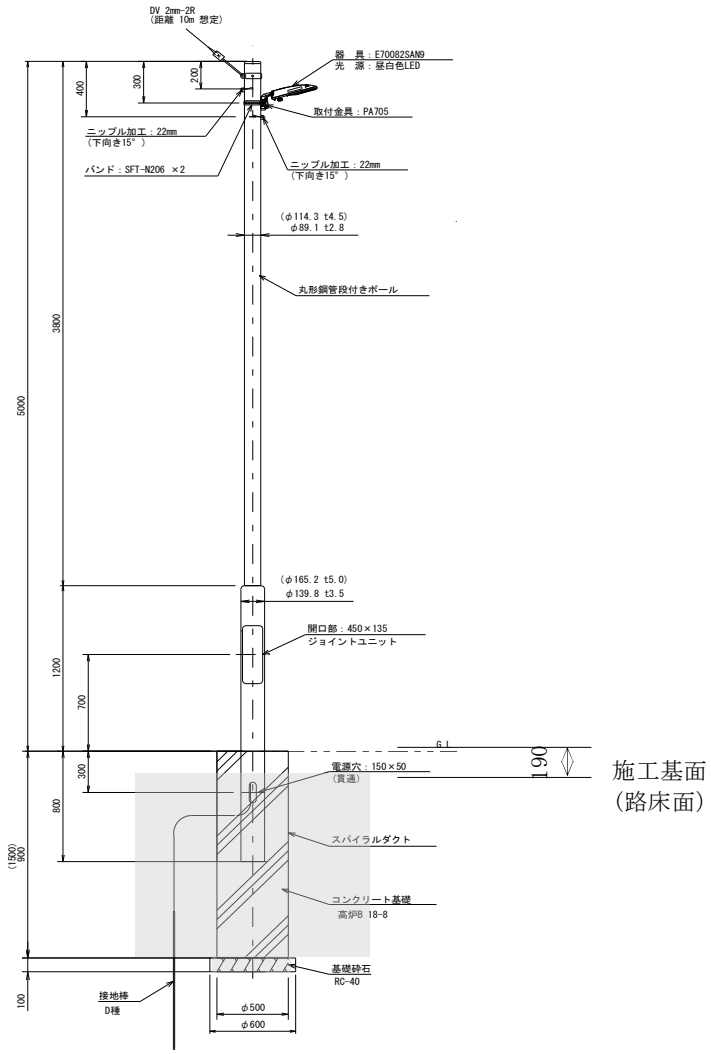

※（　）は東電引込み＋防犯灯照明用を示す。

10灯当り

工種・名称	規格・形状	算 式	単位	計算値	数量
引込み柱					
床掘		((0.5＋0.50×2)^2×π/4×(0.90-0.19)＋0.60^2×π/4×0.10)×10.0	m3	12.829	12.8
埋戻し		12.8-1.7	m3	11.100	11.1
残土処分		(0.50^2×π/4×(0.90-0.19)+0.60^2×π/4×0.10)×10.0	m3	1.677	1.7
基面整正		0.60^2×π/4×10.0	m2	2.827	2.8
基礎砕石	RC-40 t=100	0.60^2×π/4×10.0	m2	2.827	2.8
型枠	スパイラルダクト L0.9m	0.50^2×π×0.90×10.0	m2	7.069	7.1
コンクリート	高炉B 18-8-25	(0.50^2×π/4×0.90－0.140^2×π/4×0.80)×10.0	m3	1.644	1.6
接地	D種	10	極	10.000	10.0

No.

単位数量計算書

工種・名称	規格・形状	算 式	単位	計算値	数量
引込み柱	鋼製φ139.8-89.1×5m	10	本	10.000	10.0
LED防犯灯一般部					
床掘		((0.5＋0.50×2)^2×π/4×(0.90-0.19)＋0.60^2×π/4×0.10)×10.0	m3	12.829	12.8
埋戻し		12.8-1.7	m3	11.100	11.1
残土処分		(0.50^2×π/4×(0.90-0.19)+0.60^2×π/4×0.10)×10.0	m3	1.677	1.7
基面整正		0.60^2×π/4×10.0	m2	2.827	2.8
基礎砕石	RC-40 t=100	0.60^2×π/4×10.0	m2	2.827	2.8
型枠	スパイラルダクトL0.90m	0.50^2×π×0.90×10.0	m2	7.069	7.1
コンクリート	高炉B 18-8-25	(0.50^2×π/4×0.90－0.140^2×π/4×0.80)×10.0	m3	1.644	1.6
接地	D種	10	極	10.000	10.0
LED防犯灯	鋼製φ139.8-89.1×5m＋防犯灯	10	灯	10.000	10.0

No.

数量計算書

LED太陽灯

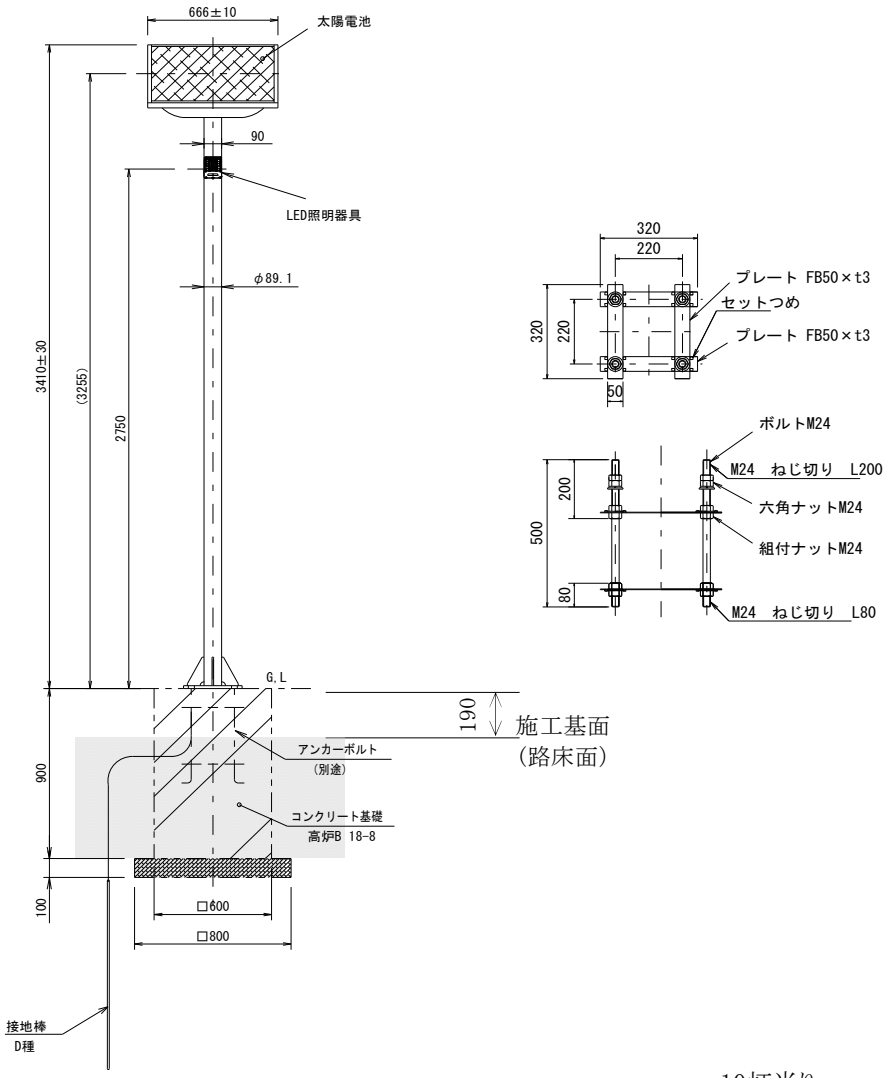

10灯当り

工種・名称	規格・形状	算 式	単位	計算値	数量
床掘		((0.60＋0.50×2)^2×(0.90-0.19)＋0.80^2×0.10)×10.0	m3	18.816	18.8
埋戻し		18.8-3.2	m3	15.600	15.6
残土処分		(0.60^2×(0.90-0.19)+0.80^2×0.10)×10.0	m3	3.196	3.2
基面整正		0.80^2×10.0	m2	6.400	6.4
基礎砕石	RC-40 t=100	0.80^2×10.0	m2	6.400	6.4
型枠		0.60×0.90×1.0×4×10.0	m3	21.600	21.6
コンクリート	高炉B 18-8-25	0.60^2×0.90×10.0	m3	3.240	3.2
エキスパンドアンカー	M24×220×L500	10	個	10.000	10.00
接地	D種	10	極	10.000	10.0

No.

単位数量計算書

工種・名称	規格・形状	算 式	単位	計算値	数量
LED太陽灯	SUSφ89.1×3.41＋太陽灯	10	灯	10.000	10.0

No.

数量計算書

ハンドホール

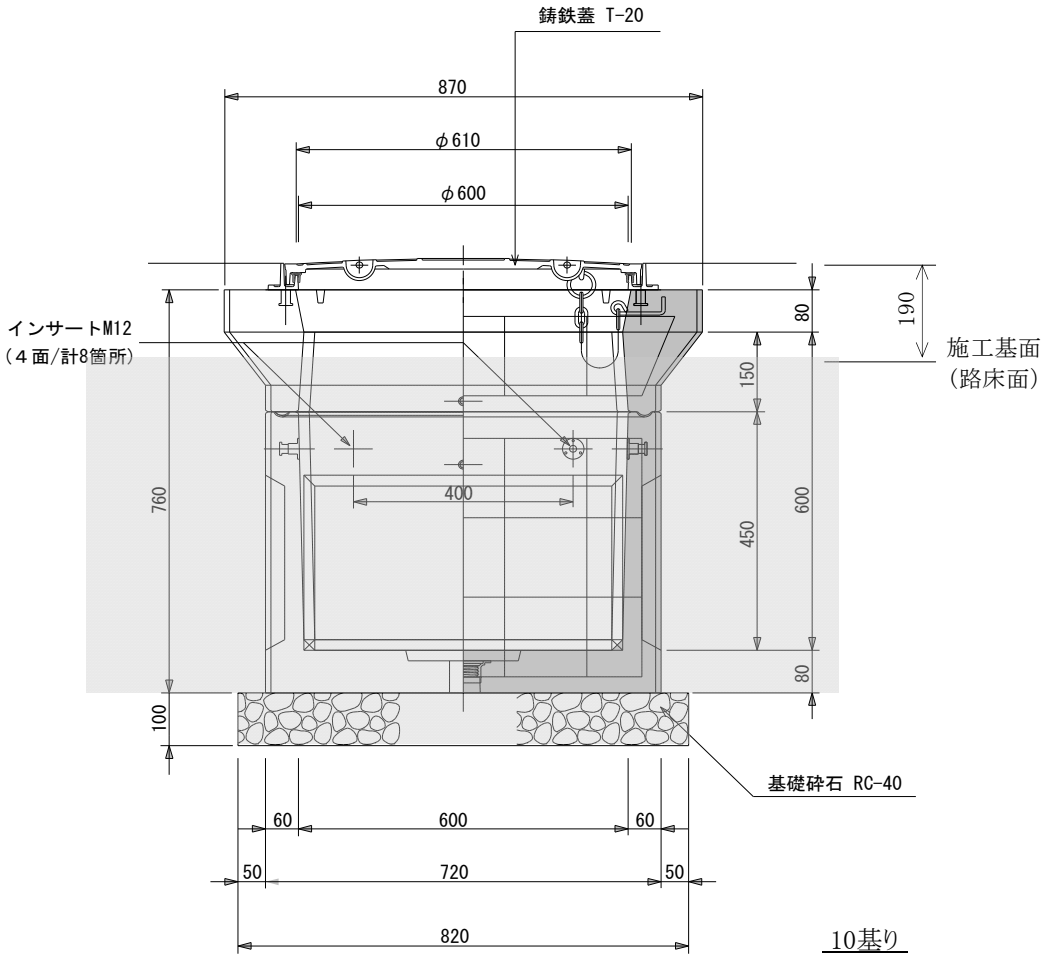

10基り

工種・名称	規格・形状	算 式		計算値	数量
床掘		((0.72＋0.30×2)^2×0.68＋0.82^2×0.10)×10.0	m3	12.521	12.5
埋戻し		12.5-4.2	m3	8.300	8.3
残土処分		(0.72^2×0.68＋0.82^2×0.10)×10.0	m3	4.198	4.2
基面整正		0.82^2×10.0	m2	6.724	6.7
基礎砕石	RC-40 t=100	0.82^2×10.0	m2	6.724	6.7
ハンドホール	□600×600 W≒540kg/組	10	個	10.000	10.0
鋳鉄蓋-1	φ600 中耐圧R2K-60	10	個	10.000	10.0
鋳鉄蓋-2	φ600 中耐圧R8K-60	10	個	10.000	10.0

No.

数量計算書

電線管路

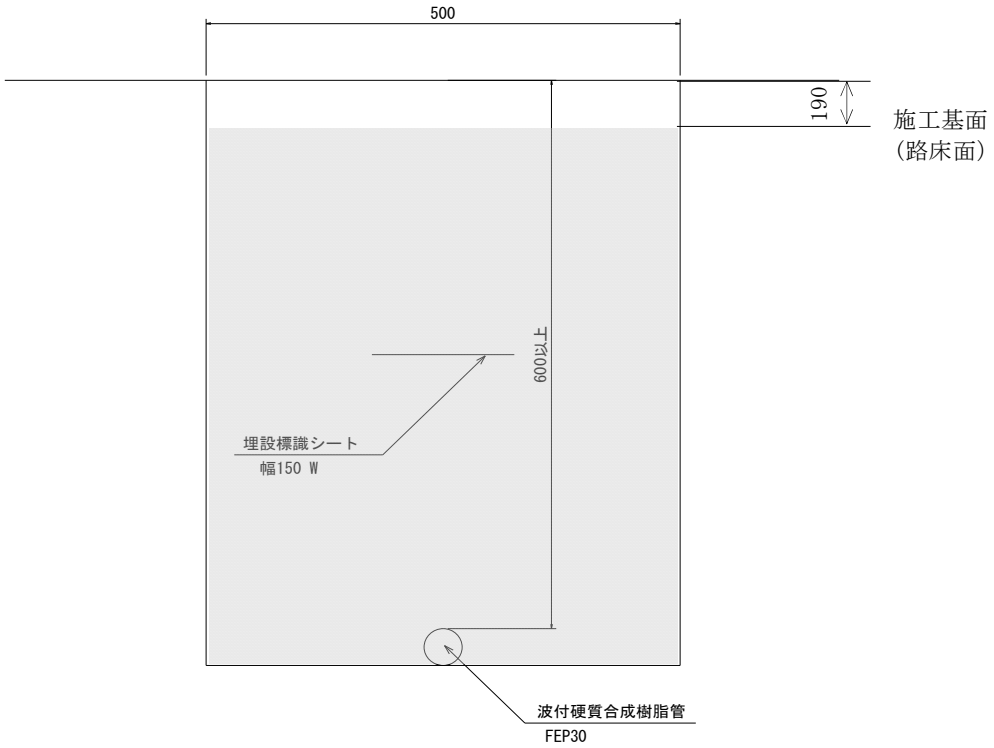

10m当り

工種・名称	規格・形状	算 式		計算値	数量
床掘		0.50×(0.64-0.19)×10.0	m3	2.250	2.3
埋戻し		2.3-0	m3	2.300	2.3
残土処分		0	m3	0.000	0.0
波付硬質合成樹脂管	FEP30	10	m	10.000	10.0
埋設標識シート	幅150 ダブル	10	m	10.000	10.0

No.

数量計算書

園路広場工

1式当り

工種・名称	規格・形状	算 式	単位	計算値	数　量
アスファルト舗装	表層t=4cm RC40路盤t=15cm	840.6	m2	840.60	840.6
ゴムチップ舗装	表層 t=1cm×2 開粒度13 t=4cm	13.4	m2	13.40	13.4
透水性樹脂舗装	表層 t=4cm	51.7	m2	51.70	51.7
縁石	□150	(9.86＋4.54＋11.87)＋(3.76＋11.95)	m	41.98	42.0
スロープ	W=3000×L3650	1	箇所	1.00	1.0
区画線	駐車マス、文字 W=15cm換算	260.0＋28.4	m	288.40	288.4
駐車ブロック		(25＋4)×2	個	58.00	58.0

No.

数量計算書

アスファルト舗装

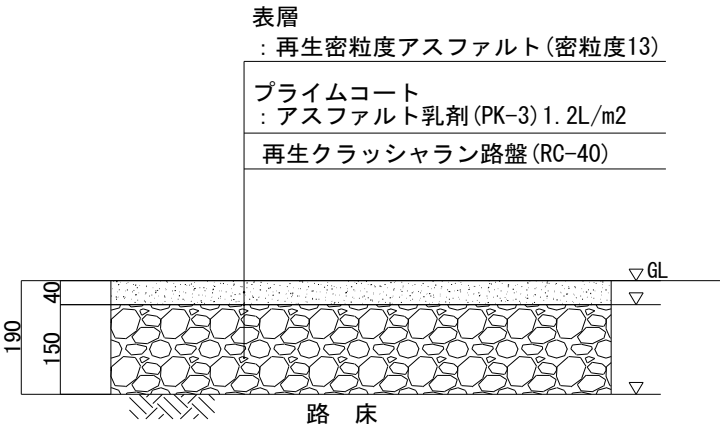

100m2当り

工種・名称	規格・形状	算 式	単位	計算値	数量
アスファルト舗装					
密粒13	表層t=4cm 再生密粒度	100.0	m2	100.000	100.0
路盤	t=15cm RC-40	100.0	m2	100.000	100.0
不陸整正		100.0	m2	100.000	100.0

No.

数量計算書

ゴムチップ舗装工

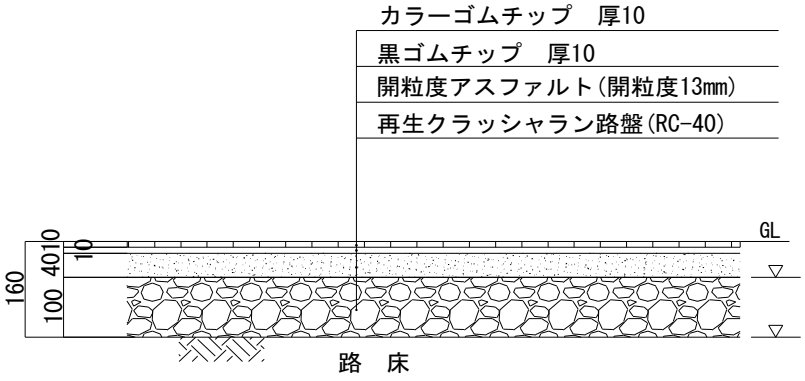

100m2当り

工種・名称	規格・形状	算 式	単位	計算値	数量
ゴムチップ舗装					
カラーゴムチップ	t=1cm	100.0	m2	100.000	100.0
黒ゴムチップ	t=1cm	100.0	m2	100.000	100.0
アスファルト舗装	t=4cm 開粒度13	100.0	m2	100.000	100.0
不陸整正		100.0	m2	100.000	100.0

No.

数量計算書

透水性樹脂舗装

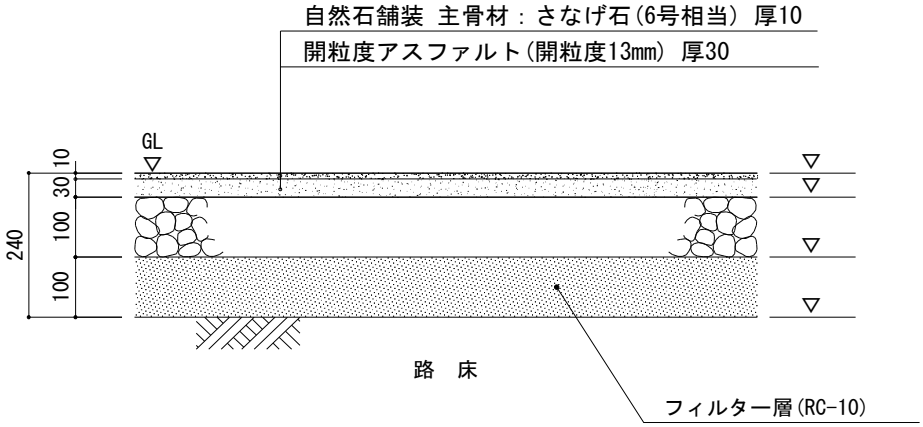

100m2当り

工種・名称	規格・形状	算 式	単位	計算値	数量
自然石舗装	t=1cm	100.0	m2	100.000	100.0
アスファルト舗装	t=3cm 開粒度13	100.0	m2	100.000	100.0

No.

数量計算書

縁 石 工

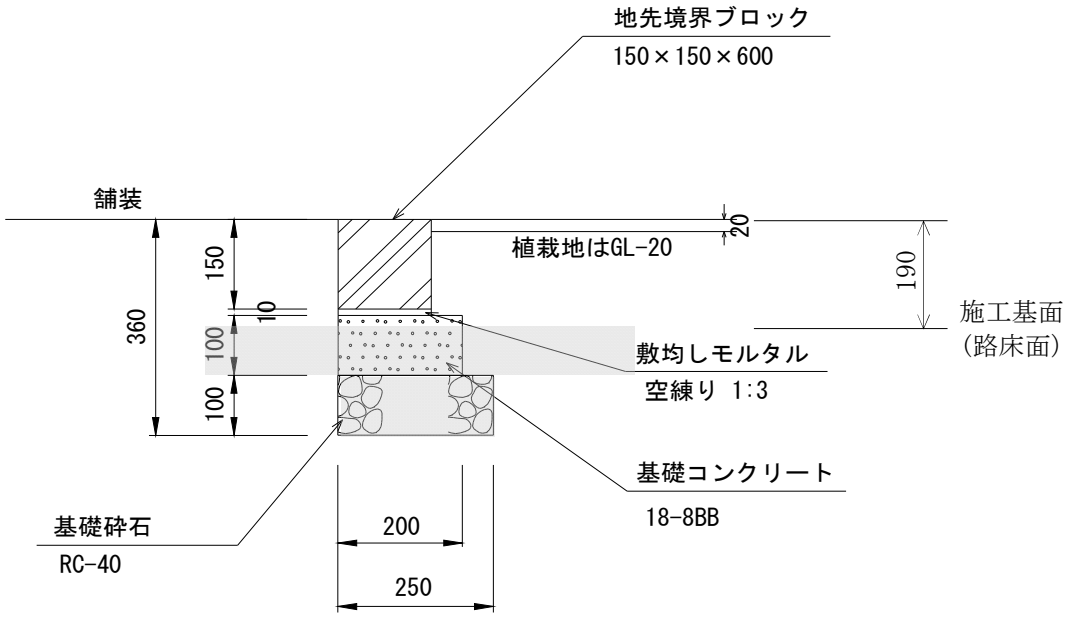

10m当り

工種・名称	規格・形状	算 式		計算値	数量
床掘		((0.26-0.19)×(0.20+0.30×2)+0.25×0.10)×10.0	m3	0.810	0.8
埋戻し		0.8-0.4	m3	0.400	0.4
残土処分		(0.20×(0.26－0.19)+0.25×0.10)×10	m3	0.390	0.4
基面整正		0.25×10.0	m2	2.500	2.5
基礎砕石	RC-40 t=100	0.25×10.0	m2	2.500	2.5
型枠		0.10×2×10.0	m2	2.000	2.0
基礎コンクリート	高炉B 18-8-25	0.20×0.10×10.0	m3	0.200	0.2
モルタル	空練り 1:3	0.15×0.01×10.0	m3	0.015	0.02
地先境界ブロック	150×150×600 31kg/個	10	m	10.000	10.0
		10/0.605	個	16.529	16.5

No.

数量計算書

スロープ工

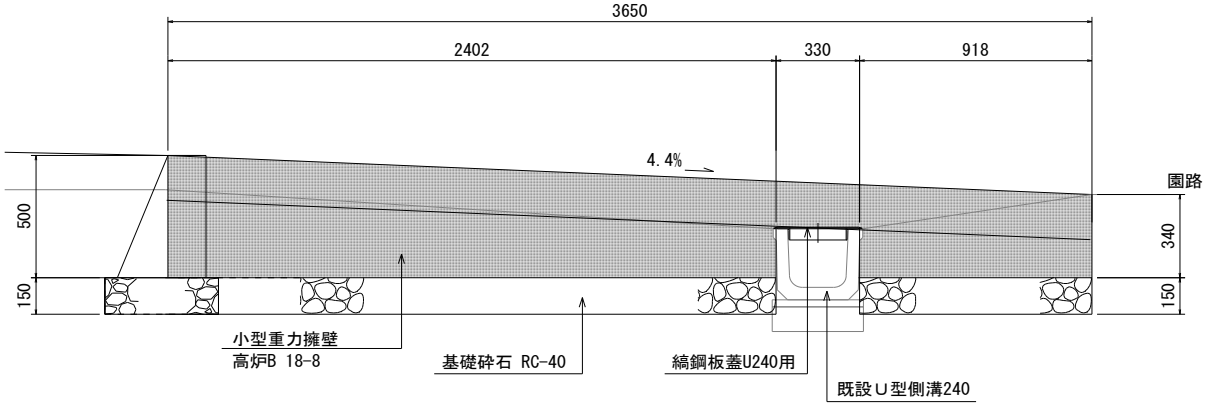

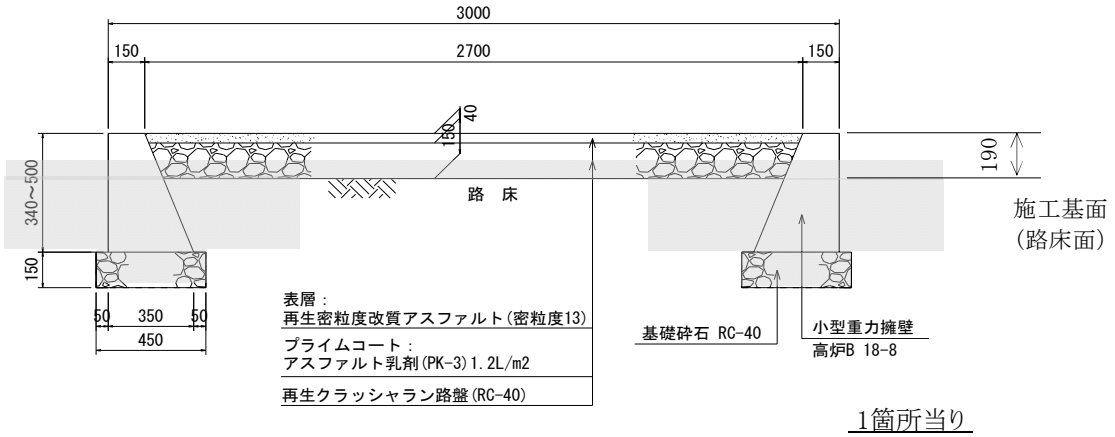

1箇所当り

工種・名称	規格・形状	算 式	単位	計算値	数量
床堀		((0.50-0.19)×(0.35+0.50×2)+0.45×0.15)×3.65×2－0.33×0.35×(0.35＋0.50×2)×2＋0.15×(3.0＋0.5×2)×3.65		5.426	5.4
埋戻し		5.4－2.7	m3	2.700	2.7
残土		((0.23＋0.35)×1/2×(0.50－0.19)＋0.45×0.15)×3.65×2－0.33×0.20×0.35×2＋0.15×3.0×3.65	m3	2.745	2.7
基面整正		0.45×(3.65－0.33)×2	m2	2.988	3.0
基礎砕石	RC-40 t=150	0.45×(3.65－0.33)×2	m2	2.988	3.0
型枠		(0.50＋0.542)×3.65×2－0.33×0.20×4	m2	7.343	7.3
コンクリート	高炉B 18-8-25	(0.15＋0.35)×1/2×0.50×3.65×2－0.33×0.20×0.35×2	m3	0.866	0.87
縞鋼板蓋	亜鉛メッキ T-6 W≒18.8kg	1.0×4	枚	4.000	4.0

No.

数量計算書

区画線工

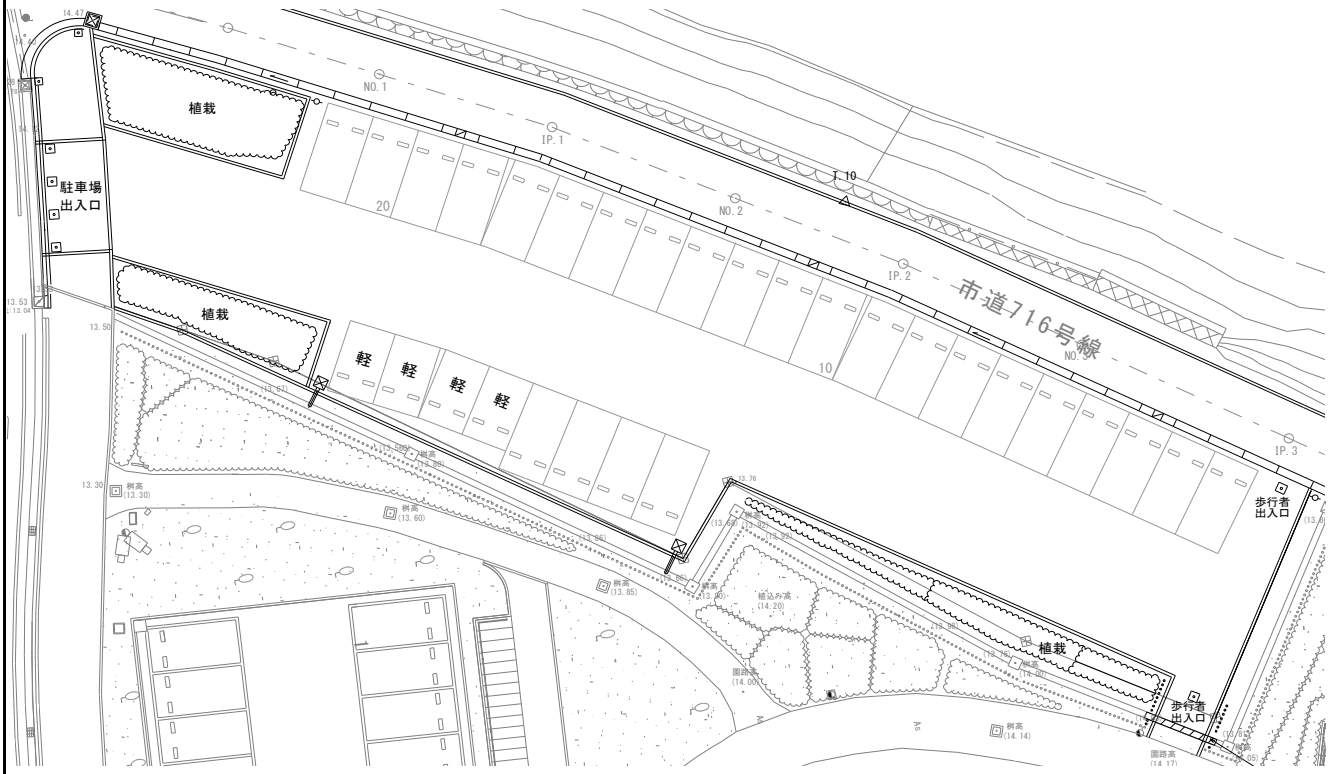

1.0式当り

工種・名称	規格・形状	算 式	単位	計算値	数量
区画線	実線 W=150	5.0×(24＋5)＋4.0×5＋2.5×(11＋8)×2	m	260.000	260.0
文字	軽 W=15cm換算	7.09×4	m	28.360	28.4

No.

数量計算書

駐車ブロック設置工

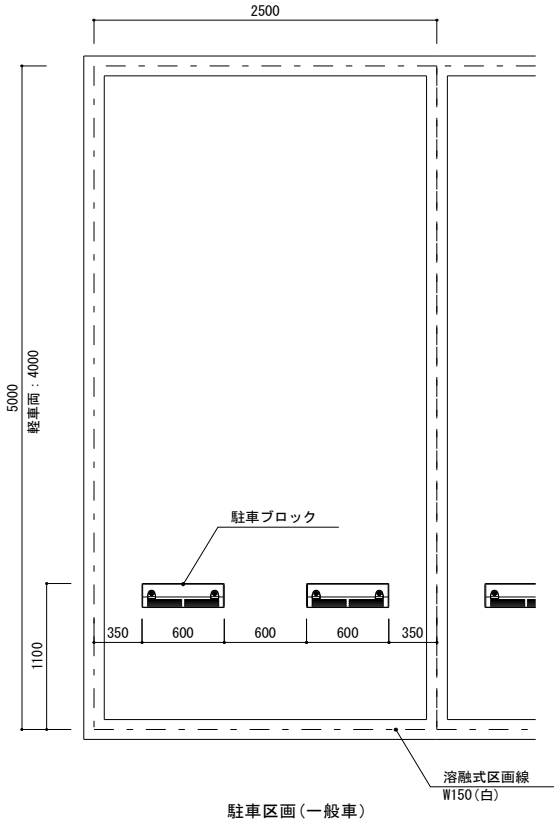

駐車区画(一般車)

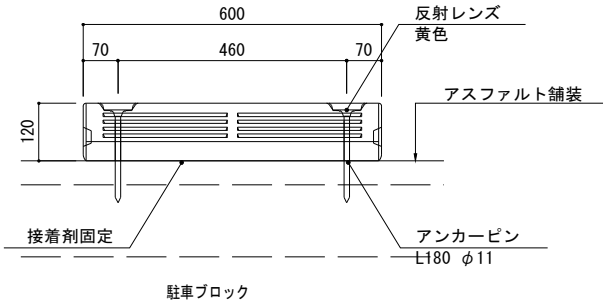

駐車ブロック

正 面 図 1: 10

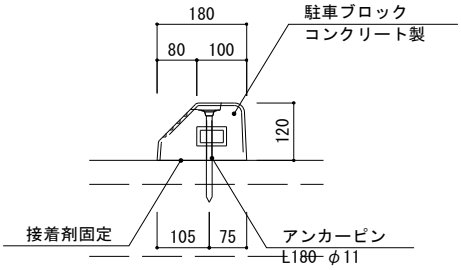

駐車ブロック

10個当り

工種・名称	規格・形状	算 式	単位	計算値	数量
パーキング ブロック	120×180×600 アンカーピン共	10	個	10.000	10.0

No.

数量計算書

管理施設整備工

1式当り

工種・名称	規格・形状	算 式	単位	計算値	数　量
車止め 一般用	上下式 SUS製 φ114.3×H700	2	基	2.00	2.0
井戸 閉塞桝	□300 細目ｸﾞﾚｰﾁﾝｸﾞ T14	1	箇所	1.00	1.0
ネットフェンス 設置	H1800 既設再利用	66.2	m	66.20	66.2
サイン	1200×900×H2100	2	箇所	2.00	2.0

No.

単位数量計算書

車止め

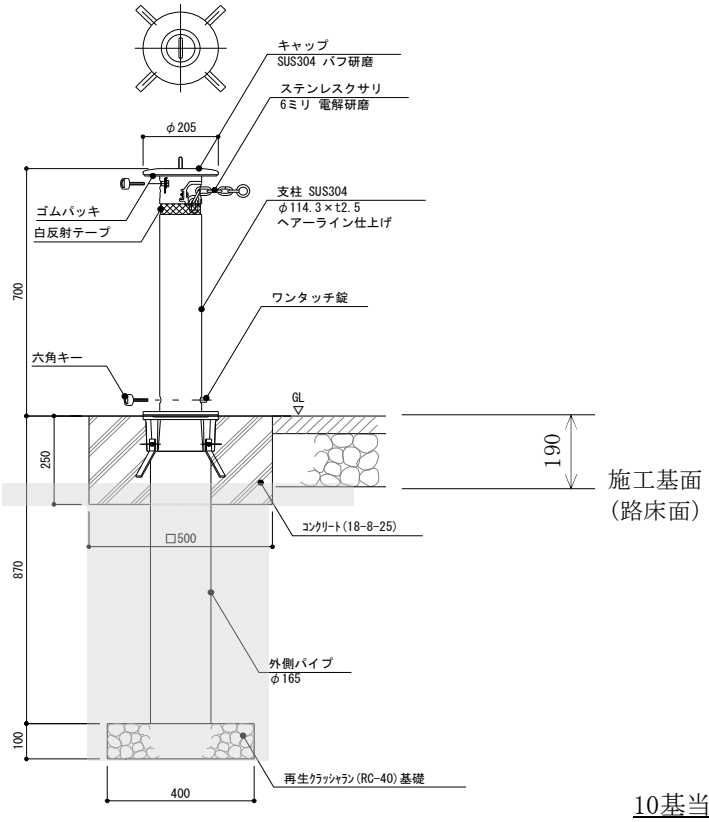

10基当り

名　称	規　格	算　式	単位		数　量
床掘り	人力	(0.5+0.3×2)^2×(0.25-0.19)×10+(0.5^2×(0.87-0.25+0.10))×10	m3	2.526	2.5
埋戻し	人力、RC-40	2.5-0.44	m3	2.060	2.1
残土処分		(0.4^2×0.1+0.165^2×π/4×0.62+0.5^2×(0.25－0.19))*10	m3	0.443	0.44
再生クラッシャラン基礎	(RC-40) t=100	0.4^2*10	m2	1.600	1.6
型枠		0.5*0.25*4*10	m2	5.000	5.0
コンクリート	18-8-25	(0.5^2-0.165^2*3.14/4)*0.25*10	m3	0.572	0.57
車止め本体クサリ内蔵	SUS 上下式 H=700 ワンタッチ錠	10	基	10.000	10.0

No.

単位数量計算書

井戸閉塞桝工

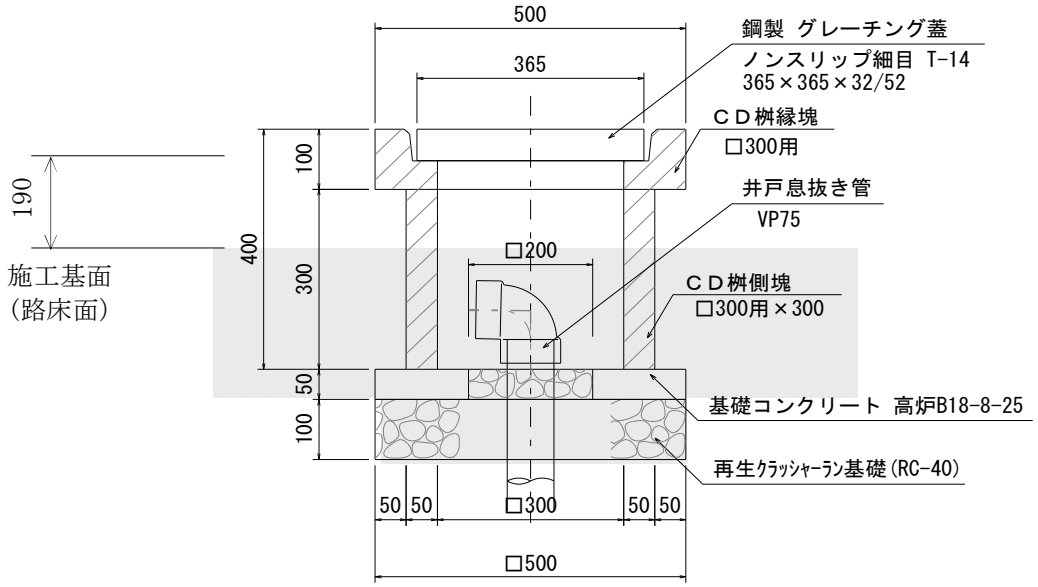

10箇所当り

工種・名称	規格・形状	算 式	単位	計算値	数量
床掘		((0.45-0.19)×(0.50+0.30×2)^2+0.50^2×0.10)×10.0	m3	3.396	3.4
埋戻し		3.4-0.8	m3	2.600	2.6
残土処分		(0.50^2×0.10＋0.40^2×(0.40－0.19)+0.50^2×0.10)×10	m3	0.836	0.8
基面整正		0.50^2×10.0	m2	2.500	2.5
基礎砕石	RC-40 t=100	0.50^2×10.0	m2	2.500	2.5
基礎コンクリート	高炉B 18-8-25	(0.50^2-0.20^2)×0.05×10	m3	0.105	0.1
型枠		(0.50×0.05×4＋0.20×0.05×4)×10	m2	1.400	1.4
側塊	□300用×300 W≒50kg	10	個	10.000	10.0
縁塊	□300用×100 W≒31kg	10	個	10.000	10.0
鋼製グレーチング蓋	ノンスリップ細目 T-14 W≒10.7kg	10	枚	10.000	10.0
塩ビ管	VP75	0.20×10.0	m	2.000	2.0
塩ビ管	VP75 90° エルボ	10	個	10.000	10.0

No.

数量計算書

フェンス設置

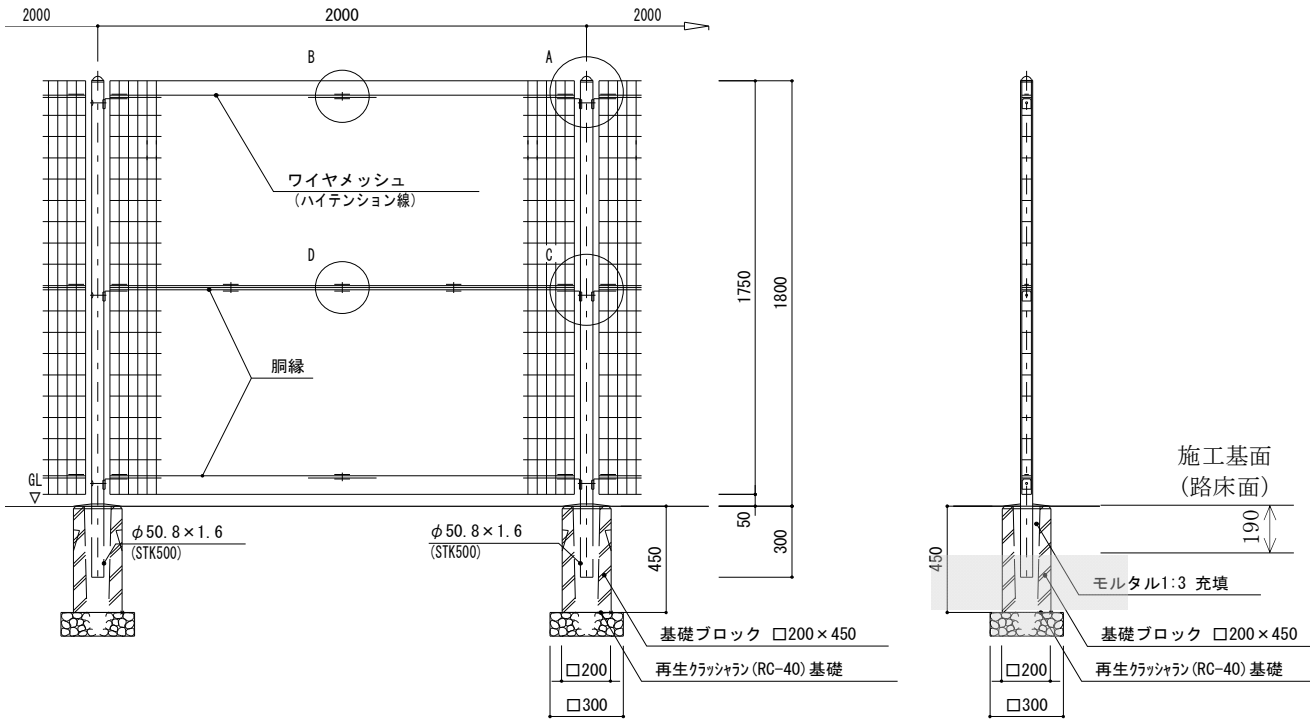

10m当り

工種・名称	規格・形状	算 式	単位	計算値	数量
床掘り		((0.20＋0.20×2)^2×(0.45-0.19)+0.30^2×0.10)×10.0/2	m3	0.513	0.51
埋戻し		0.51-0.1	m3	0.410	0.41
残土処分		(0.20^2×(0.45-0.19)＋0.30^2×0.10)×10.0/2	m3	0.097	0.10
基面整正		0.30^2*10.0/2	m2	0.450	0.45
再生ｸﾗｯｼｬﾗﾝ基礎	(RC-40) t=100	0.30^2*10.0/2	m2	0.450	0.45
基礎ブロック	□200×450 既設利用	10.0×1/2	個	5.000	5.0
フェンス本体	H1800 既設利用	10	m	10.000	10.0

No.

数量計算書

サイン工

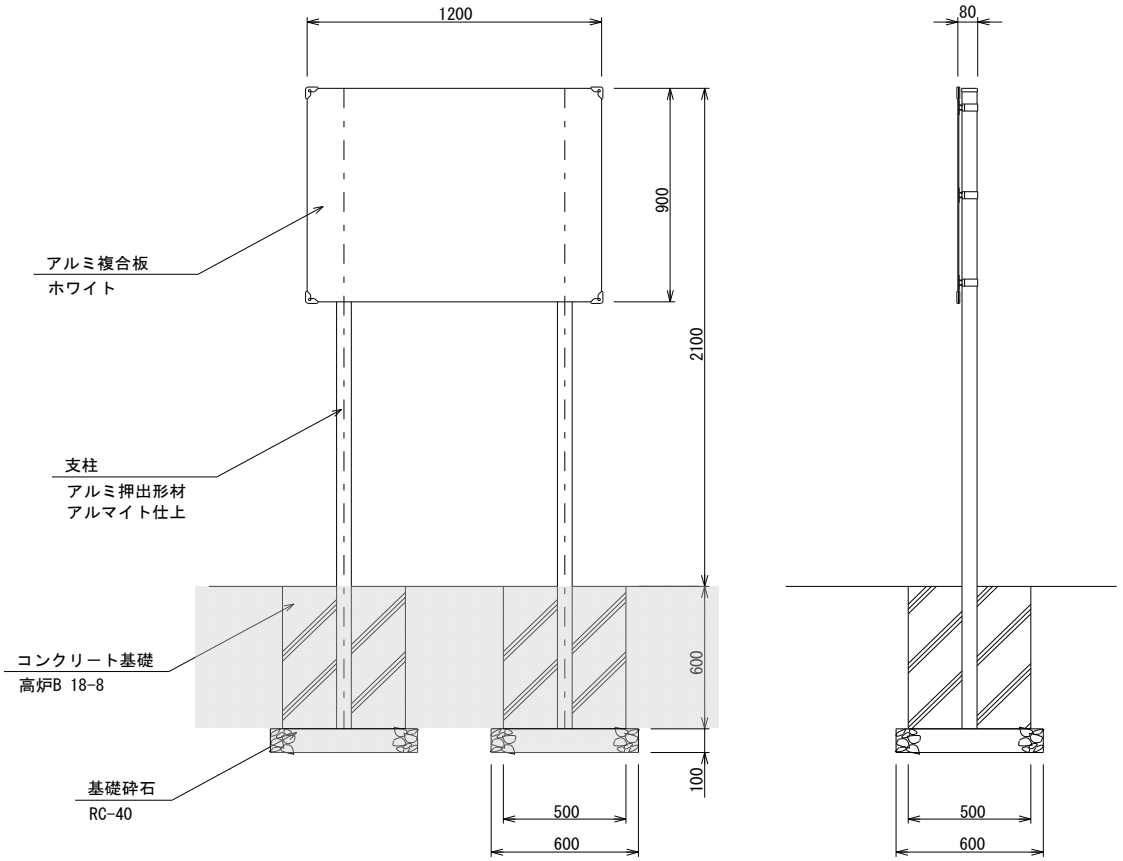

10基当り

工種・名称	規格・形状	算 式	単位	計算値	数量
床掘		((0.50×2＋0.40＋0.5×2)×(0.50+0.50×2)×0.60+0.60^2×0.10)×10.0	m3	21.960	22.0
埋戻し		22-3.5	m3	18.500	18.5
残土処分		(0.50^2×0.60×2+0.50^2×0.10×2)×10	m3	3.500	3.5
基面整正		0.60^2×2×10.0	m2	7.200	7.2
基礎砕石	RC-40 t=100	0.60^2×2×10.0	m2	7.200	7.2
型枠		(0.50×0.60×4)×10	m2	12.000	12.0
基礎コンクリート	高炉B 18-8-25	(0.50^2×0.60×2)×10	m3	3.000	3.0
サイン本体	表示板、支柱共	10	基	10.000	10.0

No.

数量計算書

付帯施設整備工

1式当り

工種・名称	規格・形状	算 式	単位	計算値	数　量
目隠しフェンス設置	H1800	8	m	8.00	8.0
土留鋼板	0.6×435 φ48.6×1000	9.75	m	9.75	9.75
コンクリート間詰	Co t=100 RC-40 t=100	1.5×0.5×5	m2	3.75	3.75

No.

数量計算書

目隠しフェンス設置

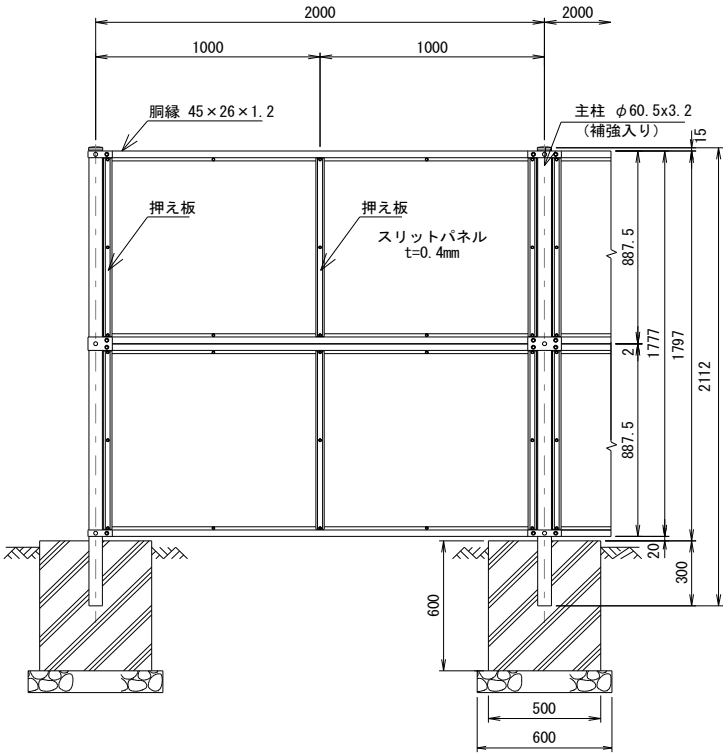

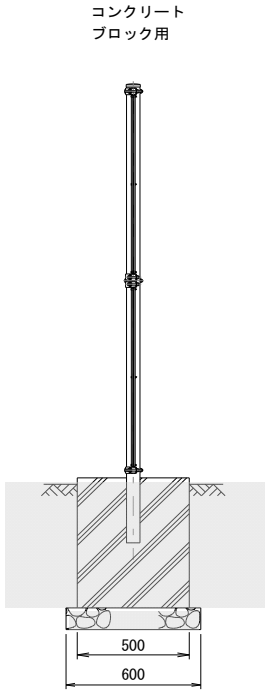

10m当り

工種・名称	規格・形状	算 式	単位	計算値	数量
床掘り		((0.50＋0.50×2)^2×0.60+0.60^2×0.10)×10.0/2	m3	6.930	6.93
埋戻し		6.93-0.93	m3	6.000	6.00
残土処分		(0.50^2×0.60＋0.60^2×0.10)×10.0/2	m3	0.930	0.93
基面整正		0.60^2*10.0/2	m2	1.800	1.80
再生クラッシャラン基礎	(RC-40) t=100	0.60^2*10.0/2	m2	1.800	1.80
型枠		0.50×0.60×4×10.0×1/2	m2	6.000	6.0
基礎コンクリート	高炉B 18-8-25	0.50^2×0.60×10.0×1/2	m3	0.750	0.75
フェンス本体	H1800	10	m	10.000	10.0

No.

数量計算書

土留鋼板工

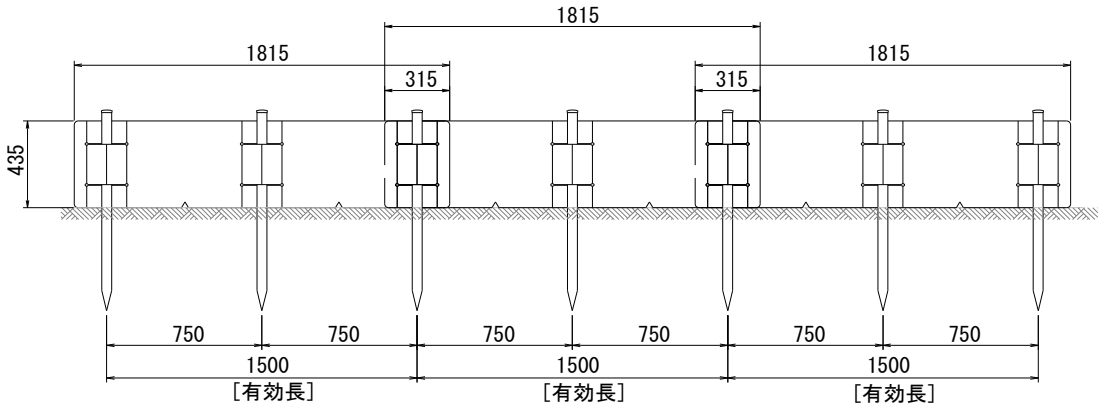

15m当り

工種・名称	規格・形状	算 式	単位	計算値	数量
土留鋼板	0.6×435×1815	15.0÷1.5	枚	10.000	10.0
支柱	φ48.6×1000	15.0÷1.5＋1.0	本	11.000	11.0
支柱用キャップ	φ48.6パイプ用	15.0÷1.5＋1.0	個	11.000	11.0

No.

数量計算書

コンクリート間詰工

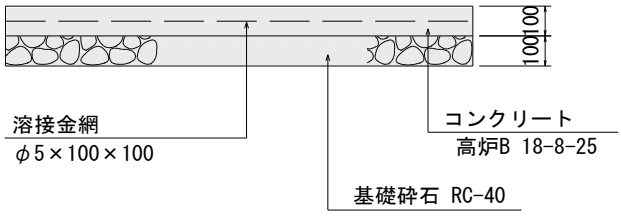

10m2当たり

工種・名称	規格・形状	算 式	単位	計算値	数量
床掘		(0.10＋0.10)×10.0	m3	2.000	2.0
埋戻し		2-2	m3	0.000	0.0
残土処分		(0.10＋0.10)×10.0	m3	2.000	2.0
基面整正		10	m2	10.000	10.0
基礎砕石	RC-40 t=100	10	m2	10.000	10.0
コンクリート	高炉B 18-8-25	0.10×10.0	m3	1.000	1.0
溶接金網	φ5×100×1005	10	m2	10.000	10.0

No.

数量計算書

撤 去 工

1式当り

工種・名称	規格・形状	算 式	単位	計算値	数　量
ネットフェンス撤去	H1800 既設再利用	81.5	m	81.50	81.5
ネットフェンス処分	H1800 既設再利用	81.5-66.2	m	15.30	15.3
アスファルト舗装切断		6.2＋3.0×2	m	12.20	12.2
ゴムチップ舗装撤去	表層t=10mm×2	13.4	m2	13.40	13.4
脱色アスファルト舗装撤去	表層t=40mm	51.7	m2	51.70	51.7

廃材処理集計表

工種・規格	単位	積算単位	施工数量	積算単位数量					運搬・処理数量					備 考
				As殻	Co無筋	Co有筋	その他	金属くず	As殻	Co無筋	Co有筋	その他	金属くず	
ネットフェンス														
H=1.8m	m	10.0	15.3					0.115					0.175	11.5kg/m
ネットフェンス														
基礎 □200×450	m	10.0	15.3			0.090					0.137			5個/10m
ゴムチップ舗装														
表層t=10mm×2	m2	100.0	13.4	4.00			2.00		0.536			0.268		
脱色アスファルト舗装														
表層t=40mm	m2	100.0	51.7	4.00					2.068					
計									2.604		0.137	0.268	0.175	
設計数量									2.60		0.13	0.26	0.175	
				m3	m3	m3		t	m3	m3	m3	m3	t	
									2.35	2.35	2.50			(t/m3)

No.

数量計算書

フェンス撤去

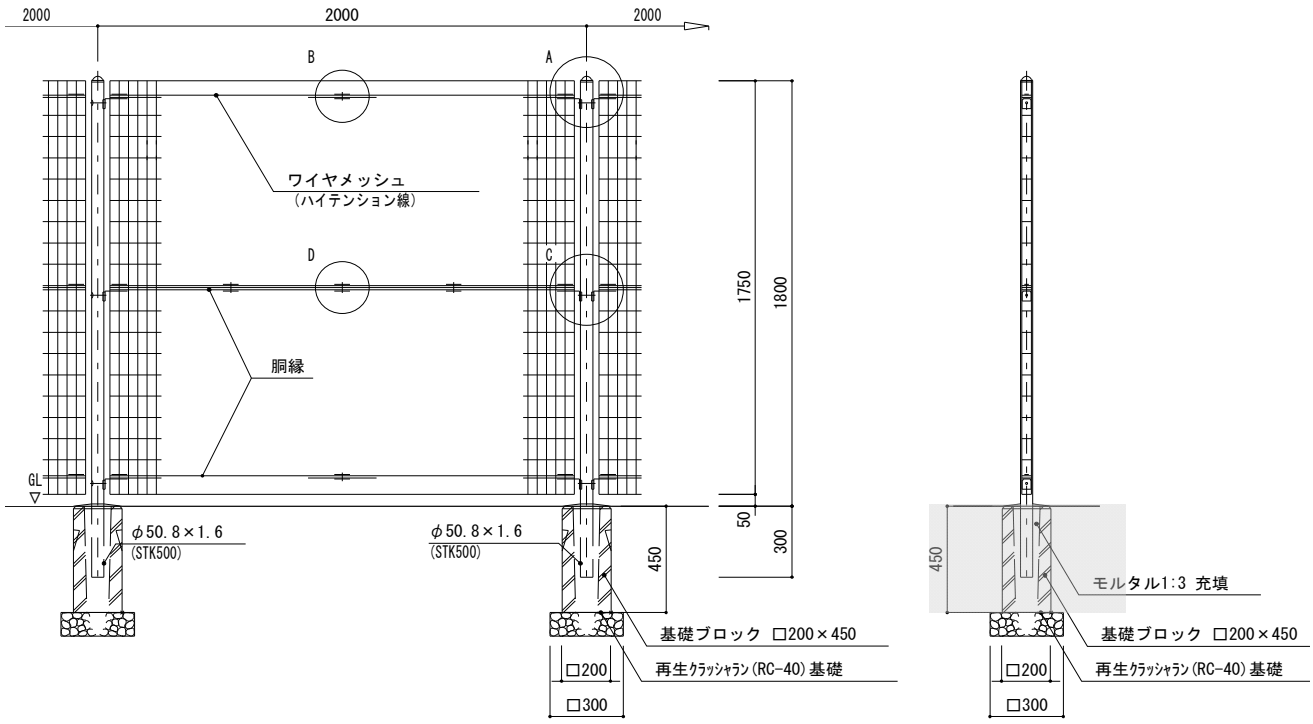

10m当り

工種・名称	規格・形状	算 式	単位	計算値	数量
床掘り		((0.20＋0.20×2)^2－0.20^2)×0.45×10.0/2	m3	0.720	0.72
埋戻し		0.72-0.81	m3	-0.090	-0.09
埋戻し		(0.20＋0.20×2)^2×0.45×10.0/2	m3	0.810	0.81

No.

数量計算書

舗装撤去

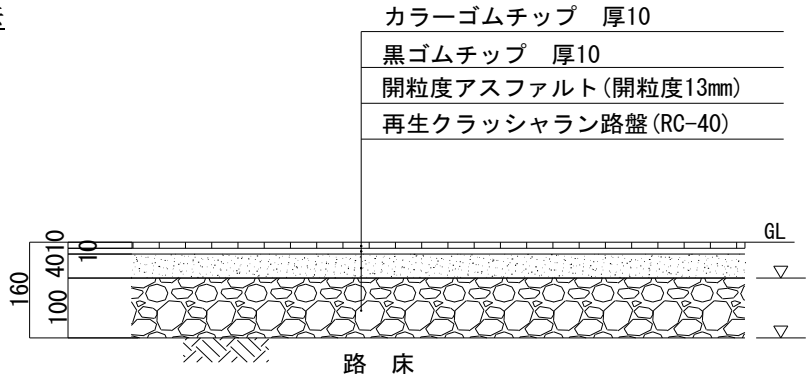

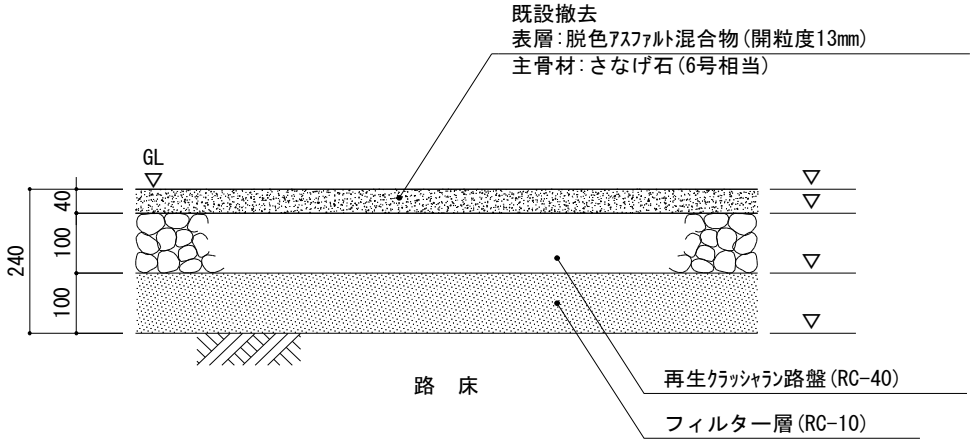

100m2当り

工種・名称	規格・形状	算 式	単位	計算値	数量
ゴムチップ舗装撤去					
ゴムチップ取壊し	t=20	0.02×100	m3	2.000	2.0
アスファルト取壊し	t=40	0.04×100	m3	4.000	4.0
脱色アスファルト舗装撤去					
アスファルト取壊し	t=40	0.04×100	m3	4.000	4.0

No.

数量計算書

仮 設 工

1式当り

工種・名称	規格・形状	算 式	単位	計算値	数　量
敷鉄板	1524×6096×22 設置撤去	4	枚	4.000	4.0
		1.524×6.096×4	m2	37.161	37.20
	賃料	4×100	枚日	400.000	400.00

No.

単位数量計算書

敷鉄板

100枚当り

名　称	規　格	算　式	単位		数　量
敷鉄板	22×1524×6096	100	枚	100.000	100.00
	面積	1.524×6.096×100	m2	929.030	929.03
	重量 1.6t/枚	1.6×100	t	160.000	160.00

仮設材運搬集計表

工種・規格	単位	積算単位	施工数量	積算単位重量				運搬数量				備 考
				敷鉄板				敷鉄板				
敷鉄板 22×1524×6096	枚	1.0	4.0	1.600				6.400				
計				t	t	t	t	6.40 t	t	t	t	

本郷ふれあい公園（北エリア）整備工事設計書

<table>
<tr><td>工　事　番　号</td><td colspan="2">公園(北エリア)整備0807</td><td>施　工　年　度</td><td>令和８年度</td></tr>
<tr><td>工　事　名　称</td><td colspan="4">本郷ふれあい公園(北エリア)整備工事</td></tr>
<tr><td>工　事　場　所</td><td colspan="4">海老名市　本郷　地内</td></tr>
<tr><td>施　　工　　主</td><td colspan="2">高座清掃施設組合</td><td rowspan="12" colspan="2">工事概要
公園整備工事

敷地造成工　1.0式
植栽工　1.0式
雨水排水設備工　1.0式
電気設備工　1.0式
園路広場整備工　1.0式
管理施設整備工　1.0式
付帯施設整備工　1.0式
撤去工　1.0式
仮設工　1.0式</td></tr>
<tr><td>設　計　区　分</td><td colspan="2">公園整備</td></tr>
<tr><td>路　　線　　名</td><td colspan="2"></td></tr>
<tr><td>工　事　期　間</td><td colspan="2">令和　　年　　月　　日 ～ 令和　　年　　月　　日</td></tr>
<tr><td>工　事　日　数</td><td colspan="2">　　日</td></tr>
<tr><td>部　　課　　名</td><td colspan="2">施設課</td></tr>
<tr><td>積　算　担　当</td><td colspan="2">周辺整備係</td></tr>
<tr><td>合　　計　　額</td><td colspan="2"></td></tr>
<tr><td>工　事　価　格</td><td colspan="2"></td></tr>
<tr><td>消費税相当額</td><td colspan="2"></td></tr>
</table>

本　工　事　内　訳　書

工事区分	工　種	種　別	細　別	単位	数　量	単　価	金　額	摘　要
本工事費	公園工事							場所区分:補正なし
		敷地造成工		式	1			A-　1号内訳書
		植栽工		式	1			A-　2号内訳書
		雨水排水設備工		式	1			A-　3号内訳書
		電気設備工		式	1			A-　4号内訳書
		園路広場整備工		式	1			A-　5号内訳書
		管理施設整備工		式	1			A-　6号内訳書
		付帯施設整備工		式	1			A-　7号内訳書
		撤去工		式	1			A-　8号内訳書
		仮設工		式	1			A-　9号内訳書
	直接工事費計							
	共通仮設費計							
		運搬費		式	1			A-　10号内訳書

本　工　事　内　訳　書

工事区分	工　種	種　別	細　別	単位	数　量	単　価	金　額	摘　要
		共通仮設費		式	1			
		現場環境改善費		式	1			
	純工事費							
		現場管理費		式	1			
工事原価								
		一般管理費	(契約保証費含む)	式	1			発注者が金銭的保証を必要とする
		スクラップ費		式	1			A-　12号内訳書
工事価格								
消費税相当額								
合計額								

A-　1号　　1式当たり　　内訳書

敷地造成工

名　称	規　格	単 位	数　量	単　価	金　額	摘　要
一次造成工		式	1			B-　1号明細書
構造物土工		式	1			B-　2号明細書
Ｌ型擁壁工-1	H1000	m	21			B-　3号明細書
Ｌ型擁壁工-2	H927	m	14			B-　4号明細書
小型重力擁壁工		m	40			B-　5号明細書
計						

A-　2号　　1式当たり　　内訳書

植栽工

名　称	規　格	単 位	数　量	単　価	金　額	摘　要
低木植栽工	樹高60cm未満	式	1			B-　6号明細書
地被類植栽工		式	1			B-　7号明細書
中低木移植工		式	1			B-　8号明細書
植栽客土工		式	1			B-　9号明細書
植栽ブロック工		m	7			B-　10号明細書
計						

A-　3号　　1式当たり　　内訳書

雨水排水設備工

名　称	規　格	単 位	数　量	単　価	金　額	摘　要
雨水排水管接続	VP150	箇所	2			B-　11号明細書
雨水集水桝設置工	□450×500	基	2			B-　12号明細書
計						

A-　4号　　1式当たり　　内訳書

電気設備工

名　称	規　格	単 位	数　量	単　価	金　額	摘　要
東電引込み柱		本	1			B-　13号明細書
LED防犯灯		灯	3			B-　14号明細書
LED太陽灯		灯	2			B-　15号明細書
ハンドホール-1	□600×600 鋳鉄蓋R2K-60	箇所	1			B-　16号明細書
ハンドホール-2	□600×600 鋳鉄蓋R8K-60	箇所	2			B-　17号明細書
電線工		式	1			B-　18号明細書
計						

A-　5号　　1式当たり　　内訳書

園路広場整備工

名　称	規　格	単 位	数　量	単　価	金　額	摘　要
アスファルト舗装工		㎡	840			B-　19号明細書
ゴムチップ舗装工		㎡	13			B-　20号明細書
脱色アスファルト舗装工		㎡	51			B-　21号明細書
縁石工		m	42			B-　22号明細書
スロープ工		箇所	1			B-　23号明細書
区画線工		式	1			B-　24号明細書
駐車ブロック工	120×180×600	個	58			B-　25号明細書
計						

A-　6号　　1式当たり　　内訳書

管理施設整備工

名　称	規　格	単 位	数　量	単　価	金　額	摘　要
車止め設置工	上下式 SUSφ114.3×H700	基	2			B-　26号明細書
井戸閉塞桝工		箇所	1			B-　27号明細書
ネットフェンス設置工	H1800 既設再利用	m	66			B-　28号明細書
サイン工	1200×900×H2100	基	2			B-　29号明細書
計						

A-　7号　　1式当たり　　内訳書

付帯施設整備工

名　称	規　格	単 位	数　量	単　価	金　額	摘　要
目隠しフェンス設置工	H1800	m	8			B-　30号明細書
土留鋼板工	H435 杭φ48.6×1000	m	9.7			B-　31号明細書
コンクリート間詰工		㎥	3.7			B-　32号明細書
計						

A-　8号　　1式当たり　　内訳書

撤去工

名　称	規　格	単 位	数　量	単　価	金　額	摘　要
ネットフェンス撤去工	H1800 再利用撤去	m	81			B-　33号明細書
舗装版撤去工		式	1			B-　34号明細書
コンクリート廃材処理工		式	1			B-　35号明細書
計						

A-　9号　　1式当たり　　内訳書

仮設工

名　称	規　格	単 位	数　量	単　価	金　額	摘　要
敷き鉄板賃料(1～90日以内)	22×1524×6096	枚・日	320			
敷鉄板(鋼板)整備費	22×1524×6096	枚	4			
敷鉄板設置撤去工		㎡	37.2			C-　65号単価表
交通誘導警備員Ｂ		人				
計						

A-　10号　　1式当たり　　内訳書

運搬費

名　　称	規　　格	単　位	数　　量	単　　価	金　　額	摘　　要
仮設材の運搬費(鋼矢板･H形鋼･覆工板･建込簡易土留・敷鉄板等)	(A)長12m以内,距離10kmまで、往復	t	6.4			C-　66号単価表
仮設材の積込み､取卸し	基地～現場～基地	t	6.4			C-　67号単価表
計						

A-　12号　　1式当たり　　内訳書

スクラップ費

名　　称	規　　格	単　位	数　　量	単　　価	金　　額	摘　　要
鉄スクラップ	H4	t	0.175			
計						

B-　1号　　1式当たり　　明細書

一次造成工

名　称	規　格	単 位	数　量	単　価	金　額	摘　要
掘削		m^3	23			C-　1号単価表
路床盛土		m^3	80			C-　2号単価表
再生ｸﾗｯｼｬｰﾗﾝ	RC-40	m^3	55			
人力による築立(土羽)整形	粘性土	m^2	80			C-　3号単価表
計						

B-　2号　　1式当たり　　明細書

構造物土工

名　称	規　格	単 位	数　量	単　価	金　額	摘　要
床掘り		m³	108			C-　4号単価表
人力掘削(床掘)	粘性土･砂･砂質土･礫質土	m³	10			C-　5号単価表
埋戻し		m³	81			C-　6号単価表
人力盛土(埋戻し)+ﾀﾝﾊﾟ締固め	粘性土･砂･砂質土･礫質土	m³	10			C-　7号単価表
計						

B-　3号　　10m当たり　　明細書

Ｌ型擁壁工-1

H1000

名　称	規　格	単 位	数　量	単　価	金　額	摘　要
基礎砕石	RC-40, t=15cm	㎡	11.5			C-　9号単価表
型枠	無筋・鉄筋	㎡	21.2			C-　10号単価表
コンクリート	バックホウ 高炉B24-12-25	㎥	3.2			C-　11号単価表
鉄筋加工	鉄筋SD345 D13mm	t	0.185			C-　12号単価表
鉄筋組立(一般構造物)	鉄筋径：10～13mm	t	0.185			C-　13号単価表
目地板		㎡	0.32			C-　14号単価表
吸出し防止材設置		㎡	0.3			C-　15号単価表
硬質ポリ塩化ビニル管	ＶＰ75 一般管 4m/本	本	0.125			
計						
１ｍ当たり						

B-　4号　　10m当たり　　明細書

Ｌ型擁壁工-2

H927

名　称	規　格	単 位	数　量	単　価	金　額	摘　要
基礎砕石	RC-40, t=15cm	㎡	11.5			C-　9号単価表
型枠	無筋・鉄筋	㎡	19.8			C-　10号単価表
コンクリート	バックホウ 高炉B24-12-25	㎥	3.1			C-　11号単価表
鉄筋加工	鉄筋SD345 D13mm	t	0.182			C-　12号単価表
鉄筋組立(一般構造物)	鉄筋径：10～13mm	t	0.182			C-　13号単価表
目地板		㎡	0.31			C-　14号単価表
吸出し防止材設置		㎡	0.3			C-　15号単価表
硬質ポリ塩化ビニル管	ＶＰ75 一般管 4m/本	本	0.125			
計						
１ｍ当たり						

B-　5号　　10m当たり　　明細書

小型重力擁壁工

名　称	規　格	単 位	数　量	単　価	金　額	摘　要
基礎砕石	RC-40, t=15cm	㎡	4.5			C-　9号単価表
型枠	小型構造物	㎡	10.4			C-　16号単価表
コンクリート	小型構造物 バックホウ 高炉B18-8-25	㎥	1.3			C-　17号単価表
目地板		㎡	0.13			C-　14号単価表
吸出し防止材設置		㎡	0.15			C-　15号単価表
硬質ポリ塩化ビニル管	ＶＰ75 一般管 4m/本	本	0.105			
計						
１ｍ当たり						

B-　6号　　1式当たり　　明細書

低木植栽工

樹高60cm未満

名　称	規　格	単位	数　量	単　価	金　額	摘　要
アオキ	樹高0.4m×枝張0.3m×コンテナ径15cm	本	64			
アベリア	樹高0.4m×枝張0.3m×コンテナ径15cm	本	32			
シャリンバイ	樹高0.4m×枝張0.3m×コンテナ径15cm	本	76			
コムラサキシキブ	樹高0.5m×枝張0.3m×コンテナ径12cm	本	202			
ヒラドツツジ	樹高0.3m×枝張0.3m×コンテナ径15cm	本	202			
公園植栽工 植樹工(低木)	樹高60cm未満	本	576			C-　18号単価表
植栽割増費		式	1			
計						

B-　7号　　1式当たり　　明細書

地被類植栽工

名　称	規　格	単 位	数　量	単　価	金　額	摘　要
種子散布工		㎡	49			C-　19号単価表
植栽割増費		式	1			
計						

B-　8号　　1式当たり　　明細書

中低木移植工

名　称	規　格	単 位	数　量	単　価	金　額	摘　要
移植工(掘取)	中低木、樹高50cm未満、根巻なし	本	30			C-　20号単価表
公園植栽工 植樹工(低木)	樹高60cm未満	本	30			C-　18号単価表
移植工(掘取)	中低木、樹高200～300cm未満	本	18			C-　21号単価表
公園植栽工 植樹工(中木)	樹高 200～300cm未満	本	18			C-　22号単価表
公園植栽工 支柱撤去(中木)	生垣形 樹高 100cm以上	m	4.4			C-　23号単価表
公園植栽工 支柱設置(中木)	生垣形 樹高 100cm以上	m	5.6			C-　24号単価表
植栽割増費		式	1			
計						

B-　9号　　1式当たり　　明細書

植栽客土工

名　称	規　格	単 位	数　量	単　価	金　額	摘　要
植栽客土工	黒土	m^3	13			
人力盛土(埋戻し)	粘性土･砂･砂質土･礫質土	m^3	13			C-　25号単価表
計						

B-　10号　　10m当たり　　明細書

植栽ブロック工

名　　称	規　　格	単　位	数　　量	単　　価	金　　額	摘　　要
植栽ブロック	樹脂製370×300×90	本	27			
普通作業員		人				
計						
１ｍ当たり						

B-　11号　　10箇所当たり　　明細書

雨水排水管接続

VP150

名　　称	規　　格	単 位	数　　量	単　　価	金　　額	摘　　要
ｱｽﾌｧﾙﾄ削孔(コンクリート穿孔機)	削孔径範囲 160～180㎜未満	孔	10			C-　26号単価表
硬質ポリ塩化ビニル管継手	DV150 90°エルボ	個	10			
硬質塩化ビニル管設置工	管径150㎜	m	12			C-　27号単価表
計						
１箇所当たり						

B-　12号　　10基当たり　　明細書

雨水集水桝設置工

□450×500

名　　称	規　　格	単 位	数　　量	単　　価	金　　額	摘　　要
CD桝 底塊	□450用	個	10			
CD桝 側塊	□450用×300	個	10			
スリム縁塊	□450用×200 RBX450-ES2	個	10			
鋼製グレーチング蓋	ノンスリップ細目T-14 鎖付き	枚	10			
製品運賃	3tユニック車	式	1			
プレキャスト集水桝	据付 200kgを超え400kg以下	基	10			C-　28号単価表
計						
１基当たり						

B-　13号　　10本当たり　　明細書

東電引込み柱

名　　称	規　　格	単 位	数　　量	単　　価	金　　額	摘　　要
接地設置	D種接地	極	10			C-　29号単価表
基礎砕石	RC-40, t=10cm	㎡	2.8			C-　30号単価表
スパイラルダクト	φ500×0.5 直菅	m	9			
コンクリート	小型構造物 バックホウ 高炉B18-8-25	㎥	1.6			C-　17号単価表
防犯灯ポール	鋼製φ139.8-φ89.1×5m 溶融亜鉛めっきポリウレタン樹脂塗装	本	10			
道路照明灯建柱	H:GL8-12m W:350kg以下	基	10			C-　31号単価表
計						
１本当たり						

B-　14号　　10灯当たり　　明細書

LED防犯灯

名　　称	規　　格	単　位	数　　量	単　　価	金　　額	摘　　要
接地設置	D種接地	極	10			C-　29号単価表
基礎砕石	RC-40, t=10cm	㎡	2.8			C-　30号単価表
スパイラルダクト	φ500×0.5 直菅	m	9			
コンクリート	小型構造物 バックホウ 高炉B18-8-25	㎥	1.6			C-　17号単価表
防犯灯ポール	鋼製φ139.8-φ89.1×5m 溶融亜鉛めっきポリウレタン樹脂塗装	本	10			
防犯灯ポール付属品	角度調整金具	台	10			
防犯灯ポール付属品	照明用器具鋼管用バンド	本	20			
防犯灯ポール付属品	ジョイントユニット	台	10			
道路照明灯建柱	H:GL8-12m W:350kg以下	基	10			C-　31号単価表
LED防犯灯	10VA コンパクト形蛍光ランプFHP32W相当	灯	10			
照明器具取付		台	10			C-　32号単価表
計						
１灯当たり						

B-　15号　　10灯当たり　　明細書

LED太陽灯

名　　称	規　　格	単 位	数　　量	単　　価	金　　額	摘　　要
接地設置	D種接地	極	10			C-　29号単価表
基礎砕石	RC-40, t=10cm	㎡	6.4			C-　30号単価表
型枠	小型構造物	㎡	21.6			C-　16号単価表
コンクリート	小型構造物 バックホウ 高炉B18-8-25	㎥	3.2			C-　17号単価表
エキスパンドアンカー	M24×220ピッチ×L500	個	10			
LED太陽灯	SUSφ89.1×3.41m 14時間点灯 灯具含む	灯	10			
道路照明灯建柱	H:GL8-12m W:350kg以下	基	10			C-　31号単価表
照明器具取付		台	10			C-　32号単価表
計						
１灯当たり						

B-　16号　　10箇所当たり　　明細書

ハンドホール-1

□600×600 鋳鉄蓋R2K-60

名　称	規　格	単 位	数　量	単　価	金　額	摘　要
ハンドホール	□600×600 中耐圧R2K-60付き	基	10			
プレキャスト集水桝	据付 400kgを超え600kg以下	基	10			C-　33号単価表
計						
１箇所当たり						

B-　17号　　10箇所当たり　　明細書

ハンドホール-2

□600×600 鋳鉄蓋R8K-60

名　称	規　格	単 位	数　量	単　価	金　額	摘　要
ハンドホール	□600×600 中耐圧R2K-60付き	基	10			
ハンドホール蓋	R2K-60	基	-10			
ハンドホール蓋	R8K-60	基	10			
プレキャスト集水桝	据付 400kgを超え600kg以下	基	10			C-　33号単価表
計						
１箇所当たり						

B-　18号　　1式当たり　　明細書

電線工

名　　称	規　　格	単 位	数　　量	単　　価	金　　額	摘　　要
引込用ビニル絶縁電線	DV2mm2-2個より線 外径7.2mm	m	20			
屋外ビニル絶縁電線	CE3.5-2C 外径2.4mm	m	89			
引込線(DV)架空配線	15mm以下	径間	1			C-　34号単価表
管内配線	10mm以下	m	89			C-　35号単価表
波付硬質合成樹脂管(FEP)敷設	(構内地中) 50mm以下　敷設条数n=1	m	69			C-　36号単価表
埋設標識ｼｰﾄ敷設		m	69			C-　37号単価表
計						

B-　19号　　100㎡当たり　　明細書

アスファルト舗装工

名　　称	規　　格	単　位	数　　量	単　　価	金　　額	摘　　要
不陸整正		㎡	100			C-　38号単価表
下層路盤（車道・路肩部）		㎡	100			C-　39号単価表
表層（車道・路肩部）		㎡	100			C-　40号単価表
計						
1㎡当たり						

B-　20号　　100㎡当たり　　明細書

ゴムチップ舗装工

名　　称	規　　格	単 位	数　　量	単　　価	金　　額	摘　　要
不陸整正		㎡	100			C-　38号単価表
透水性アスファルト舗装	開粒度13 小型車	㎡	100			C-　41号単価表
ゴムチップ舗装（黒）	t=1cm材工共	㎡	100			
ゴムチップ舗装（カラー）	t=1cm材工共	㎡	100			
計						
１㎡当たり						

B-　21号　　100㎡当たり　　明細書

脱色アスファルト舗装工

名　　称	規　　格	単　位	数　　量	単　　価	金　　額	摘　　要
不陸整正		㎡	100			C-　38号単価表
透水性アスファルト舗装	開粒度13 小型車	㎡	100			C-　41号単価表
透水性自然石舗装	さなげ石6号 t=1cm材工	㎡	100			
計						
1㎡当たり						

B-　22号　　10m当たり　　明細書

縁石工

名　　称	規　　格	単　位	数　　量	単　　価	金　　額	摘　　要
地先境界ブロック		m	10			C-　42号単価表
計						
１ｍ当たり						

B-　23号　　1箇所当たり　　明細書

スロープ工

名　称	規　格	単 位	数　量	単　価	金　額	摘　要
基礎砕石	RC-40, t=15cm	㎡	3			C-　9号単価表
型枠	小型構造物	㎡	7.3			C-　16号単価表
コンクリート	小型構造物 バックホウ 高炉B18-8-25	㎥	0.87			C-　17号単価表
縞鋼板蓋	トレンチカバーCM-24 T-6 W=18.8kg	枚	4			
縞鋼板蓋	運送費	式	1			
蓋版設置工（Co製・鋼製）昼間	40kg超え170kg/枚以下 制約無	枚	4			C-　43号単価表
計						

B-　24号　　1式当たり　　明細書

区画線工

名　　称	規　　格	単 位	数　　量	単　　価	金　　額	摘　　要
区画線工 溶融式(手動) 昼間 豪雪補正無	実線 15cm 制約無,排水性舗装でない,未供用区間	m	260			C-　44号単価表
区画線工 溶融式(手動) 昼間 豪雪補正無	矢印・記号・文字15cm換算 制約無,排水性舗装でない,未供用区間	m	28.4			C-　45号単価表
計						

B-　25号　　10個当たり　　明細書

駐車ブロック工

120×180×600

名　　称	規　　格	単　位	数　　量	単　　価	金　　額	摘　　要
パーキングブロック	120×180×600 シール無し一般タイプ	個	10			
普通作業員		人				
計						
１個当たり						

B-　26号　　10基当たり　　明細書

車止め設置工

上下式 SUSφ114.3×H700

名　　称	規　　格	単 位	数　　量	単　　価	金　　額	摘　　要
基礎砕石	RC-40, t=10cm	㎡	1.6			C-　30号単価表
型枠	小型構造物	㎡	5			C-　16号単価表
コンクリート	小型構造物 人力 高炉B18-8-25	㎥	0.57			C-　46号単価表
車止めポスト設置	上下式 径114.3mm 高さ700mm SUS	本	10			C-　47号単価表
計						
１基当たり						

B-　27号　　10箇所当たり　　明細書

井戸閉塞桝工

名　　称	規　　格	単 位	数　　量	単　　価	金　　額	摘　　要
型枠	均しコンクリート	㎡	1.4			C-　48号単価表
コンクリート	小型構造物 人力 高炉B18-8-25	㎥	0.1			C-　46号単価表
CD桝 側塊	□300用×300	個	10			
CD桝 縁塊	□300用×100	個	10			
鋼製グレーチング蓋	ノンスリップ細目T-14 鎖付き	枚	10			
硬質ポリ塩化ビニル管	ＶＰ75 一般管 4m/本	本	0.5			
硬質ポリ塩化ビニル管継手	φ75 90° エルボDL	個	10			
プレキャスト集水桝	据付 80kgを超え200kg以下	基	10			C-　49号単価表
計						
１箇所当たり						

B-　28号　　10m当たり　　明細書

ネットフェンス設置工

H1800 既設再利用

名　称	規　格	単 位	数　量	単　価	金　額	摘　要
ﾌｪﾝｽ(金網柵)設置	胴縁取付け、H=1、800～2、100mm	m	10			C-　50号単価表
ﾌｪﾝｽ(金網柵)設置	支柱建込み、H=1、800～2、100mm	本	5			C-　51号単価表
ﾌｪﾝｽ(金網柵)設置	金網張立、H=1、800～2、100mm	m	10			C-　52号単価表
基礎砕石	RC-40, t=10cm	㎡	0.45			C-　30号単価表
計						
１ｍ当たり						

B-　29号　　10基当たり　　明細書

サイン工

1200×900×H2100

名　　称	規　　格	単 位	数　　量	単　　価	金　　額	摘　　要
基礎砕石	RC-40, t=10cm	㎡	7.2			C-　30号単価表
型枠	小型構造物	㎡	12			C-　16号単価表
コンクリート	小型構造物 バックホウ 高炉B18-8-25	㎥	3			C-　17号単価表
サイン	1200×900×H2100 アルミ複合板、アルミ押出形材	基	10			
サイン組立据付工		基	10			C-　53号単価表
計						
１基当たり						

B-　30号　　10m当たり　　明細書

目隠しフェンス設置工

H1800

名　　称	規　　格	単 位	数　　量	単　　価	金　　額	摘　　要
目隠しフェンス	H1800	m	10			
目隠しフェンス運搬費	H1800	m	10			
基礎砕石	RC-40, t=10cm	m^2	1.8			C-　30号単価表
型枠	小型構造物	m^2	6			C-　16号単価表
コンクリート	小型構造物 バックホウ 高炉B18-8-25	m^3	0.75			C-　17号単価表
目隠しフェンス組立	H1800 パネル2段張り	m	10			C-　54号単価表
計						
１m当たり						

B-　31号　　15m当たり　　明細書

土留鋼板工

H435 杭φ48.6×1000

名　称	規　格	単 位	数　量	単　価	金　額	摘　要
土留鋼板	0.6t×435×1815	枚	10			
土留鋼板用支柱	φ48.6×2.4t×1000	本	11			
土留鋼板用支柱キャップ	φ48.6パイプ用	個	11			
土留鋼板設置		m	15			C-　55号単価表
計						
１m当たり						

B-　32号　　10㎡当たり　　明細書

コンクリート間詰工

名　　称	規　　格	単 位	数　　量	単　　価	金　　額	摘　　要
基礎砕石	RC-40, t=10cm	㎡	10			C-　30号単価表
丸鉄線溶接金網	φ5×100×100	㎡	10			
コンクリート	小型構造物 バックホウ 高炉B18-8-25	㎥	1			C-　17号単価表
計						
1㎡当たり						

B-　33号　　10m当たり　　明細書

ネットフェンス撤去工

H1800 再利用撤去

名　　称	規　　格	単 位	数　　量	単　　価	金　　額	摘　　要
ﾌｪﾝｽ(金網柵)撤去	胴縁取付け､H=1､800～2､100mm	m	10			C-　56号単価表
ﾌｪﾝｽ(金網柵)撤去	支柱建込み､H=1､800～2､100mm	本	5			C-　57号単価表
ﾌｪﾝｽ(金網柵)撤去	金網張立､H=1､800～2､100mm	m	10			C-　58号単価表
計						
１ｍ当たり						

B-　34号　　1式当たり　　明細書

舗装版撤去工

名　　称	規　　格	単 位	数　　量	単　　価	金　　額	摘　　要
舗装版切断		m	12			C-　59号単価表
舗装版破砕積込（小規模土工）		m^2	65			C-　60号単価表
アスファルト塊運搬		m^3	2.6			C-　61号単価表
ゴムチップ舗装材	廃プラスチック類	m^3	0.26			
廃材処理料(東部地区)	ＡＳ殻	m^3	2.8			
計						

B-　35号　　1式当たり　　明細書

コンクリート廃材処理工

名　　称	規　　格	単　位	数　　量	単　　価	金　　額	摘　　要
構造物とりこわし工(機械施工) 昼間	鉄筋構造物 制約無,低騒音・低振動対策不要	m^3	0.13			C-　62号単価表
積込（コンクリート殻）		m^3	0.13			C-　63号単価表
殻運搬		m^3	0.13			C-　64号単価表
廃材処理料(東部地区)	有筋Ｃｏ殻	m^3	0.13			
計						

C-　1号　　1㎥当たり　　単価表

掘削

名　称	規　格	単 位	数　量	単　価	金　額	摘　要
掘削	土質:土砂 施工方法:上記以外(小規模) 施工数量:標準	㎥	1			施工P-01
計						

C-　1号単価表(施工P-01)　　積算単位:㎥　　標準単価:

掘削

土質:土砂、施工方法:上記以外(小規模)、施工数量:標準

	名　称　／　規　格	単位	構成比	単価(東京)	単　価	摘　要
機械K			27.65			
K1	ﾊﾞｯｸﾎｳ(ｸﾛｰﾗ型) 標準型 排対型(3次基準)	供/日	27.65			
K2						
K3						
K4						
K5						
労務R			61.34			
R1	運転手(特殊)	人	61.34			
R2						
R3						
R4						
R5						
材料Z			11.01			
Z1	軽 油／ﾊﾟﾄﾛｰﾙ給油	ℓ	11.01			
Z2						
Z3						
Z4						
Z5						
市場S						

P' =

$$\times \left\{ \left(\frac{27.65}{100} \times \text{----------} \right) \times \frac{27.65}{27.65} \right.$$

$$+ \left(\frac{61.34}{100} \times \text{----------} \right) \times \frac{61.34}{61.34}$$

$$+ \left(\frac{11.01}{100} \times \text{----------} \right) \times \frac{11.01}{11.01}$$

$$\left. + \frac{100-27.65-61.34-11.01}{100} \right\} =$$

C-　2号　　1㎥当たり　　単価表

路床盛土

名　称	規　格	単 位	数　量	単　価	金　額	摘　要
路床盛土	施工幅員:4.0m以上 施工数量:20,000m3未満 障害の有無:無し	㎥	1			施工P-01
計						

C-　2号単価表(施工P-01)　　積算単位:m³　　標準単価:

路床盛土

施工幅員:4.0m以上、施工数量:20,000m3未満、障害の有無:無し

	名　称　／　規　格	単位	構成比	単価(東京)	単　価	摘　要
機械K			16.67			
K1	ﾌﾞﾙﾄﾞｰｻﾞ(湿地)賃料／7t級(排出ｶﾞｽ対策型含む)	日	8.90			
K2	振動ﾛｰﾗ(土工用、ﾌﾗｯﾄ・ｼﾝｸﾞﾙﾄﾞﾗﾑ型)賃料／質量11～12ｔ(排出ｶﾞｽ対策型含む)	日	7.77			
K3						
K4						
K5						
労務R			65.56			
R1	運転手(特殊)	人	45.21			
R2	普通作業員	人	20.35			
R3						
R4						
R5						
材料Z			17.77			
Z1	軽　油／ﾊﾟﾄﾛｰﾙ給油	ℓ	17.77			
Z2						
Z3						
Z4						
Z5						
市場S						

$$
\begin{aligned}
P' = \ & \times \left\{ \left(\frac{8.90}{100} \times \text{----------} + \frac{7.77}{100} \times \text{----------} \right) \times \frac{16.67}{8.90+7.77} \right. \\
& + \left(\frac{45.21}{100} \times \text{----------} + \frac{20.35}{100} \times \text{----------} \right) \times \frac{65.56}{45.21+20.35} \\
& + \left(\frac{17.77}{100} \times \text{----------} \right) \times \frac{17.77}{17.77} \\
& \left. + \frac{100-16.67-65.56-17.77}{100} \right\} =
\end{aligned}
$$

C-　3号　　100㎡当たり　　単価表

人力による築立(土羽)整形

粘性土

名　称	規　格	単 位	数　量	単　価	金　額	摘　要
土木一般世話役		人				
普通作業員		人				
ﾗﾝﾏ運転費		日	0.8			F-　1号運転費
計						
1㎡当たり						

C-　4号　　1㎥当たり　　単価表

床掘り

名　称	規　格	単 位	数　量	単　価	金　額	摘　要
床掘り	土質:土砂 施工方法:上記以外(小規模)	㎥	1			施工P-01
計						

C-　4号単価表(施工P-01)　　積算単位:㎥　　標準単価:

床掘り

土質:土砂、施工方法:上記以外(小規模)

	名　称　／　規　格	単位	構成比	単価(東京)	単　価	摘　要
機械K			19.50			
K1	ﾊﾞｯｸﾎｳ(ｸﾛｰﾗ型) 後方超小旋回型 排対型(3次基準)	供/日	19.50			
K2						
K3						
K4						
K5						
労務R			73.36			
R1	運転手(特殊)	人	39.84			
R2	普通作業員	人	33.52			
R3						
R4						
R5						
材料Z			7.14			
Z1	軽 油／ﾊﾟﾄﾛｰﾙ給油	ℓ	7.14			
Z2						
Z3						
Z4						
Z5						
市場S						

P' =

$$\times \left\{ \left(\frac{19.50}{100} \times \text{----------} \right) \times \frac{19.50}{19.50} \right.$$

$$+ \left(\frac{39.84}{100} \times \text{----------} + \frac{33.52}{100} \times \text{----------} \right) \times \frac{73.36}{39.84+33.52}$$

$$+ \left(\frac{7.14}{100} \times \text{----------} \right) \times \frac{7.14}{7.14}$$

$$\left. + \frac{100-19.50-73.36-7.14}{100} \right\} =$$

C-　5号　　10㎥当たり　　単価表

人力掘削(床掘)

粘性土･砂･砂質土･礫質土

名　称	規　格	単 位	数　量	単　価	金　額	摘　要
普通作業員		人				
諸雑費		式	1			
計						
1㎥当たり						

C-　6号　　1㎥当たり　　単価表

埋戻し

名　称	規　格	単 位	数　量	単　価	金　額	摘　要
埋戻し	施工方法:上記以外(小規模)	㎥	1			施工P-01
計						

C-　6号単価表(施工P-01)　　積算単位:㎥　　標準単価:

埋戻し

施工方法:上記以外(小規模)

	名　称　／　規　格	単位	構成比	単価(東京)	単　価	摘　要
機械K			9.23			
K1	ﾊﾞｯｸﾎｳ(ｸﾛｰﾗ型) 後方超小旋回型 排対型(3次基準)	供/日	8.67			
K2	ﾀﾝﾊﾟ及びﾗﾝﾏ ﾗﾝﾏ	供/日	0.56			
K3						
K4						
K5						
労務R			86.75			
R1	普通作業員	人	49.78			
R2	特殊作業員	人	19.28			
R3	運転手(特殊)	人	17.69			
R4						
R5						
材料Z			4.02			
Z1	軽 油／ﾊﾟﾄﾛｰﾙ給油	ℓ	3.17			
Z2	ｶﾞｿﾘﾝ／ﾚｷﾞｭﾗｰ,ｽﾀﾝﾄﾞ渡し	ℓ	0.85			
Z3						
Z4						
Z5						
市場S						

$$
\begin{aligned}
P' = \; & \times \left\{ \left(\frac{8.67}{100} \times \text{----------} + \frac{0.56}{100} \times \text{----------} \right) \times \frac{9.23}{8.67+0.56} \right. \\
& + \left(\frac{49.78}{100} \times \text{----------} + \frac{19.28}{100} \times \text{----------} + \frac{17.69}{100} \times \text{----------} \right) \times \frac{86.75}{49.78+19.28+17.69} \\
& + \left(\frac{3.17}{100} \times \text{----------} + \frac{0.85}{100} \times \text{----------} \right) \times \frac{4.02}{3.17+0.85} \\
& \left. + \frac{100-9.23-86.75-4.02}{100} \right\} =
\end{aligned}
$$

C-　7号　　10㎥当たり　　単価表

人力盛土(埋戻し)+ﾀﾝﾊﾟ締固め

粘性土･砂･砂質土･礫質土

名　称	規　格	単 位	数　量	単　価	金　額	摘　要
普通作業員		人				
ﾀﾝﾊﾟ締固め工		㎥	10			C-　8号単価表
計						
1㎥当たり						

C-　8号　　100㎥当たり　　単価表

ﾀﾝﾊﾟ締固め工

名　称	規　格	単 位	数　量	単　価	金　額	摘　要
普通作業員		人				
ﾗﾝﾏ運転費		日	3			F-　1号運転費
計						
1㎥当たり						

C-　9号　　1㎡当たり　　単価表

基礎砕石

RC-40, t=15cm

名　称	規　格	単 位	数　量	単　価	金　額	摘　要
基礎砕石	砕石の厚さ:12.5cmを超え17.5cm以下	㎡	1			施工P-01
計						

C-　9号単価表(施工P-01)　　積算単位:㎡　　標準単価:

基礎砕石

砕石の厚さ:12.5cmを超え17.5cm以下

	名称／規格	単位	構成比	単価(東京)	単価	摘要
機械K			4.85			
K1	ﾊﾞｯｸﾎｳ(ｸﾛｰﾗ､標準)賃料／山積0.8㎥(平積0.6㎥)(排出ｶﾞｽ対策型含む)	日	4.82			
K2						
K3						
K4						
K5						
労務R			75.15			
R1	普通作業員	人	36.15			
R2	特殊作業員	人	15.29			
R3	運転手(特殊)	人	14.16			
R4	土木一般世話役	人	9.03			
R5						
材料Z			20.00			
Z1	再生ｸﾗｯｼｬｰﾗﾝ／RC-40	㎥	15.16			
Z2	軽 油／ﾊﾟﾄﾛｰﾙ給油	ℓ	4.81			
Z3						
Z4						
Z5						
市場S						

$$
\begin{aligned}
P' = \; & \times \left\{ \left(\frac{4.82}{100} \times \text{----------} \right) \times \frac{4.85}{4.82} \right. \\
& + \left(\frac{36.15}{100} \times \text{----------} + \frac{15.29}{100} \times \text{----------} + \frac{14.16}{100} \times \text{----------} + \frac{9.03}{100} \times \text{----------} \right) \times \frac{75.15}{36.15+15.29+14.16+9.03} \\
& + \left(\frac{15.16}{100} \times \text{----------} + \frac{4.81}{100} \times \text{----------} \right) \times \frac{20.00}{15.16+4.81} \\
& \left. + \frac{100-4.85-75.15-20.00}{100} \right\} =
\end{aligned}
$$

C-　10号　　1㎡当たり　　単価表

型枠

無筋・鉄筋

名　称	規　格	単 位	数　量	単　価	金　額	摘　要
型枠	型枠の種類:一般型枠 構造物の種類:鉄筋・無筋構造物	㎡	1			施工P-01
計						

C-　10号単価表(施工P-01)　　積算単位:㎡　　標準単価:

型枠

型枠の種類:一般型枠、構造物の種類:鉄筋・無筋構造物

	名　称　／　規　格	単位	構成比	単価(東京)	単　価	摘　要
機械K						
K1						
K2						
K3						
K4						
K5						
労務R			100.00			
R1	型わく工	人	46.74			
R2	普通作業員	人	25.15			
R3	土木一般世話役	人	9.42			
R4						
R5						
材料Z						
Z1						
Z2						
Z3						
Z4						
Z5						
市場S						

P' =

× {

+ $\left(\frac{46.74}{100}\times\text{----------} + \frac{25.15}{100}\times\text{----------} + \frac{9.42}{100}\times\text{----------}\right) \times \frac{100}{46.74+25.15+9.42}$

+

+ $\frac{100-100}{100}$ } =

C-　11号　　1㎥当たり　　単価表

コンクリート

バックホウ 高炉B24-12-25

名　称	規　格	単 位	数　量	単　価	金　額	摘　要
コンクリート	構造物種別:無筋・鉄筋構造物 打設工法:ﾊﾞｯｸﾎｳ(ｸﾚｰﾝ機能付)打設 ｺﾝｸﾘｰﾄ規格:24-12-25(20)(高炉)	㎥	1			施工P-01
	養生工の種類:一般養生					
計						

C-　11号単価表(施工P-01)　　積算単位:㎥　　標準単価:

コンクリート

構造物種別:無筋・鉄筋構造物、打設工法:ﾊﾞｯｸﾎｳ(ｸﾚｰﾝ機能付)打設、ｺﾝｸﾘｰﾄ規格:24-12-25(20)(高炉)、養生工の種類:一般養生

	名　称　／　規　格	単位	構成比	単価(東京)	単　価	摘　要
機械K			3.34			
K1	ﾊﾞｯｸﾎｳ(ｸﾛｰﾗ、標準、ｸﾚｰﾝ機能付き)賃料／山積0.8㎥(平積0.6㎥)2.9t吊(排出ｶﾞｽ対策型含む)	日	3.16			
K2						
K3						
K4						
K5						
労務R			35.09			
R1	特殊作業員	人	10.14			
R2	普通作業員	人	9.43			
R3	土木一般世話役	人	7.01			
R4	運転手(特殊)	人	6.44			
R5						
材料Z			61.57			
Z1	生ｺﾝｸﾘｰﾄ(高炉ｾﾒﾝﾄ)／21-12-25(20),W/C指定無し	㎥	59.79			
Z2	軽 油／ﾊﾟﾄﾛｰﾙ給油	ℓ	1.68			
Z3						
Z4						
Z5						
市場S						

P' =

$$\times \left\{ \left(\frac{3.16}{100} \times \text{----------} \right) \times \frac{3.34}{3.16} \right.$$

$$+ \left(\frac{10.14}{100} \times \text{----------} + \frac{9.43}{100} \times \text{----------} + \frac{7.01}{100} \times \text{----------} + \frac{6.44}{100} \times \text{----------} \right) \times \frac{35.09}{10.14+9.43+7.01+6.44}$$

$$+ \left(\frac{59.79}{100} \times \text{----------} + \frac{1.68}{100} \times \text{----------} \right) \times \frac{61.57}{59.79+1.68}$$

$$\left. + \frac{100-3.34-35.09-61.57}{100} \right\} =$$

C-　12号　　1ｔ当たり　　単価表

鉄筋加工

鉄筋SD345 D13mm

名　　称	規　　格	単 位	数　　量	単　　価	金　　額	摘　　要
土木一般世話役		人				
鉄筋工		人				
普通作業員		人				
ﾗﾌﾃﾚｰﾝｸﾚｰﾝ(油圧伸縮ｼﾞﾌﾞ型)賃料	25ｔ吊(排出ｶﾞｽ対策型含む)	日				
鉄筋ｺﾝｸﾘｰﾄ用棒鋼	SD345 D13	ｔ	1.03			
諸雑費		式	1			
計						

C-　13号　　1ｔ当たり　　単価表

鉄筋組立(一般構造物)

鉄筋径：10～13mm

名　称	規　格	単 位	数　量	単　価	金　額	摘　要
土木一般世話役		人				
鉄筋工		人				
普通作業員		人				
ﾗﾌﾃﾚｰﾝｸﾚｰﾝ(油圧伸縮ｼﾞﾌﾞ型)賃料	25ｔ吊(排出ｶﾞｽ対策型含む)	日				
諸雑費		式	1			
計						

C-　14号　　1㎡当たり　　単価表

目地板

名　　称	規　　格	単　位	数　　量	単　　価	金　　額	摘　　要
目地板	1工事当り使用量:30m2未満	㎡	1			施工P-01
計						

C-　14号単価表(施工P-01)　　積算単位:㎡　　標準単価:

目地板

1工事当り使用量:30m2未満

	名　称　／　規　格	単位	構成比	単価(東京)	単　価	摘　要
機械K						
K1						
K2						
K3						
K4						
K5						
労務R			64.44			
R1	普通作業員	人	47.50			
R2	土木一般世話役	人	16.62			
R3						
R4						
R5						
材料Z			35.56			
Z1	瀝青繊維質目地板／厚10㎜	㎡	35.56			
Z2						
Z3						
Z4						
Z5						
市場S						

$$P' = \times \left\{ + \left(\frac{47.50}{100} \times \text{----------} + \frac{16.62}{100} \times \text{----------} \right) \times \frac{64.44}{47.50+16.62} + \left(\frac{35.56}{100} \times \text{----------} \right) \times \frac{35.56}{35.56} + \frac{100-64.44-35.56}{100} \right\} =$$

C-　15号　　1㎡当たり　　単価表

吸出し防止材設置

名　　称	規　　格	単　位	数　　量	単　　価	金　　額	摘　　要
吸出し防止材設置		㎡	1			施工P-01
計						

C-　15号単価表(施工P-01)　　積算単位:㎡　　標準単価:

吸出し防止材設置

	名　称　／　規　格	単位	構成比	単価(東京)	単　価	摘　要
機械K						
K1						
K2						
K3						
K4						
K5						
労務R			23.04			
R1	普通作業員	人	19.61			
R2	土木一般世話役	人	3.43			
R3						
R4						
R5						
材料Z			76.96			
Z1	吸出し防止材／合繊不織布 t=10mm 9.8kN/m	㎡	76.96			
Z2						
Z3						
Z4						
Z5						
市場S						

P' =

$$\times \left\{ + \left(\frac{19.61}{100} \times \text{----------} + \frac{3.43}{100} \times \text{----------} \right) \times \frac{23.04}{19.61+3.43} + \left(\frac{76.96}{100} \times \text{----------} \right) \times \frac{76.96}{76.96} + \frac{100-23.04-76.96}{100} \right\} =$$

C-　16号　　1㎡当たり　　単価表

型枠

小型構造物

名　称	規　格	単 位	数　量	単　価	金　額	摘　要
型枠	型枠の種類:一般型枠 構造物の種類:小型構造物	㎡	1			施工P-01
計						

C-　16号単価表(施工P-01)　　積算単位:㎡　　標準単価:

型枠

型枠の種類:一般型枠、構造物の種類:小型構造物

	名　称　／　規　格	単位	構成比	単価(東京)	単　価	摘　要
機械K						
K1						
K2						
K3						
K4						
K5						
労務R			100.00			
R1	型わく工	人	44.38			
R2	普通作業員	人	30.83			
R3	土木一般世話役	人	11.75			
R4						
R5						
材料Z						
Z1						
Z2						
Z3						
Z4						
Z5						
市場S						

P' =

$$\times \left\{ + \left(\frac{44.38}{100} \times \text{----------} + \frac{30.83}{100} \times \text{----------} + \frac{11.75}{100} \times \text{----------} \right) \times \frac{100}{44.38+30.83+11.75} + \frac{100-100}{100} \right\} =$$

C-　17号　　1㎥当たり　　単価表

コンクリート

小型構造物 バックホウ 高炉B18-8-25

名　　称	規　　格	単 位	数　　量	単　　価	金　　額	摘　　要
コンクリート	構造物種別:小型構造物 打設工法:ﾊﾞｯｸﾎｳ(ｸﾚｰﾝ機能付)打設 ｺﾝｸﾘｰﾄ規格:24-12-25(20)(高炉)	㎥	1			施工P-01
	養生工の種類:一般養生					
計						

C-　17号単価表(施工P-01)　　積算単位:㎥　　標準単価:

コンクリート

構造物種別:小型構造物、打設工法:ﾊﾞｯｸﾎｳ(ｸﾚｰﾝ機能付)打設、ｺﾝｸﾘｰﾄ規格:24-12-25(20)(高炉)、養生工の種類:一般養生

名称／規格		単位	構成比	単価(東京)	単価	摘要
機械K			3.26			
K1	ﾊﾞｯｸﾎｳ(ｸﾛｰﾗ、標準、ｸﾚｰﾝ機能付き)賃料／山積0.8㎥(平積0.6㎥)2.9t吊(排出ｶﾞｽ対策型含む)	日	3.08			
K2						
K3						
K4						
K5						
労務R			37.29			
R1	普通作業員	人	11.03			
R2	特殊作業員	人	9.88			
R3	土木一般世話役	人	7.66			
R4	運転手(特殊)	人	6.28			
R5						
材料Z			59.45			
Z1	生ｺﾝｸﾘｰﾄ(高炉ｾﾒﾝﾄ)／18-8-25(20),W/C指定無し	㎥	57.72			
Z2	軽 油／ﾊﾟﾄﾛｰﾙ給油	ℓ	1.64			
Z3						
Z4						
Z5						
市場S						

$$
\begin{aligned}
P' = \ & \times \left\{ \left(\frac{3.08}{100} \times \text{----------} \right) \times \frac{3.26}{3.08} \right. \\
& + \left(\frac{11.03}{100} \times \text{----------} + \frac{9.88}{100} \times \text{----------} + \frac{7.66}{100} \times \text{----------} + \frac{6.28}{100} \times \text{----------} \right) \times \frac{37.29}{11.03+9.88+7.66+6.28} \\
& + \left(\frac{57.72}{100} \times \text{----------} + \frac{1.64}{100} \times \text{----------} \right) \times \frac{59.45}{57.72+1.64} \\
& \left. + \frac{100-3.26-37.29-59.45}{100} \right\} =
\end{aligned}
$$

C-　18号　　1本当たり　　単価表

公園植栽工 植樹工(低木)

樹高60cm未満

名　　称	規　　格	単 位	数　　量	単　　価	金　　額	摘　　要
植樹工（低木）	樹高60cm未満	本	1			
計						

C-　19号　　1㎡当たり　　単価表

種子散布工

名　　称	規　　格	単　位	数　　量	単　　価	金　　額	摘　　要
種子散布工		㎡	1			
計						

C-　20号　　100本当たり　　単価表

移植工(掘取)

中低木、樹高50cm未満、根巻なし

名　称	規　格	単　位	数　量	単　価	金　額	摘　要
土木一般世話役		人				
造園工		人				
普通作業員		人				
計						
１本当たり						

C-　21号　　100本当たり　　単価表

移植工(掘取)

中低木、樹高200～300cm未満

名　称	規　格	単　位	数　量	単　価	金　額	摘　要
土木一般世話役		人				
造園工		人				
普通作業員		人				
諸雑費		式	1			
計						
１本当たり						

C-　22号　　1本当たり　　単価表

公園植栽工 植樹工(中木)

樹高 200～300cm未満

名　称	規　格	単 位	数　量	単　価	金　額	摘　要
公園植栽工 植樹工（中木）	樹高200～300cm未満	本	1			
計						

C-　23号　　2m当たり　　単価表

公園植栽工 支柱撤去(中木)

生垣形 樹高 100cm以上

名　　称	規　　格	単 位	数　　量	単　　価	金　　額	摘　　要
公園植栽工 支柱設置（中木）	生垣形 樹高100cm以上	m	1			
計						
１ｍ当たり						

C-　24号　　1m当たり　　単価表

公園植栽工 支柱設置(中木)

生垣形 樹高 100cm以上

名　称	規　格	単 位	数　量	単　価	金　額	摘　要
公園植栽工 支柱設置（中木）	生垣形 樹高100cm以上	m	1			
計						

C-　25号　　10㎥当たり　　単価表

人力盛土(埋戻し)

粘性土･砂･砂質土･礫質土

名　　称	規　　格	単　位	数　　量	単　　価	金　　額	摘　　要
普通作業員		人				
計						
1㎥当たり						

C-　26号　　100孔当たり　　単価表

ｱｽﾌｧﾙﾄ削孔（コンクリート穿孔機）

削孔径範囲 160～180㎜未満

名　称	規　格	単 位	数　量	単　価	金　額	摘　要
土木一般世話役		人				
特殊作業員		人				
普通作業員		人				
ﾀﾞｲﾔﾓﾝﾄﾞﾋﾞｯﾄ	φ180㎜ ｽﾀﾝﾀﾞｰﾄﾞ	個	2			
ｺﾝｸﾘｰﾄ穿孔機運転費	電動式ｺｱﾎﾞｰﾘﾝｸﾞﾏｼﾝ	日	2.6			F-　2号運転費
諸雑費		式	1			
計						
１孔当たり						

C-　27号　　1m当たり　　単価表

硬質塩化ビニル管設置工

管径150㎜

名　　称	規　　格	単　位	数　　量	単　　価	金　　額	摘　　要
硬質塩化ビニル管設置工	管径１５０㎜	m	1			
計						

C-　28号　　1基当たり　　単価表

プレキャスト集水桝

据付 200kgを超え400kg以下

名　称	規　格	単 位	数　量	単　価	金　額	摘　要
プレキャスト集水桝	作業区分:据付 製品質量(kg/基):200kgを超え400kg以下 基礎砕石の有無:有り	基	1			施工P-01
計						

C-　28号単価表(施工P-01)　　積算単位:基　　標準単価:

プレキャスト集水桝

作業区分:据付、製品質量(kg/基):200kgを超え400kg以下、基礎砕石の有無:有り

	名　称　／　規　格	単位	構成比	単価(東京)	単　価	摘　要
機械K			11.60			
K1	ﾊﾞｯｸﾎｳ(ｸﾛｰﾗ、標準、ｸﾚｰﾝ機能付き)賃料／山積0.28m³(平積0.2m³)1.7t吊(排出ｶﾞｽ対策型含む)	日	9.36			
K2						
K3						
K4						
K5						
労務R			85.02			
R1	運転手(特殊)	人	37.54			
R2	普通作業員	人	16.48			
R3	土木一般世話役	人	9.96			
R4	特殊作業員	人	4.59			
R5						
材料Z			3.38			
Z1	軽　油／ﾊﾟﾄﾛｰﾙ給油	ℓ	2.73			
Z2						
Z3						
Z4						
Z5						
市場S						

$$
\begin{aligned}
P' = \ & \times \left\{ \left(\frac{9.36}{100} \times \text{----------} \right) \times \frac{11.60}{9.36} \right. \\
& + \left(\frac{37.54}{100} \times \text{----------} + \frac{16.48}{100} \times \text{----------} + \frac{9.96}{100} \times \text{----------} + \frac{4.59}{100} \times \text{----------} \right) \times \frac{85.02}{37.54+16.48+9.96+4.59} \\
& + \left(\frac{2.73}{100} \times \text{----------} \right) \times \frac{3.38}{2.73} \\
& \left. + \frac{100-11.60-85.02-3.38}{100} \right\} =
\end{aligned}
$$

C-　29号　　1極当たり　　単価表

接地設置

D種接地

名　　称	規　　格	単　位	数　　量	単　　価	金　　額	摘　　要
電　工		人				
普通作業員		人				
諸雑費		式	1			
計						

C-　30号　　1㎡当たり　　単価表

基礎砕石

RC-40, t=10cm

名　称	規　格	単 位	数　量	単　価	金　額	摘　要
基礎砕石	砕石の厚さ:7.5cmを超え12.5cm以下	㎡	1			施工P-01
計						

C-　30号単価表(施工P-01)　　積算単位:㎡　　標準単価:

基礎砕石

砕石の厚さ:7.5cmを超え12.5cm以下

	名　称　／　規　格	単位	構成比	単価(東京)	単　価	摘　要
機械K			5.11			
K1	ﾊﾞｯｸﾎｳ(ｸﾛｰﾗ､標準)賃料／山積0.8㎥(平積0.6㎥)(排出ｶﾞｽ対策型含む)	日	5.08			
K2						
K3						
K4						
K5						
労務R			79.15			
R1	普通作業員	人	38.07			
R2	特殊作業員	人	16.10			
R3	運転手(特殊)	人	14.92			
R4	土木一般世話役	人	9.51			
R5						
材料Z			15.74			
Z1	再生ｸﾗｯｼｬｰﾗﾝ／RC-40	㎥	10.65			
Z2	軽　油／ﾊﾟﾄﾛｰﾙ給油	ℓ	5.06			
Z3						
Z4						
Z5						
市場S						

$$
\begin{aligned}
P' = \; & \times \left\{ \left(\frac{5.08}{100} \times \text{----------} \right) \times \frac{5.11}{5.08} \right. \\
& + \left(\frac{38.07}{100} \times \text{----------} + \frac{16.10}{100} \times \text{----------} + \frac{14.92}{100} \times \text{----------} + \frac{9.51}{100} \times \text{----------} \right) \times \frac{79.15}{38.07+16.10+14.92+9.51} \\
& + \left(\frac{10.65}{100} \times \text{----------} + \frac{5.06}{100} \times \text{----------} \right) \times \frac{15.74}{10.65+5.06} \\
& \left. + \frac{100-5.11-79.15-15.74}{100} \right\} =
\end{aligned}
$$

C-　31号　　10基当たり　　単価表

道路照明灯建柱

H:GL8-12m W:350kg以下

名　称	規　格	単 位	数　量	単　価	金　額	摘　要
電　工		人				
普通作業員		人				
ﾄﾗｯｸｸﾚｰﾝ(油圧伸縮ｼﾞﾌﾞ型)賃料	4.9ｔ吊	日				
諸雑費		式	1			
計						
1基当たり						

C-　32号　　10台当たり　　単価表

照明器具取付

名　　称	規　　格	単　位	数　　量	単　　価	金　　額	摘　　要
電　工		人				
普通作業員		人				
高所作業車運転費	ﾄﾗｯｸ架装ﾘﾌﾄ･伸縮ﾌﾞｰﾑ・ﾊﾞｽｹｯﾄ型	hr	9			F-　3号運転費
諸雑費		式	1			
計						
１台当たり						

C-　33号　　1基当たり　　単価表

プレキャスト集水桝

据付 400kgを超え600kg以下

名　称	規　格	単 位	数　量	単　価	金　額	摘　要
プレキャスト集水桝	作業区分:据付 製品質量(kg/基):400kgを超え600kg以下 基礎砕石の有無:有り	基	1			施工P-01
計						

C-　33号単価表(施工P-01)　　積算単位:基　　標準単価:

プレキャスト集水桝

作業区分:据付、製品質量(kg/基):400kgを超え600kg以下、基礎砕石の有無:有り

	名　称　／　規　格	単位	構成比	単価(東京)	単　価	摘　要
機械K			9.54			
K1	ﾊﾞｯｸﾎｳ(ｸﾛｰﾗ、標準、ｸﾚｰﾝ機能付き)賃料／山積0.28m³(平積0.2m³)1.7t吊(排出ｶﾞｽ対策型含む)	日	7.70			
K2						
K3						
K4						
K5						
労務R			87.69			
R1	運転手(特殊)	人	30.93			
R2	普通作業員	人	23.73			
R3	土木一般世話役	人	12.29			
R4	特殊作業員	人	3.78			
R5						
材料Z			2.77			
Z1	軽　油／ﾊﾟﾄﾛｰﾙ給油	ℓ	2.24			
Z2						
Z3						
Z4						
Z5						
市場S						

$$
\begin{aligned}
P' = \ & \times \left\{ \left(\frac{7.70}{100} \times \text{----------} \right) \times \frac{9.54}{7.70} \right. \\
& + \left(\frac{30.93}{100} \times \text{----------} + \frac{23.73}{100} \times \text{----------} + \frac{12.29}{100} \times \text{----------} + \frac{3.78}{100} \times \text{----------} \right) \times \frac{87.69}{30.93+23.73+12.29+3.78} \\
& + \left(\frac{2.24}{100} \times \text{----------} \right) \times \frac{2.77}{2.24} \\
& \left. + \frac{100-9.54-87.69-2.77}{100} \right\} =
\end{aligned}
$$

C-　34号　　1径間当たり　　単価表

引込線(DV)架空配線

15mm以下

名　　称	規　　格	単　位	数　　量	単　　価	金　　額	摘　　要
電　工		人				
諸雑費		式	1			
計						

C-　35号　　100m当たり　　単価表

管内配線

10㎜以下

名　　称	規　　格	単　位	数　　量	単　　価	金　　額	摘　　要
電　工		人				
計						
１ｍ当たり						

C-　36号　　100m当たり　　単価表

波付硬質合成樹脂管(FEP)敷設

（構内地中）50㎜以下　敷設条数n=1

名　　称	規　　格	単　位	数　　量	単　　価	金　　額	摘　　要
電　工		人				
計						
１ｍ当たり						

C-　37号　　100m当たり　　単価表

埋設標識シート敷設

名　　称	規　　格	単　位	数　　量	単　　価	金　　額	摘　　要
電　工		人				
計						
１ｍ当たり						

C-　38号　　1㎡当たり　　単価表

不陸整正

名　　称	規　　格	単　位	数　　量	単　　価	金　　額	摘　　要
不陸整正	補足材料の有無:無し	㎡	1			施工P-01
計						

C-　38号単価表(施工P-01)　　積算単位:㎡　　標準単価:

不陸整正

補足材料の有無:無し

	名　称　／　規　格	単位	構成比	単価(東京)	単　価	摘　要
機械K			20.65			
K1	ﾓｰﾀｸﾞﾚｰﾀﾞ 土工用 排対型(2014年規制)	供/日	16.56			
K2	ﾛｰﾄﾞﾛｰﾗ(ﾏｶﾀﾞﾑ)賃料／質量 10～12ｔ(排出ｶﾞｽ対策型含む)	日	2.07			
K3	ﾀｲﾔﾛｰﾗ(普通型)賃料／質量 13～14ｔ(排出ｶﾞｽ対策型含む)	日	2.02			
K4						
K5						
労務R			72.60			
R1	運転手(特殊)	人	35.73			
R2	普通作業員	人	14.71			
R3	特殊作業員	人	11.49			
R4	土木一般世話役	人	10.67			
R5						
材料Z			6.75			
Z1	軽 油／ﾊﾟﾄﾛｰﾙ給油	ℓ	6.75			
Z2						
Z3						
Z4						
Z5						
市場S						

$$
\begin{aligned}
P' = \ & \times \left\{ \left(\frac{16.56}{100} \times \text{----------} + \frac{2.07}{100} \times \text{----------} + \frac{2.02}{100} \times \text{----------} \right) \times \frac{20.65}{16.56+2.07+2.02} \right. \\
& + \left(\frac{35.73}{100} \times \text{----------} + \frac{14.71}{100} \times \text{----------} + \frac{11.49}{100} \times \text{----------} + \frac{10.67}{100} \times \text{----------} \right) \times \frac{72.60}{35.73+14.71+11.49+10.67} \\
& + \left(\frac{6.75}{100} \times \text{----------} \right) \times \frac{6.75}{6.75} \\
& \left. + \frac{100-20.65-72.60-6.75}{100} \right\} =
\end{aligned}
$$

C-　39号　　1㎡当たり　　単価表

下層路盤（車道・路肩部）

名　　称	規　　格	単　位	数　　量	単　　価	金　　額	摘　　要
下層路盤（車道・路肩部）	全仕上り厚:実数入力 施工区分:1層施工	㎡	1			施工P-01
計						

C-　39号単価表(施工P-01)　　積算単位:㎡　　標準単価:

下層路盤（車道・路肩部）　　入力数量: 150mm

全仕上り厚:実数入力、施工区分:1層施工

	名　称　／　規　格	単位	構成比	単価(東京)	単　価	摘　要
機械K			5.50			
K1	ﾓｰﾀｸﾞﾚｰﾀﾞ 土工用 排対型(2014年規制)	供/日	3.81			
K2	ﾛｰﾄﾞﾛｰﾗ(ﾏｶﾀﾞﾑ)賃料／質量 10～12ｔ(排出ｶﾞｽ対策型含む)	日	0.47			
K3	ﾀｲﾔﾛｰﾗ(普通型)賃料／質量 13～14ｔ(排出ｶﾞｽ対策型含む)	日	0.46			
K4						
K5						
労務R			18.62			
R1	運転手(特殊)	人	8.20			
R2	普通作業員	人	3.00			
R3	特殊作業員	人	2.68			
R4	土木一般世話役	人	2.17			
R5						
材料Z			75.88			
Z1	再生ｸﾗｯｼｬｰﾗﾝ／RC-40	㎥	74.09			
Z2	軽 油／ﾊﾟﾄﾛｰﾙ給油	ℓ	1.55			
Z3						
Z4						
Z5						
市場S						

$$
\begin{aligned}
P' = \ & \times \left\{ \left(\frac{3.81}{100} \times \text{----------} + \frac{0.47}{100} \times \text{----------} + \frac{0.46}{100} \times \text{----------} \right) \times \frac{5.50}{3.81+0.47+0.46} \right. \\
& + \left(\frac{8.20}{100} \times \text{----------} + \frac{3.00}{100} \times \text{----------} + \frac{2.68}{100} \times \text{----------} + \frac{2.17}{100} \times \text{----------} \right) \times \frac{18.62}{8.20+3.00+2.68+2.17} \\
& + \left(\frac{74.09}{100} \times \text{----------} + \frac{1.55}{100} \times \text{----------} \right) \times \frac{75.88}{74.09+1.55} \\
& \left. + \frac{100-5.50-18.62-75.88}{100} \right\} =
\end{aligned}
$$

C-　40号　　1㎡当たり　　単価表

表層（車道・路肩部）

名　　称	規　　格	単　位	数　　量	単　　価	金　　額	摘　　要
表層（車道・路肩部）	平均幅員:3.0m超 1層当り平均仕上り厚:実数入力 材料:密粒度ｱｽｺﾝ(20)	㎡	1			施工P-01
	瀝青材料種類:ﾌﾟﾗｲﾑｺｰﾄ PK-3					
計						

C-　40号単価表(施工P-01)　　積算単位:㎡　　標準単価:

表層（車道・路肩部）　　入力数量: 40mm

平均幅員:3.0m超、1層当り平均仕上り厚:実数入力、材料:密粒度ｱｽｺﾝ(20)、瀝青材料種類:ﾌﾟﾗｲﾑｺｰﾄ PK-3

	名　称　／　規　格	単位	構成比	単価(東京)	単　価	摘　要
機械K			1.32			
K1	ｱｽﾌｧﾙﾄﾌｨﾆｯｼｬ賃料／ﾎｲｰﾙ型、舗装幅2.3～6.0m	日	0.84			
K2	ﾀｲﾔﾛｰﾗ(普通型)賃料／質量 13～14ｔ(排出ｶﾞｽ対策型含む)	日	0.13			
K3	ﾛｰﾄﾞﾛｰﾗ(ﾏｶﾀﾞﾑ)賃料／質量 10～12ｔ(排出ｶﾞｽ対策型含む)	日	0.13			
K4						
K5						
労務R			10.25			
R1	普通作業員	人	3.69			
R2	運転手(特殊)	人	2.07			
R3	特殊作業員	人	2.05			
R4	土木一般世話役	人	0.73			
R5						
材料Z			88.43			
Z1	再生ｱｽﾌｧﾙﾄ混合物／再生密粒度ｱｽｺﾝ(13)	t	80.48			
Z2	ｱｽﾌｧﾙﾄ乳剤／PK-3 ﾌﾟﾗｲﾑｺｰﾄ用	ℓ	7.39			
Z3	軽 油／ﾊﾟﾄﾛｰﾙ給油	ℓ	0.47			
Z4						
Z5						
市場S						

$$
\begin{aligned}
P' = \ & \times \left\{ \left(\frac{0.84}{100} \times \text{----------} + \frac{0.13}{100} \times \text{----------} + \frac{0.13}{100} \times \text{----------} \right) \times \frac{1.32}{0.84+0.13+0.13} \right. \\
& + \left(\frac{3.69}{100} \times \text{----------} + \frac{2.07}{100} \times \text{----------} + \frac{2.05}{100} \times \text{----------} + \frac{0.73}{100} \times \text{----------} \right) \times \frac{10.25}{3.69+2.07+2.05+0.73} \\
& + \left(\frac{80.48}{100} \times \text{----------} + \frac{7.39}{100} \times \text{----------} + \frac{0.47}{100} \times \text{----------} \right) \times \frac{88.43}{80.48+7.39+0.47} \\
& \left. + \frac{100-1.32-10.25-88.43}{100} \right\} =
\end{aligned}
$$

C-　41号　　1㎡当たり　　単価表

透水性アスファルト舗装

開粒度13 小型車

名　称	規　格	単 位	数　量	単　価	金　額	摘　要
透水性アスファルト舗装	平均幅員:2.4m以上 1層当り平均仕上り厚:実数入力 材料:開粒度ｱｽｺﾝ(13)	㎡	1			施工P-01
計						

C-　41号単価表(施工P-01)　　積算単位:㎡　　標準単価:

透水性アスファルト舗装　　入力数量: 40mm

平均幅員:2.4m以上、1層当り平均仕上り厚:実数入力、材料:開粒度ｱｽｺﾝ(13)

	名　称　／　規　格	単位	構成比	単価(東京)	単　価	摘　要
機械K			11.42			
K1	ｱｽﾌｧﾙﾄﾌｨﾆｯｼｬ ﾎｲｰﾙ型 排対型(2014年規制)	供/日	10.58			
K2	振動ﾛｰﾗ(舗装用、搭乗・ｺﾝﾊﾞｲﾝﾄﾞ式)賃料／質量 3～4ｔ(排出ｶﾞｽ対策型含む)	日	0.51			
K3						
K4						
K5						
労務R			31.63			
R1	普通作業員	人	12.99			
R2	特殊作業員	人	8.69			
R3	運転手(特殊)	人	5.90			
R4	土木一般世話役	人	3.13			
R5						
材料Z			56.95			
Z1	ｱｽﾌｧﾙﾄ混合物 (小型車)／開粒度ｱｽｺﾝ(13)	t	55.91			
Z2	軽 油／ﾊﾟﾄﾛｰﾙ給油	ℓ	1.01			
Z3						
Z4						
Z5						
市場S						

P' =

$$\times \left\{ \left(\frac{10.58}{100} \times \text{----------} + \frac{0.51}{100} \times \text{----------} \right) \times \frac{11.42}{10.58+0.51} \right.$$

$$+ \left(\frac{12.99}{100} \times \text{----------} + \frac{8.69}{100} \times \text{----------} + \frac{5.90}{100} \times \text{----------} + \frac{3.13}{100} \times \text{----------} \right) \times \frac{31.63}{12.99+8.69+5.90+3.13}$$

$$+ \left(\frac{55.91}{100} \times \text{----------} + \frac{1.01}{100} \times \text{----------} \right) \times \frac{56.95}{55.91+1.01}$$

$$\left. + \frac{100-11.42-31.63-56.95}{100} \right\} =$$

C-　42号　　1m当たり　　単価表

地先境界ブロック

名　　称	規　　格	単　位	数　　量	単　　価	金　　額	摘　　要
地先境界ブロック	作業区分:設置 ﾌﾞﾛｯｸ規格:C種(150×150×600) 基礎砕石規格:再生ｸﾗｯｼｬﾗﾝ RC-40	m	1			施工P-01
	均し基礎ｺﾝｸﾘｰﾄ規格:18-8-25(高炉) 養生工の有無:有り					
計						

C-　42号単価表(施工P-01)　　積算単位:m　　標準単価:

地先境界ブロック
作業区分:設置、ﾌﾞﾛｯｸ規格:C種(150×150×600)、基礎砕石規格:再生ｸﾗｯｼｬﾗﾝ RC-40
均し基礎ｺﾝｸﾘｰﾄ規格:18-8-25(高炉)、養生工の有無:有り

	名　称　／　規　格	単位	構成比	単価(東京)	単　価	摘　要
機械K			0.31			
K1	ﾊﾞｯｸﾎｳ(ｸﾛｰﾗ、標準)賃料／山積0.8㎥(平積0.6㎥)(排出ｶﾞｽ対策型含む)	日	0.31			
K2						
K3						
K4						
K5						
労務R			72.40			
R1	普通作業員	人	27.43			
R2	土木一般世話役	人	14.40			
R3	特殊作業員	人	12.89			
R4	型わく工	人	11.06			
R5						
材料Z			27.29			
Z1	地先境界ﾌﾞﾛｯｸ／(m単価)150×150×600(C)	m	16.50			
Z2	生ｺﾝｸﾘｰﾄ(高炉ｾﾒﾝﾄ)／18-8-25(20),W/C指定無し	㎥	9.83			
Z3	再生ｸﾗｯｼｬｰﾗﾝ／RC-40	㎥	0.65			
Z4	軽 油／ﾊﾟﾄﾛｰﾙ給油	ℓ	0.31			
Z5						
市場S						

$$
\begin{aligned}
P' = \; & \times \left\{ \left(\frac{0.31}{100} \times \text{----------} \right) \times \frac{0.31}{0.31} \right. \\
& + \left(\frac{27.43}{100} \times \text{----------} + \frac{14.40}{100} \times \text{----------} + \frac{12.89}{100} \times \text{----------} + \frac{11.06}{100} \times \text{----------} \right) \times \frac{72.40}{27.43+14.40+12.89+11.06} \\
& + \left(\frac{16.50}{100} \times \text{----------} + \frac{9.83}{100} \times \text{----------} + \frac{0.65}{100} \times \text{----------} + \frac{0.31}{100} \times \text{----------} \right) \times \frac{27.29}{16.50+9.83+0.65+0.31} \\
& \left. + \frac{100-0.31-72.40-27.29}{100} \right\} =
\end{aligned}
$$

C-　43号　　1枚当たり　　単価表

蓋版設置工（Co製・鋼製）昼間

40kg超え170kg/枚以下 制約無

名　　称	規　　格	単 位	数　　量	単　　価	金　　額	摘　　要
排水構造物工 昼間 蓋版	Co･鋼製 40超170kg/枚以下 制約無	枚	1			
計						

C-　44号　　1,000m当たり　　単価表

区画線工 溶融式(手動) 昼間 豪雪補正無

実線 15cm 制約無,排水性舗装でない,未供用区間

名　称	規　格	単 位	数　量	単　価	金　額	摘　要
区画線設置(溶融式) 昼間	豪雪無 実線15cm 制約無	m	1,000			
路面標示用塗料	JISK5665 3種1号 白	kg	570			
ｶﾞﾗｽﾋﾞｰｽﾞ	0.106～0.850mm	kg	25			
接着用ﾌﾟﾗｲﾏｰ	区画線用	kg	25			
軽 油	ﾊﾟﾄﾛｰﾙ給油	ℓ	40			
諸雑費		式	1			
計						
１ｍ当たり						

C-　45号　　1,000m当たり　　単価表

区画線工 溶融式(手動) 昼間 豪雪補正無

矢印・記号・文字15cm換算 制約無,排水性舗装でない,未供用区間

名　称	規　格	単 位	数　量	単　価	金　額	摘　要
区画線設置(溶融式) 昼間	豪雪無 矢印･記号･文字 制約無	m	1,000			
路面標示用塗料	JISK5665 3種1号 白	kg	570			
ｶﾞﾗｽﾋﾞｰｽﾞ	0.106～0.850mm	kg	25			
接着用ﾌﾟﾗｲﾏｰ	区画線用	kg	25			
軽 油	ﾊﾟﾄﾛｰﾙ給油	ℓ	100			
諸雑費		式	1			
計						
１ｍ当たり						

C-　46号　　1㎥当たり　　単価表

コンクリート

小型構造物 人力 高炉B18-8-25

名　称	規　格	単 位	数　量	単　価	金　額	摘　要
コンクリート	構造物種別:小型構造物 打設工法:人力打設 ｺﾝｸﾘｰﾄ規格:24-12-25(20)(高炉)	㎥	1			施工P-01
	養生工の種類:一般養生 現場内小運搬の有無:無し					
計						

C-　46号単価表(施工P-01)　　積算単位:㎥　　標準単価:

コンクリート

構造物種別:小型構造物、打設工法:人力打設、ｺﾝｸﾘｰﾄ規格:24-12-25(20)(高炉)、養生工の種類:一般養生、現場内小運搬の有無:無し

	名称／規格	単位	構成比	単価(東京)	単価	摘要
機械K						
K1						
K2						
K3						
K4						
K5						
労務R			41.24			
R1	普通作業員	人	22.34			
R2	土木一般世話役	人	9.14			
R3	特殊作業員	人	7.74			
R4						
R5						
材料Z			58.76			
Z1	生ｺﾝｸﾘｰﾄ(高炉ｾﾒﾝﾄ)／18-8-25(20),W/C指定無し	㎥	58.76			
Z2						
Z3						
Z4						
Z5						
市場S						

$$
\begin{aligned}
P' = \ & \times \Big\{ \\
& + \left(\frac{22.34}{100} \times \text{----------} + \frac{9.14}{100} \times \text{----------} + \frac{7.74}{100} \times \text{----------} \right) \times \frac{41.24}{22.34+9.14+7.74} \\
& + \left(\frac{58.76}{100} \times \text{----------} \right) \times \frac{58.76}{58.76} \\
& \qquad + \frac{100-41.24-58.76}{100} \Big\} =
\end{aligned}
$$

C-　47号　　1本当たり　　単価表

車止めポスト設置

上下式 径114.3mm 高さ700mm SUS

名　　称	規　　格	単 位	数　　量	単　　価	金　　額	摘　　要
車止めポスト設置		本	1			施工P-01
計						

C-　47号単価表(施工P-01)　　積算単位:本　　標準単価:

車止めポスト設置

	名　称　／　規　格	単位	構成比	単価(東京)	単　価	摘　要
機械K						
K1						
K2						
K3						
K4						
K5						
労務R			15.66			
R1	普通作業員	人	14.92			
R2						
R3						
R4						
R5						
材料Z			84.34			
Z1	車止めﾎﾟｽﾄ 上下式／径114.3mm 高さ700mm SUS KS-10	本	84.34			
Z2						
Z3						
Z4						
Z5						
市場S						

P' =

$$\times \left\{ + \left(\frac{14.92}{100} \times \text{----------} \right) \times \frac{15.66}{14.92} + \left(\frac{84.34}{100} \times \text{----------} \right) \times \frac{84.34}{84.34} + \frac{100-15.66-84.34}{100} \right\} =$$

C-　48号　　1㎡当たり　　単価表

型枠

均しコンクリート

名　称	規　格	単 位	数　量	単　価	金　額	摘　要
型枠	型枠の種類:一般型枠 構造物の種類:均しｺﾝｸﾘｰﾄ	㎡	1			施工P-01
計						

C-　48号単価表(施工P-01)　　積算単位:㎡　　標準単価:

型枠

型枠の種類:一般型枠、構造物の種類:均しｺﾝｸﾘｰﾄ

	名　称　／　規　格	単 位	構 成 比	単価(東京)	単　価	摘　要
機械K						
K 1						
K 2						
K 3						
K 4						
K 5						
労務R			100.00			
R 1	型わく工	人	58.85			
R 2	普通作業員	人	19.89			
R 3	土木一般世話役	人	6.01			
R 4						
R 5						
材料Z						
Z 1						
Z 2						
Z 3						
Z 4						
Z 5						
市場S						

P' =

× {

+ $\left(\frac{58.85}{100}\times\text{----------} + \frac{19.89}{100}\times\text{----------} + \frac{6.01}{100}\times\text{----------}\right) \times \frac{100}{58.85+19.89+6.01}$

+

+ $\frac{100-100}{100}$ } =

C-　49号　　1基当たり　　単価表

プレキャスト集水桝

据付 80kgを超え200kg以下

名　称	規　格	単 位	数　量	単　価	金　額	摘　要
プレキャスト集水桝	作業区分:据付 製品質量(kg/基):80kgを超え200kg以下 基礎砕石の有無:有り	基	1			施工P-01
計						

C-　49号単価表(施工P-01)　　積算単位:基　　標準単価:

プレキャスト集水桝

作業区分:据付、製品質量(kg/基):80kgを超え200kg以下、基礎砕石の有無:有り

	名　称　／　規　格	単位	構成比	単価(東京)	単　価	摘　要
機械K			14.47			
K1	ﾊﾞｯｸﾎｳ(ｸﾛｰﾗ、標準、ｸﾚｰﾝ機能付き)賃料／山積0.28m³(平積0.2m³)1.7t吊(排出ｶﾞｽ対策型含む)	日	11.67			
K2						
K3						
K4						
K5						
労務R			81.32			
R1	運転手(特殊)	人	46.81			
R2	普通作業員	人	11.15			
R3	土木一般世話役	人	5.67			
R4	特殊作業員	人	1.96			
R5						
材料Z			4.21			
Z1	軽　油／ﾊﾟﾄﾛｰﾙ給油	ℓ	3.40			
Z2						
Z3						
Z4						
Z5						
市場S						

$$
\begin{aligned}
P' = \ & \times \left\{ \left(\frac{11.67}{100} \times \text{----------} \right) \times \frac{14.47}{11.67} \right. \\
& + \left(\frac{46.81}{100} \times \text{----------} + \frac{11.15}{100} \times \text{----------} + \frac{5.67}{100} \times \text{----------} + \frac{1.96}{100} \times \text{----------} \right) \times \frac{81.32}{46.81+11.15+5.67+1.96} \\
& + \left(\frac{3.40}{100} \times \text{----------} \right) \times \frac{4.21}{3.40} \\
& \left. + \frac{100-14.47-81.32-4.21}{100} \right\} =
\end{aligned}
$$

C-　50号　　1m当たり　　単価表

ﾌｪﾝｽ(金網柵)設置

胴縁取付け、H=1、800～2、100㎜

名　称	規　格	単　位	数　量	単　価	金　額	摘　要
特殊作業員		人				
普通作業員		人				
計						

C-　51号　　1本当たり　　単価表

ﾌｪﾝｽ(金網柵)設置

支柱建込み､H=1､800～2､100㎜

名　称	規　格	単　位	数　量	単　価	金　額	摘　要
普通作業員		人				
計						

C-　52号　　1m当たり　　単価表

ﾌｪﾝｽ(金網柵)設置

金網張立、H=1、800～2、100㎜

名　称	規　格	単　位	数　量	単　価	金　額	摘　要
特殊作業員		人				
普通作業員		人				
計						

C-　53号　　1基当たり　　単価表

サイン組立据付工

名　　称	規　　格	単　位	数　　量	単　　価	金　　額	摘　　要
普通作業員		人				
計						

C-　54号　　1m当たり　　単価表

目隠しフェンス組立

H1800 パネル2段張り

名　　称	規　　格	単　位	数　　量	単　　価	金　　額	摘　　要
普通作業員		人				
計						

C-　55号　　100m当たり　　単価表

土留鋼板設置

名　　称	規　　格	単　位	数　　量	単　　価	金　　額	摘　　要
土木一般世話役		人				
普通作業員	小運搬・張鋼板・杭打ち	人				
計						
１ｍ当たり						

C-　56号　　2m当たり　　単価表

ﾌｪﾝｽ(金網柵)撤去

胴縁取付け、H=1、800～2、100㎜

名　　称	規　　格	単　位	数　　量	単　　価	金　　額	摘　　要
特殊作業員		人				
普通作業員		人				
計						
１ｍ当たり						

C-　57号　　2本当たり　　単価表

ﾌｪﾝｽ(金網柵)撤去

支柱建込み､H=1､800～2､100㎜

名　　称	規　　格	単　位	数　　量	単　　価	金　　額	摘　　要
普通作業員		人				
計						
1本当たり						

C-　58号　　2m当たり　　単価表

ﾌｪﾝｽ(金網柵)撤去

金網張立、H=1、800～2、100㎜

名　　称	規　　格	単　位	数　　量	単　　価	金　　額	摘　　要
特殊作業員		人				
普通作業員		人				
計						
１ｍ当たり						

C-　59号　　1m当たり　　単価表

舗装版切断

名　　称	規　　格	単　位	数　　量	単　　価	金　　額	摘　　要
舗装版切断	舗装版種別:ｱｽﾌｧﾙﾄ舗装版 ｱｽﾌｧﾙﾄ舗装版厚:15cm以下	m	1			施工P-01
計						

C-　59号単価表(施工P-01)　　積算単位:m　　標準単価:

舗装版切断

舗装版種別:ｱｽﾌｧﾙﾄ舗装版、ｱｽﾌｧﾙﾄ舗装版厚:15cm以下

	名　称　／　規　格	単位	構成比	単価(東京)	単　価	摘　要
機械K			14.40			
K1	ｺﾝｸﾘｰﾄｶｯﾀ ﾊﾞｷｭｰﾑ式(超低騒音型) 湿式･ｴﾝｼﾞﾝ駆動	供/日	9.80			
K2						
K3						
K4						
K5						
労務R			58.90			
R1	特殊作業員	人	20.20			
R2	土木一般世話役	人	10.89			
R3	普通作業員	人	9.00			
R4						
R5						
材料Z			26.70			
Z1	ｺﾝｸﾘｰﾄｶｯﾀ(ﾌﾞﾚｰﾄﾞ)／径18ｲﾝﾁ	枚	22.47			
Z2	ｶﾞｿﾘﾝ／ﾚｷﾞｭﾗｰ,ｽﾀﾝﾄﾞ渡し	ℓ	2.88			
Z3						
Z4						
Z5						
市場S						

$$
\begin{aligned}
P' = \ & \times \left\{ \left(\frac{9.80}{100} \times \text{----------} \right) \times \frac{14.40}{9.80} \right. \\
& + \left(\frac{20.20}{100} \times \text{----------} + \frac{10.89}{100} \times \text{----------} + \frac{9.00}{100} \times \text{----------} \right) \times \frac{58.90}{20.20+10.89+9.00} \\
& + \left(\frac{22.47}{100} \times \text{----------} + \frac{2.88}{100} \times \text{----------} \right) \times \frac{26.70}{22.47+2.88} \\
& \left. + \frac{100-14.40-58.90-26.70}{100} \right\} =
\end{aligned}
$$

C-　60号　　1㎡当たり　　単価表

舗装版破砕積込（小規模土工）

名　　称	規　　格	単　位	数　　量	単　　価	金　　額	摘　　要
舗装版破砕積込（小規模土工）		㎡	1			施工P-01
計						

C-　60号単価表(施工P-01)　　積算単位:㎡　　標準単価:

舗装版破砕積込（小規模土工）

	名　称　／　規　格	単位	構成比	単価(東京)	単　価	摘　要
機械K			21.20			
K1	小型ﾊﾞｯｸﾎｳ(ｸﾛｰﾗ型) 超低騒音型 排対型(3次基準)	供/日	21.20			
K2						
K3						
K4						
K5						
労務R			70.89			
R1	運転手(特殊)	人	70.89			
R2						
R3						
R4						
R5						
材料Z			7.91			
Z1	軽 油／ﾊﾟﾄﾛｰﾙ給油	ℓ	7.91			
Z2						
Z3						
Z4						
Z5						
市場S						

P' =

$$\times \left\{ \left(\frac{21.20}{100} \times \text{----------} \right) \times \frac{21.20}{21.20} \right.$$

$$+ \left(\frac{70.89}{100} \times \text{----------} \right) \times \frac{70.89}{70.89}$$

$$+ \left(\frac{7.91}{100} \times \text{----------} \right) \times \frac{7.91}{7.91}$$

$$\left. + \frac{100-21.20-70.89-7.91}{100} \right\} =$$

C-　61号　　1㎥当たり　　単価表

アスファルト塊運搬

名　　称	規　　格	単　位	数　　量	単　　価	金　　額	摘　　要
アスファルト塊運搬	DID区間の有無:有り 運搬距離:11.0km以下	㎥	1			施工P-01
計						

C-　61号単価表(施工P-01)　　積算単位:㎥　　標準単価:

アスファルト塊運搬

DID区間の有無:有り、運搬距離:11.0km以下

	名　称　／　規　格	単位	構成比	単価(東京)	単　価	摘　要
機械K			44.05			
K1	ﾀﾞﾝﾌﾟﾄﾗｯｸ ｵﾝﾛｰﾄﾞ・ﾃﾞｨｰｾﾞﾙ	供/日	44.05			
K2						
K3						
K4						
K5						
労務R			41.28			
R1	運転手(一般)	人	41.28			
R2						
R3						
R4						
R5						
材料Z			14.67			
Z1	軽 油／ﾊﾟﾄﾛｰﾙ給油	ℓ	14.67			
Z2						
Z3						
Z4						
Z5						
市場S						

$$
\begin{aligned}
P' = \ & \times \left\{ \left(\frac{44.05}{100} \times \text{----------} \right) \times \frac{44.05}{44.05} \right. \\
& + \left(\frac{41.28}{100} \times \text{----------} \right) \times \frac{41.28}{41.28} \\
& + \left(\frac{14.67}{100} \times \text{----------} \right) \times \frac{14.67}{14.67} \\
& \left. + \frac{100-44.05-41.28-14.67}{100} \right\} =
\end{aligned}
$$

C-　62号　　1㎥当たり　　単価表

構造物とりこわし工(機械施工) 昼間

鉄筋構造物 制約無,低騒音・低振動対策不要

名　称	規　格	単 位	数　量	単　価	金　額	摘　要
構造物とりこわし工 昼間	鉄筋構造物 機械施工 制約無	㎥	1			
計						

C-　63号　　1㎥当たり　　単価表

積込（コンクリート殻）

名　　称	規　　格	単　位	数　　量	単　　価	金　　額	摘　　要
積込（コンクリート殻）		㎥	1			施工P-01
計						

C-　63号単価表(施工P-01)　　積算単位:㎥　　標準単価:

積込（コンクリート殻）

	名　称　／　規　格	単位	構成比	単価(東京)	単　価	摘　要
機械K			8.79			
K1	ﾊﾞｯｸﾎｳ(ｸﾛｰﾗ型) 標準型･排対型(2014年規制)	供/日	8.79			
K2						
K3						
K4						
K5						
労務R			87.01			
R1	普通作業員	人	78.53			
R2	運転手(特殊)	人	8.48			
R3						
R4						
R5						
材料Z			4.20			
Z1	軽 油／ﾊﾟﾄﾛｰﾙ給油	ℓ	4.20			
Z2						
Z3						
Z4						
Z5						
市場S						

$$
\begin{aligned}
P' = \ & \times \left\{ \left(\frac{8.79}{100} \times \text{----------} \right) \times \frac{8.79}{8.79} \right. \\
& + \left(\frac{78.53}{100} \times \text{----------} + \frac{8.48}{100} \times \text{----------} \right) \times \frac{87.01}{78.53+8.48} \\
& + \left(\frac{4.20}{100} \times \text{----------} \right) \times \frac{4.20}{4.20} \\
& \left. + \frac{100-8.79-87.01-4.20}{100} \right\} =
\end{aligned}
$$

C-　64号　　1㎥当たり　　単価表

殻運搬

名　称	規　格	単　位	数　量	単　価	金　額	摘　要
殻運搬	殻発生作業:ｺﾝｸﾘｰﾄ(鉄筋)構造物とりこわし 積込工法区分:機械積込 DID区間の有無:有り	㎥	1			施工P-01
	運搬距離:10.9km以下					
計						

C-　64号単価表(施工P-01)　　積算単位:㎥　　標準単価:

殻運搬

殻発生作業:ｺﾝｸﾘｰﾄ(鉄筋)構造物とりこわし、積込工法区分:機械積込、DID区間の有無:有り、運搬距離:10.9km以下

	名　称　／　規　格	単位	構成比	単価(東京)	単　価	摘　要
機械K			39.03			
K1	ﾀﾞﾝﾌﾟﾄﾗｯｸ ｵﾝﾛｰﾄﾞ・ﾃﾞｨｰｾﾞﾙ	供/日	39.03			
K2						
K3						
K4						
K5						
労務R			46.18			
R1	運転手(一般)	人	46.18			
R2						
R3						
R4						
R5						
材料Z			14.79			
Z1	軽 油／ﾊﾟﾄﾛｰﾙ給油	ℓ	14.79			
Z2						
Z3						
Z4						
Z5						
市場S						

$$P' = \times \left\{ \left(\frac{39.03}{100} \times \text{----------} \right) \times \frac{39.03}{39.03} + \left(\frac{46.18}{100} \times \text{----------} \right) \times \frac{46.18}{46.18} + \left(\frac{14.79}{100} \times \text{----------} \right) \times \frac{14.79}{14.79} + \frac{100-39.03-46.18-14.79}{100} \right\} =$$

C-　65号　　100㎡当たり　　単価表

敷鉄板設置撤去工

名　称	規　格	単 位	数　量	単　価	金　額	摘　要
＜設 置＞						
土木一般世話役		人				
とび工		人				
普通作業員		人				
ﾊﾞｯｸﾎｳ(ｸﾛｰﾗ型)運転費 標準型 ｸﾚｰﾝ機能付	排対型(2014年規制)	日	0.152			F-　4号運転費
＜撤 去＞						
土木一般世話役		人				
とび工		人				
普通作業員		人				
ﾊﾞｯｸﾎｳ(ｸﾛｰﾗ型)運転費 標準型 ｸﾚｰﾝ機能付	排対型(2014年規制)	日	0.143			F-　4号運転費
諸雑費		式	1			
計						
1㎡当たり						

C-　66号　　1ｔ当たり　　単価表

仮設材の運搬費(鋼矢板･H形鋼･覆工板･建込簡易土留・敷鉄板等)

(A)長12m以内,距離10kmまで、往復

名　称	規　格	単 位	数　量	単　価	金　額	摘　要
仮設材運搬費(A)		t	1			
計						

C-　67号　　1ｔ当たり　　単価表

仮設材の積込み、取卸し

基地～現場～基地

名　　称	規　　格	単　位	数　　量	単　　価	金　　額	摘　　要
仮設材の基地積込み、現場取卸し		t	1			
仮設材の現場積込み、基地取卸し		t	1			
計						

F-　1号　　1日当たり　　運転費

ﾗﾝﾏ運転費

名　称	規　格	単 位	数　量	単　価	金　額	摘　要
特殊作業員		人				
ｶﾞｿﾘﾝ	ﾚｷﾞｭﾗｰ, ｽﾀﾝﾄﾞ渡し	ℓ	6			
ﾀﾝﾊﾟ及びﾗﾝﾏ ﾗﾝﾏ		運/日				
諸雑費		式	1			
計						

F-　2号　　1日当たり　運転費

ｺﾝｸﾘｰﾄ穿孔機運転費

電動式ｺｱﾎﾞｰﾘﾝｸﾞﾏｼﾝ

名　称	規　格	単　位	数　量	単　価	金　額	摘　要
ｺﾝｸﾘｰﾄ穿孔機 電動式ｺｱﾎﾞｰﾘﾝｸﾞﾏｼﾝ		運/日				
計						

F-　3号　　1hr当たり　　運転費

高所作業車運転費

ﾄﾗｯｸ架装ﾘﾌﾄ・伸縮ﾌﾞｰﾑ・ﾊﾞｽｹｯﾄ型

名　称	規　格	単 位	数　量	単　価	金　額	摘　要
運転手(特殊)		人				
軽 油	ﾊﾟﾄﾛｰﾙ給油	ℓ	3.6			
高所作業車 ﾄﾗｯｸ架装・伸縮ﾌﾞｰﾑ ﾊﾞｽｹｯﾄ型		hr				
諸雑費		式	1			
計						

F-　4号　　1日当たり　　運転費

ﾊﾞｯｸﾎｳ(ｸﾛｰﾗ型)運転費 標準型 ｸﾚｰﾝ機能付

排対型(2014年規制)

名　称	規　格	単 位	数　量	単　価	金　額	摘　要
運転手(特殊)		人				
軽 油	ﾊﾟﾄﾛｰﾙ給油	ℓ	119			
ﾊﾞｯｸﾎｳ(ｸﾛｰﾗ、標準、ｸﾚｰﾝ機能付き)賃料	山積0.8㎥(平積0.6㎥)2.9t吊(排出ｶﾞｽ対策型含む)	日				
諸雑費		式	1			
計						